Әзірлеу беті

CI 292





GAGGENAU

Қосымша ақпарат пен түсініктемелерді интернеттен таба аласыз. Титулдық беттегі QR кодын сканерлеңіз.



Мазмұны

1 Қауіпсіздік 2
2 Материалдық залалдың алдын алу 5
3 Қоршаған ортаны қорғау және сақтау 5
4 Сәйкес келетін пісіру ыдысы 6
5 Танысу 6
6 Басқару элементі TwistPad 8
7 Бірінші пайдаланудан алдын 8
8 Негізгі басқару 9
9 Flex Zone 10
10 Уақыттық функциялар 10
11 Кәсіби аспаз функциясы 11
12 Booster функциясы қазандар үшін 12
13 Booster функциясы табалар үшін 12
14 Жылы күйде ұстау функциясы 12
15 Параметрлерді растау 13
16 Пісіруге көмек функциясы 13
17 Сымсыз пісіру сенсоры 17
18 Балалардың қауіпсіздігі үшін бұғаттау жүйесі 19
19 Сүрту кезінде қорғау 19
20 Жеке апаттық айыру 19
21 Негізгі орнату жүйесі 19
22 Пісіру ыдысын сынақтау 20
23 Қуатты шектеу 21
24 Home Connect 21
25 Пісіру панелінде негізделген құбыр басқару функциясы 23
26 Тазалау және күту 24
27 Ақауларды жою 25
28 Кәдеге жарату 27
29 Сәйкестік мағлұмдамасы 27
30 Сервистік қызмет көрсету 28

⚠ 1 Қауіпсіздік

Келесі қауіпсіздік техникасының нұсқауларын ескеріңіз.

1.1 Сигналдық сөздерді анықтау

Мұнда осы нұсқаулықта пайдаланатын сигналды сөздердің анықтамалар көрсетілген.

⚠ ЕСКЕРТУ
Мүмкін болатын ауыр жарақат алу немесе өліммен аяқталатын жағдайларын болдырмау үшін осы нұсқауларды орындаңыз.

БАЙҚА
Құрылғының зақымдалуын немесе басқа жолмен мүліктің зақымдалуын болдырмас үшін осы нұсқауларды орындаңыз.

Ескертпе: Бұл маңызды ақпаратқа назар аудару қажеттігін білдіреді.

1.2 Жалпы нұсқаулар

- Бұл нұсқаулықты мұқият оқып шығыңыз.
- Нұсқауларды, техпаспортты және өнім туралы ақпаратты одан әрі пайдалану үшін немесе келесі иесіне жіберу үшін сақтаңыз.
- Құрылғыны тасымалдау зақымдары болғанда қоспаңыз.

1.3 Тиісті ретте пайдалану

Құрылғыны тек арнайы жіберілген маман ғана ашасыз қоса алады. Қате қосу себебінен пайда болға зақымдар үшін кепілдік берілмейді.
Тек орнату нұсқаулығы бойынша мамандық орнату пайдалану қаупісіздігін қамтамасыз етеді. Орнатушы орнатылған жерде кедергісіз жұмыс істеуі үшін жауапкер.

Құрылғыны тек төмендегідей пайдаланыңыз:
- тамақ және сусындар дайындауға.
- бақылауда ұстау керек. Қысқа мерзімді ас әзірлеу процесін әрдайым бақылауда ұстау керек.
- жеке үйлерде және үйдегі жабық бөлмелерде.
- теңіз деңгейінен 4000 м биіктікке дейін.

Құрылғыны мына әрекеттер үшін пайдаланбаңыз:
- қайықтар мен автокөліктерде.

EAC

- қашықтан басқару жеке пультпен немесе сыртқы таймермен. Бұл EN 50615 стандартына түспейтін құрылғылармен жұмыс істеуге арналмаған жағдайда қолданылмайды.

Ас даярлау датчигі функциясын пайдаланған кезде үстінде температура датчигі бар кәстрөл тұрған конфорканы реттеп шығыңыз.
Егер сіз белсенді имплантатталған медициналық құрылғыны (мысалы, кардиостимуляторды немесе дефибриллляторды) пайдаланасаңыз, оның Еуропалық қоғамдастықтар кеңесінің 20 маусым 1990 жылғы 90/385/ЕЭҚ директивасына, Сондай-ақ EN 45502-2-1 және EN 45502-2-2 стандарттарына сәйкес келетіні, сондай-ақ оны таңдау, имплантация және бағдарламалау VDE-AR-E 2750-10 сай орындалғаны туралы дәрігермен талқылау қажет. Бұл алғышарттар орындалған жағдайда, сондай-ақ металдан жасалмаған ас үй бұйымдары және металдан жасалмаған тұтқалары бар ас үй ыдыстары пайдаланылған жағдайда, аталмыш индукциялық пісіру панелінің мақсаты бойынша қолданылуы еш күмән тудырмайды.

1.4 Пайдаланушыларды шектеу

Бұл құрылғыны жасы 8-дегі және одан үлкен балалардың, сонымен қатар қозғалу, сезу және ойлану мүмкіндіктері шектелген және/немесе жеткілікті білімі жоқ тұлғалардың пайдалануына тек оларды біреу қадағалаған жағдайда немесе осы құрылғыны қауіпсіз пайдалану нұсқауларымен таныс болса және дұрыс пайдаланбау салдарынан қандай қауіптердің орын алатынын түсінетін болса ғана пайдалануларына болады.
Балаларға осы құрылғымен ойнауға рұқсат етпеңіз.
Тазалау мен пайдаланушыға қызмет көрсетуге 15 жас немесе одан асқан балаларға ересектердің қадағалауымен рұқсат етіледі.
8 жасқа толмаған балаларды құрылғы және жалғағыш сымнан алшақ ұстаңыз.

1.5 Қауіпсіз пайдалану

⚠ ЕСКЕРТУ – Тұншығып қалу қатері!

Балалар орама материалын бастарына киіп немесе оралып тұншығып қалуы мүмкін.
- ▸ Орама материалды балалардан алыс ұстаңыз.
- ▸ Балаларға орам материалдарымен ойнауға рұқсат етпеңіз.

Балалар кіші бөлшектерді деммен жұтып немесе жұтып тұншығып қалуы мүмкін.
- ▸ Кіші бөлшектерді балалардан алыс ұстаңыз.
- ▸ Балаларға кіші бөлшектерді ойнауға рұқсат етпеңіз.

⚠ ЕСКЕРТУ – Өрт шығу қатері!

Май немесе сұйық май қосып панельдерде бақылаусыз пісіру қауіпті және өртке әкелуі мүмкін.
- ▸ Ыстық майларды ешқашан бақылаусыз қалдырмаңыз.
- ▸ Өртті сумен сөндіруге тырыспаңыз, құрылғыны сөндіріп, содан кейін, мысалы қақпақпен немесе жалын жамылғымен жабу арқылы жалынды сөндіріңіз.

Пісіру панелі өте қатты қызады.
- ▸ Пісіру панеліне немесе жанына тез тұтанатын заттарды қоймаңыз.
- ▸ Пісіру панеліне заттарды қоймаңыз.

Аспап қызып кетеді.
- ▸ Ешқашан тез тұтанатын заттарды немесе аэрозоль баллондарын конфорка панелінің астындағы жәшіктерде сақтамаңыз.

Пісіру аймағы сәтсіз оқиғаларға алып келуі мүмкін, мысалы, қызып кету, оталу немесе материал жарылуы себебінен.
- ▸ Пісіру аймағының қаптамасын пайдаланбаңыз.

Пісіру панелін әр пайдаланып болған сайын бас қосқышпен өшіріңіз.
- ▸ Пісіру панелінің үстінде кастрөл мен табалар болмағандықтан, ол автоматты түрде өшеді деп күтпеңіз.

Тамақ өртеніп кетуі мүмкін.
- ▸ Пісіру процесін бақылау қажет. Пісіру процесі қысқа мерзімді болса, үнемі бақылау қажет.

⚠ ЕСКЕРТУ – Күйіп қалу қатері!

Пайдалану кезінде құрал және оның қол жетімді бөліктері, әсіресе пісіру панелінің жақтауы (егер бар болса) қызады.
- ▸ Ыстық бөлшектерге абай болып қол тигізбеңіз.
- ▸ Құралды 8 жасқа дейінгі балаларға пайдалануға жол бермеңіз.

Пісіру панелінің қорғаныс торлары апатқа себеп болуы мүмкін.
- ▸ Пісіру панелі үшін қорғаныс торларды пайдаланбаңыз.

Құрылғы жұмыс істегенде қызып кетеді.
- ▸ Құрылғыны тазаламас бұрын суытыңыз.

Метал заттар пісіру панелінде өте тез қызады.
- ▸ Пісіру панеліне ешқашан метал заттарды, мысалы пышақ, шанышқы, қасық немесе қақпақтарды қоймаңыз.

⚠ ЕСКЕРТУ – Электрик тоқ соғу қатері бар!

Тиісті болмаған жөндеулер қауіпті болып табылады.

- Құрылғыдағы жөндеу жұмыстарын тек білікті мамандар орындай алады.
- Құрылғыны жөндеу үшін тек түпнұсқа бөлшектері ғана пайдаланылуы мүмкін.
- Егер құрылғының желі қосу кабелі немесе қосқыш баусымы зақымдалса, оны өндірушіден немесе оның мүшелік қызметінен алынатын арнайы желі қосу кабелімен алмастыру қажет.
- Осы құрылғының желі кабелі зақымдалған күйде болса, оны білікті мамандар арқылы алмастыруы қажет.

Зақымдалған құрылғы немесе зақымдалған желіге қосу сымы қауіпті болады.

- Тек қана зақымдалған құрылғыны пайдаланыңыз.
- Егер құралдың беті жарылған болса, электр тоғымен зақымданбау үшін оны өшіріңіз. Бұл үшін құрылғыны негізгі ажыратқыш емес, сақтандырғыш қорабындағы сақтандырғышты пайдаланып өшіріңіз.
- Құрылғыны ешқашан сызылған немесе бұзылған беттермен пайдаланбаңыз.
- Құрылғыны электр желісінен ажырату үшін желілік кабельден тартуға тыйым салынады. Желіге қосу кабелді ашасынан тартыңыз.
- Егер құрылғы немесе желі кабелі зақымдалған болса, сақтандырғыш қорабындағы сақтандырғышты дереу өшіріңіз.
- Тұтынушыларға қызмет көрсету орталығына хабарласыңыз. →*Бет 28*

Ішке кірген ылғал ток соғуға әкелуі мүмкін.

- Құрылғыны тазалау үшін булап тазартқыш немесе жоғары басымдылықты булап тазартқышты пайдаланбаңыз.

Ыстық құрылғы бөлшектерінде кабель оқшаулауы электр құрылғыларда еруі мүмкін.

- Ешқашан электр құрылғылардың тоқ кабелін ыстық құрылғы бөлшектеріне тигізбеңіз.

Пісіру панелінің төменгі жақта орналасқан желдеткіштің металл заттармен түйісу нәтижесінде электр тоғымен зақымдану мүмкін.

- Өткір металл заттарды пісіру панелінің астында орналасқан бөлімшесінде сақтамандар.

⚠ ЕСКЕРТУ – Жарақаттану қаупі!

Кәстрөлдер, кәстрөл табаны мен конфорка арасындағы сұйықтықтан секіріп кетуі мүмкін.

- Әрқашан конфорка мен кәстрол табанын құрғақ күйде ұстаңыз.
- Ешқашан мұздатылған ыдыс-аяқты пайдаланбаңыз.

Сымсыз температура сенсоры бір батареямен жабдықталған, ол жоғары температураның әсерінен зақымдануы мүмкін.

- Сенсорды пісіру ыдысынан алып тастап, кез келген жылу көзінен барынша алыста сақтаңыз.

Батареялар балалар үшін қауіпті болуы мүмкін.

- Жаңа және қолданылған батареяларды балалардың қолы жетпейтін жерде сақтау керек.
- Егер батарея жұтылып қалды немесе дене саңылауына салынды деп күдіктенсеңіз, дереу медициналық көмекке жүгініңіз.

⚠ ЕСКЕРТУ – Деңсаулыққа ауыр зиян келтіру қауіпі!

Бұл өнім тиын пішінді батареяны қамтиды.



Батареяны жұтып қою немесе оны дененің кез келген тесігіне енгізу екі сағаттың ішінде ауыр жарақаттарға немесе өлімге әкелуі мүмкін, себебі ол химиялық күйіктерге және өңештің тесілуіне (перфорациясына) себеп болуы ықтимал.

- Дереу медициналық көмекке жүгініңіз.

⚠ ЕСКЕРТУ – Жарақаттану қаупі!

Температура сенсорын ыдыстан аларда ол қатты ыстық болуы мүмкін.

- Сенсорды алу үшін асхана қолғабын немесе асхана шүберегін пайдаланыңыз.

Тағамды ыдысты суға салып пісіргенде пісіру панелі мен пісіру ыдысы қызып кеткенде жарылуы мүмкін.

- Тағамды ыдысты суға салып пісіргенде, ыдыс су толтырылған кастрөлдің түбіне тимеуі тиіс.
- Тек ыстыққа шыдайтын пісіру ыдысын пайдаланыңыз.

Беттері жарылған немесе сынған құрылғы пайдаланушыны жаралауы мүмкін.

- Беттерінің жарылғаны немесе сынғаны көрінетін құрылғыны пайдаланбаңыз.

⚠ ЕСКЕРТУ – Қауіпті: Магнетизм!

Алынбалы басқару элементі магнитті қасиеттерге ие және электронды имплланттарға, мысалы кардиостимулятор

немесе инсулин сорғыштарына әсер етуі мүмкін.

- Электрондық имплантаттары бар адамдар магнитті басқару элементінен кем дегенде 10 см қашықтықта тұруы тиіс. Ешқашан басқару элементін киіміңіздің қалтасына салып жүрмеңіз.

Сымсыз температура сенсоры магнитті құрылғы болып табылады, сондықтан ол электрондық имплантаттарды, мәселен кардиостимуляторлар немесе инсулин инжекторын зақымдауы мүмкін.

- Электрондық имплантаттары бар адамдар магнитті басқару элементінен кем дегенде 10 см қашықтықта тұруы тиіс.
- Ешқашан басқару элементін киіміңіздің қалтасына салып жүрмеңіз.

2 Материалдық залалдың алдын алу

Мұнда ең жиі кездесетін ақаулар мен олардан аулақ болу қатысты кеңестер берілген.

Ақаулар	**Себебі**	**Шара**
Дақтар	Бақылауды қажет етпейтін пісіру процесі.	Пісіру процессін бақылап отырыңыз.
Дақтар, жарықшақтар	Төгілген тағамдар, әсіресе құрамында қант мөлшері жоғары тағамдар.	Шашыраған сұйықтықтарды дереу шыны қырғышымен жойыңыз.
Шыны бетіндегі дақтар, жарықшақтар және жарықтар	Балқытылған эмальмен немесе мыспен немесе алюминий негізімен бүлінген ыдыс-аяқ.	Жақсы жай-күйде қолайлы ыдысты қолданыңыз.
Дақтар, түсін өзгерту	Үйлесімсіз тазалау.	Тек қана шыны қышқа арналған тазалағыш құралдарды пайдаланыз және тек қана салқындатқан пісіру панелін тазалаңыз.
Шыны бетіндегі жарықшақтар мен жарықтар	Ыдыс-аяқтарды, ыдыс-аяқ саймандардың немесе басқа қатты немесе үшкір заттарды қағу немесе құлау.	Пісіру кезінде шыны бетін ұрмаңыз немесе заттарды плитаның үстіне түсірмеңіз.
Сызаттар, түсін өзгерту	Ыдыстың түбі тегіс емес немесе ыдыс плитаның үстінде қозғалды.	Ыдысты тексеріңіз. Плитаның үстіндегі ыдысты орнынан қозғалтқан кезде оны сәл көтеріңіз.
Сызаттар	Тұз, қант немесе құм.	Пісіру аймағын жұмыс немесе қою аймағы ретінде пайдаланбаңыз.
Сызаттар	Пісіру панелі мен айналмалы тұтқа арасындағы материал қалдықтары .	Айналмалы түтіктің бетін таза ұстаңыз.
Құрылғыны зақымдануы	Мұздатқыштан шығарылған ыдыста пісіру.	Ешқашан мұздатылған ыдыс-аяқты пайдаланбаңыз.
Құрылғының және ыдыстың зақымдануы	Ішіндегісі жоқ ыдыстарды қыздыру.	Бос ыдысты ыстық қыздыру алаңына қоймаңыз және оны қыздырмаңыз.
Шыны бетінің зақымдануы	Ыстық қыздыру аймағында балқытылған және шыны бетінде жатқан заттар немесе ыдыс-аяқ қақпақтары.	Пісіру қағазын немесе фольганы, пластикалық ыдыстарды немесе қақпақтарды пісіру панеліне қоймаңыз.
Қызып кетуі	Ыстық ыдыс пісіру панелінде немесе құрылғының жиектемінде.	Бұл аймақтарға ешқашан ыстық ыдыстарды қоймаңыз.

БАЙҚА

Аталмыш пісіру панелінің астыңғы жағында желдеткіш орнатылған.

- Егер пісіру панелінің астында тартпа тұрса, сол жерде ешқандай кіші немесе өткір заттарды, қағаздар мен ыдыс шүберектерін сақтамаңыз. Мұндай заттар ішкі сорылып, желдеткішке зақым келтіруі немесе суыту әрекетіне кедергі келтіруі мүмкін.
- Тартпаның ішіндегісі мен желдеткіш кірісінің арасында кемінде 2 см қашықтық сақталуы тиіс.

3 Қоршаған ортаны қорғау және сақтау

3.1 Буып-түйетін нәрселерді кәдеге жарату

Орауыш материалдары қоршаған ортаға зиян тигізбейді және оларды қайта өңдеуге болады.

- Бөлек компоненттерді ажыратып, сұрыптары бойынша кәдеге жаратыңыз.

3.2 Энергия үнемдеу

Егер Сіз осы нұсқауларды орындасаңыз, құрылғы электр қуатын үнемдейді.

Ыдыс өлшеміне сәйкес дайындау аймағын таңдаңыз. Ыдысты ортаға қойыңыз.

Түбінің диаметрі ас үй плитасының диаметрімен сәйкес келетін ыдысты таңдаңыз.
Кеңес: Ыдыс-аяқ өндірушілер көбінесе кәстрөлдің жоғарғы диаметрін көрсетеді. Ол көбінесе төменгі диаметрінен үлкен.
- ✔ Сәйкес келмейтін ыдыс немесе толық жабық емес аймақтар көп энергия тұтынады.

Кәстрөлді жарамды қақпақпен жабыңыз.
- ✔ Тамақты қақпақсыз әзірлеген жағдайда, құрылғы айтарлықтай көбірек энергияны қажет етеді.

Қақпақты мүмкіндігінше аз ашыңыз.
- ✔ Қақпақты ашқанда, көп мөлшердегі энергия жұмсалады.

Шыны қақпақтар пайдаланыңыз.
- ✔ Шыны қақпақ кәстрөлді қақпағын көтермей-ақ бақылауға мүмкіндік береді.

Табаны тегіс қазандар мен табаларды пайдаланыңыз.
- ✔ Тегіс емес түптер энергия тұтынуын көбейтеді.

Азық-түлік мөлшері үшін жарамды ыдысты қолданыңыз.
- ✔ Ішіне аз азық-түлік салынған ыдыс қызу үшін көбірек энергия қажет етеді.

Аз мөлшердегі сумен пісіріңіз.
- ✔ Ыдыста су неғұрлым көп болса, қыздыру үшін соғұрлым көп энергия қажет болады.

Төменірек пісіру деңгейіне ертерек ауысыңыз.
- ✔ Тым жоғары қайнату деңгейінде энергия бекер жұмсалады.

4 Сәйкес келетін пісіру ыдысы

Индукциялық ыдыстың ферромагниттік негізі болуы керек, яғни магнитпен тартылу мүмкін. Бұл жағдайда табаның түбінің диаметрі конфорканың өлшеміне сәйкес келуі керек. Егер қыздыру алаңы ыдысты анықтай таба алмаса, ыдысты кіші диаметр конфоркаға салыңыз.

4.1 Ыдыс- аяқтын мөлшері мен қасиеттері

Ыдыс-аяқтардың дұрыс анықталуы үшін олардың мөлшері мен материалы ескерілуі керек. Ыдыстың түбі мүлдем тура және тегіс болуы керек.
Ыдыстың жарамдылығын тексеру үшін Пісіру ыдысын сынақтау пайдаланыңыз.

Пісіру ыдысы	Материалы	Сапа
Ұсынылатын ыдыс 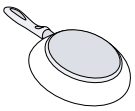	Сэндвич түрінде жасалған және тот баспайтын болаттан жасалған ыдыс жылуды жақсы таратады.	Бұл ыдыс жылуды бірқалыпты таратады, тез қызады және құрылғымен тануын қамтамасыз етеді.
	Эмальданған болаттан немесе шойыннан жасалған ферромагниттік ыдыс немесе тот баспайтын болаттан жасалған арнайы индукциялық ыдыс.	Бұл ыдыс тез қызады және дұрыс анықталады.
Жарамды 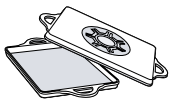 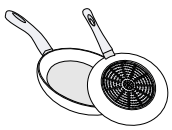	Ыдыс түбі толығымен ферромагнитті емес.	Егер ферромагниттік аймақ табаның түбінен кіші болса, онда тек ферромагниттік аймақ қызады. Осылайша, жылу көлем бойынша біркелкі емес бөлінеді.
	Алюминийден жасалған ыдыстардың түбі.	Бұл ыдыс негіздері ферромагниттік бетті азайтады, нәтижесінде ыдысқа аз қуат беріледі. Кейбір жағдайда ыдыс-аяқ жеткіліксіз танылуы немесе мүлдем танылмауы мүмкін, сондықтан қызбайды.
Жарамсыз	Кәдімгі жіңішке болаттан, шыныдан, саздан, мыс немесе алюминийден жасалған ыдыс-аяқ.	

Ескертпелер
- Плита мен ыдыстың арасында аралық тақталарын пайдаланбаңыз.
- Іші бос ыдыстарды қыздырмаңыз және түбі жіңішке ыдыстарды қолданбаңыз, себебі олар қатты қызып кетулері мүмкін.

5 Танысу

5.1 Индукциямен пісіру

Кәдімгі пісіру панелдермен салыстырғанда, индукциялық қыздыру пайдаланып тағамды пісіру, пісіру және қуыру кезінде уақыт үнемдеу, қуат үнемдеу және күтім жасау және тазалау процессін жеңілдету сияқты артықшылықтарды және кейбір өзгерістерді әкеледі. Ол сонымен бірге жылылық тікелей ыдыс-аяқта шығаратындықтан, жылыту жақсы басқарады.

5.2 Басқару панелі

Түс пен пішін сияқты кейбір бөлшектер суреттен өзгеше болуы мүмкін.

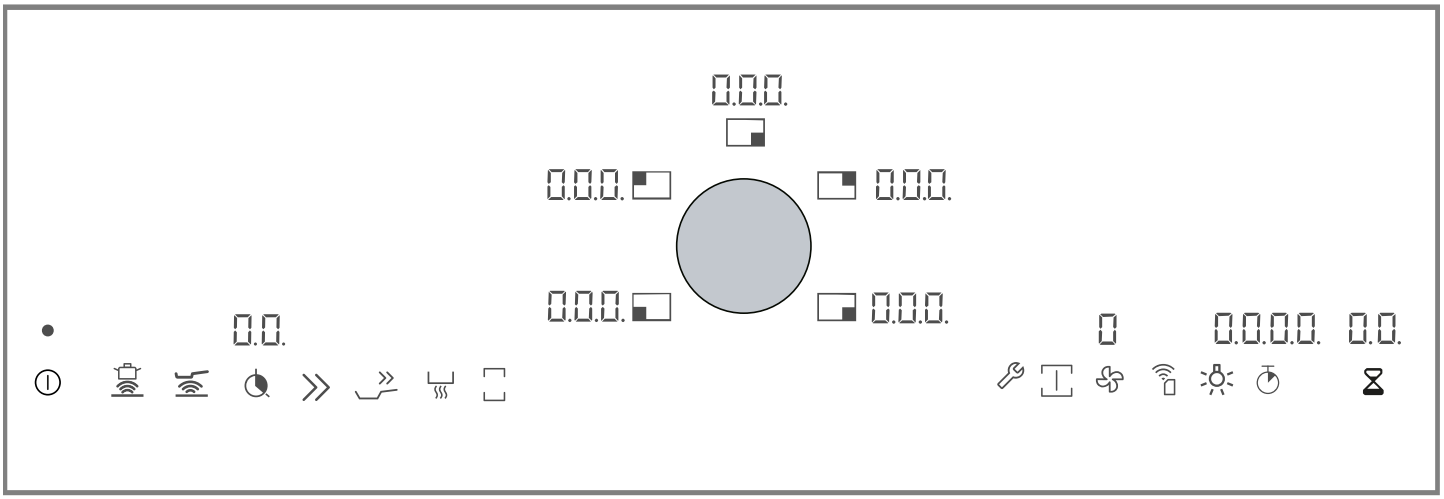

Кеңестер

- Басқару панелін әрдайым таза және құрғақ сақтаңыз.
- Ыдысты индикаторлар мен батырмаларға жақын қоймаңыз. Электроника қызып кетуі мүмкін.

Таңдау сенсорлары

Пісіру панелін қосқанда, сол уақытта қолжетімді батырмалардың белгілерінде ақ түс жанады. Функция қосулы болса, оның индикаторында қызғылт сары түс жанады.

Сенсор	Функция
⏻	Бас өшіргіш
	Қуыру сенсоры
	Пісіру сенсоры
	Өшіру таймері
	Booster функциясы қазандар үшін
	Booster функциясы табалар үшін
	Жылы күйде ұстау функциясы
	Flex Zone
	Негізгі орнату жүйесі
	Кәсіби режим
	Пісіру панелінде негізделген сорғыштың басқару функциясы
	Қосу мүмкіндігі
	Сорғыштың жарықтандыруы
	Жұмыс уақыты
⧗	Таймер

Пісіру панелінің күйіне байланысты пісіру аймағының индикаторларымен бірге қосулы және қолжетімді әртүрлі функциялар да жанады.

5.3 Конфорканы тарату

Көрсетілген қуат, IEC/EN 60335-2-6 сипатталғандай, стандартты ыдыс-аяқпен өлшенді. Қуат ыдыстың мөлшері мен материалына байланысты өзгеруі мүмкін.

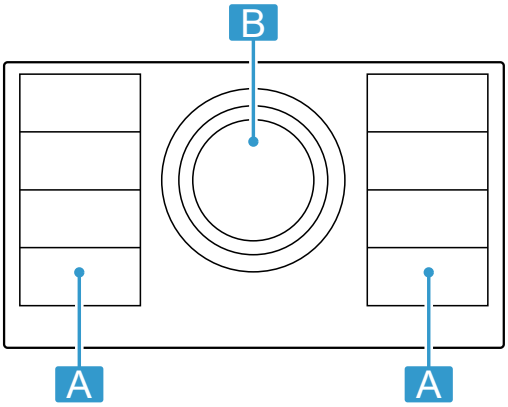

Тазалау аймағы	Ең жоғарғы пісіру басқышы	
A	9-қуаттылық деңгейі Booster функциясы қазандар үшін	2 200 Вт 3 700 Вт
A	9-қуаттылық деңгейі Booster функциясы қазандар үшін	3 300 Вт 3 700 Вт
B Ø 21 см	9-қуаттылық деңгейі Booster функциясы қазандар үшін	2 200 Вт 3 700 Вт
B Ø 26 см	9-қуаттылық деңгейі Booster функциясы қазандар үшін	2 600 Вт 3 700 Вт
B Ø 32 см	9-қуаттылық деңгейі Booster функциясы қазандар үшін	3 300 Вт 3 700 Вт

5.4 Конфорка

Ас әзірлемес бұрын, ыдыстың көлемі ас әзірленетін қыздыру аймағына сәйкес келетініне көз жеткізіп алыңыз:

Тазалау аймағы	Қыздыру аймағының түрі
⌸	Flex-аймағы → *"Flex Zone", Бет 10*
○/⊟	Бір контурлы конфорка
◎	Үш айналалық конфорка Сіздің сыртқы конфорканың өлшеміне сәйкес келетін астыңғы жағы бар ыдысты қолданған кезде, сіз пайдаланғыңыз келетін конфорка автоматты түрде қосылады.

5.5 Қалған қызу индикаторы

Пісіру панелі әр конфорка үшін қалдық жылу индикаторымен жабдықталған. Қалдық жылу индикаторы жанып тұрса, конфоркаға қол сұқпаңыз.

Индикация	Мағынасы
H	Ыстық конфорка.
h	Жылы конфорка.

6 Басқару элементі TwistPad

Пісіру аймағын және қуат деңгейін таңдау үшін қолданылатын айналмалы тұтқаны шешіп алуға болады. Магнитті айналмалы тұтқа арнайы бағдарламалау аймағында автоматты түрде ортаға дәл келтіріледі.

6.1 Орналастыру және басқару TwistPad

Тұтқаны сол аймақты шектейтін индикаторларға қатысты бағдарламалау аймағының ортасында тұратындай етіп орналастырыңыз.
Пісіру аймағын қосу үшін, айналмалы тұтқаны қажетті қыздыру аймағына келтіріп басыңыз. Пісіру деңгейін таңдау үшін, айналмалы тұтқаны бұраңыз.

Ескертпе: Айналмалы тұтқа дәл ортада орналаспаса да, дұрыс жұмыс істейді.
Айналмалы тұтқаны әрқашан таза ұстаңыз. Ластану салдарынан функция жұмысы нашарлауы мүмкін.

6.2 Пайдалану нұсқаулары

- Ауыстырып-қосқыштың ішінде күшті магнит бар. Ауыстырып-қосқышты несие карталары немесе магниттік жолақтары бар карталар сияқты магниттік деректер тасымалдаушыларына жақындатпаңыз. Олар зақымдалуы мүмкін. Теледидар мен экрандарда да кедергілер болуы мүмкін.
- Ауыстырып-қосқыш магнитті болып келеді. Пісіру панелінің астыңғы жағына жабысқан металл бөлшектер оның бетін сызып тастауы мүмкін. Ауыстырып-қосқышты әрқашан мұқият тазалаңыз.

6.3 TwistPad алып тастау

Ас әзірлеу барысында пісіру аймағындағы айналмалы тұтқаны алып тастауға болады.
Айналмалы тұтқаны алып тастағанда, 10 минутқа Сүрту кезінде қорғау функциясы іске қосылады. Берілген уақыт аяқталған соң айналмалы тұтқаны бастапқы күйіне қайтармасаңыз, пісіру панелі өшеді.

⚠ **ЕСКЕРТУ – Өрт шығу қатері!**
Пісіру панелі одан әрі қыза бере алады.
Егер осы 10 минут ішінде Twistpad аймағына металдан жасалған зат қойсаңыз, пісіру аймағы әрі қарай қыза беруі мүмкін.
- ▸ Пісіру панелін әрқашан негізгі қосқыш арқылы өшіріңіз.

7 Бірінші пайдаланудан алдын

Келесі нұсқауларды орындаңыз.

7.1 Бірінші рет тазалау

Плита бетінен қалған қаптаманы алып тастап, бетін ылғалдық шүберекпен сүртіңіз. Ұсынылған жуғыш заттардың тізімін ресми сайттан табуға болады *www.gaggenau.com*.
Күтім және тазалау туралы қосымша мәліметтер.
→ *Бет 24*

7.2 Индукциямен пісіру

Кәдімгі пісіру панелдермен салыстырғанда, индукциялық қыздыру пайдаланып тағамды пісіру, пісіру және қуыру кезінде уақыт үнемдеу, қуат үнемдеу және күтім жасау және тазалау процессін жеңілдету сияқты артықшылықтарды және кейбір өзгерістерді әкеледі. Ол сонымен бірге жылылық тікелей ыдыс-аяқта шығаратындықтан, жылыту жақсы басқарады.

7.3 Пісіру ыдысы

Ұсынылған ыдыс-аяқтардың тізімін ресми сайттан табуға болады *www.gaggenau.com*.
Тиісті ыдыс туралы толығырақ мәліметтер. →*Бет 6*

7.4 Home Connect реттеу

Құрылғы бірінші рет қосылғанда үй желісі параметрлерінің терезесі ашылады. Дисплейде бірнеше секундқа .
Қосылым орнатуды бастау үшін сенсорды басыңыз да, бөлімде жазылған ақпаратқа назар аударыңыз.
Бастапқы параметрді ұмыту үшін кез келген сенсорды түртіңіз.
→ *"Home Connect", Бет 21*

8 Негізгі басқару

8.1 Пісіру аймағын қосу

- ▸ ⏻ түймешігін түртіңіз.
  Қыздыру аймақтарының символдары мен осы уақытқа қолайлы функциялар жанады. Пісіру аймағының қасында 0 белгісі жанады. Айналмалы түймені реттеу диапазонына қойыңыз.
- ✔ Пісіру панелі жұмысқа дайын.

Қайтадан белсенді қылу

- ▸ Егер құрылғыны бастапқы 4 секундтің ішінде тағы да қоссаңыз, пісіру панелі алдынғы параметрлерімен жұмыс істейді.

8.2 Пісіру панелін өшіру

- ▸ ⏻ символын барлық индикаторлар өшпегенше түртіңіз.
- ✔ Барлық конфоркалар өшірілген.

Ескертпе: Егер барлық конфоркалар 20 секундтан артық өшіп тұратын болса, пісіру панелі өшіп қалады.

8.3 Конфоркалардағы қуат деңгейін баптау

Пісіру аймағында 17 қуат деңгейі бар, 1 олар аралық мәндермен бірге 9 дейін көрсетіледі. Ыдыс пен жоспарланған пісіру процесі үшін ең қолайлы қуат деңгейін таңдаңыз.

1. Пісіру аймағын таңдаңыз. Ол үшін қажетті пісіру аймағының деңгейіндегі айналмалы тұтқаны түртіңіз.
- ✔ 0 жарығы күшейе түседі.
2. Айналмалы тұтқаны индикацияда қажетті қуат деңгейі көрсетілгенше бұраңыз.
- ✔ Қуаттылық деңгейі бапталған.

Ескертпе: Конфоркада ыдыс тұрмаса немесе ыдыс плита түріне қарай жарамсыз болса, таңдалған қыздыру қуаты жыпылықтайды. Конфорка біраз уақыттан кейін өшеді.

QuickStart

- ▸ Егер сіз плитаны қосар алдында ыдысты оның үстіне қойсаңыз, онда ыдыс плита қосылған кезде танылады және сәйкесінше конфорка таңдалады. Содан кейін, 20 секунд ішінде қуат деңгейін таңдау керек, әйтпесе плита сөнеді.

Қуат деңгейін өзгерту не конфорканы сөндіру

1. Конфорканы таңдаңыз.
2. Қажетті қуат деңгейін таңдаңыз немесе оны 0 арқылы айналмалы тұтқамен орнатыңыз.
- ✔ Қыздыру аймағының конфорканы өзгертілген немесе конфорканы сөндірілген және қалдық жылу дисплейі пайда болады.

8.4 Тамақ дайындауға арналған кеңестер

Кестеде белгілі бір тағамдарды пісіру үшін жылытудың қай қыздыру қуаты (⎓) оңтайлы екендігін көрсетілген. Пісіру уақыты (◷ min) тағамдың түрі, салмағы, қалындығы мен сапасына байланысты ретте өзгеруі мүмкін. Қыздыру үшін 8- 9 қыздыру қуатын пайдаланыңыз.

	⎓	◷ min
Еру		
Сарымай, бал, желатин	1 - 2	-
Жылыту және жылы ұстау		
Ыстық сосискалар [1]	3 - 4	-
Еріту және ысыту		
Шпинат, тоңазытылған	3 - 4	15 - 25
Қайнатпай пісіру, аз қайнатып пісіру		
Картоп клецкілері [1]	4.5 - 5.5	20 - 30
Көпіршілінген тұздықтар, мысалы, Бернез тұздығы, Голландия тұздығы	3 - 4	8 - 12
Пісіру, ұайнату, бұқтыру		
Күріш (судың екі есе мөлшерде)	2.5 - 3.5	15 - 30
Картоп қабығымен	4.5 - 5.5	25 - 35
Кеспе [1]	6 - 7	6 - 10
Көжелер	3.5 - 4.5	15 - 60
Көкөністер	2.5 - 3.5	10 - 20
Жылдам пісіру кәстрөлінде қоб сорпаны пісіру	4.5 - 5.5	-
Бұқтыру		
Бұқтырылған құырдақ	4 - 5	60 - 100
Гуляш	3 - 4	50 - 60
Қуыру/аз мөршерде маймен қуыру [1]		
Шницель, өңделмеген немесе аунатылған	6 - 7	6 - 10
Стейк, қалындығы 3 см	7 - 8	8 - 12
Құс төс еті, қалыңдығы 2 см	5 - 6	10 - 20
Гамбургер (қалыңдығы 2 см)	6 - 7	10 - 20
Балық пен балық еті, аунатылған	6 - 7	8 - 20
Асшаяны мен теңіз шаяны	7 - 8	4 - 10
Жаңа піскен көкөністер мен саңырауқұлақтарды шала қуыру	7 - 8	10 - 20
Тоңазытылған, мысалы табада піскен тағамдар	6 - 7	6 - 10
Омлет (бір-бірлеп пісірілген)	3.5 - 4.5	3 - 10
Қуыру (150-200 г порцияларды 1-2 литр өсімдік майға порциялап қуыру) [1]		
Тоғазытылған өнімдер, мысалы, картоп фри, тауық наггетстері	8 - 9	-
Көкөніс, саңырауқұлақ, аунатылған немесе сыралы қамырда немесе температура піскен	6 - 7	-

[1] Қақпақсыз

	⎓	◷ min
Кіші печенье, мысалы, дөңгелек бүйрек/турамалы бүйрек, жеміс салынған сыра қамыры	4 - 5	-

9 Flex Zone

Flex-пісіру аймағы кез келген пішіндегі не көлемдегі ыдысты қалауыңызша орналастыруға мүмкіндік береді. Ол төрт индукторды қамтиды, олар бір біріне байланыссыз жұмыс істейді. Егер икемді пісіру аймағы жұмыс істесе, онда тек бетінде ыдысы бар аймақ белсендіріледі.

9.1 Ыдысты орналастыру:

Flex-конфорканы, қолданылатын ыдыстың түріне қарай, екі түрлі конфигурациялауға болады. Жылудың жақсы анықталуы мен таралуын қамтамасыз ету үшін, суреттерде көрсетілгендей, ыдысты ортаға қою керек.

Біріктірілген конфорка ретінде

Бір ыдыста ғана пісіру үшін ұсынылады.

- Ыдысты көлеміне қарай орналастыру: Ыдысты көлеміне қарай орналастыру:

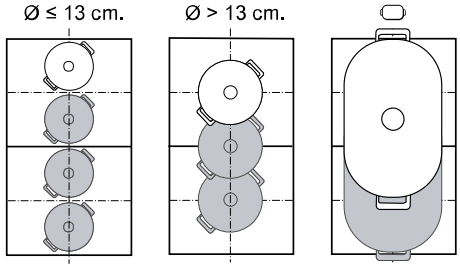

- Ұсынылатын сопақша ыдыс ⬭:

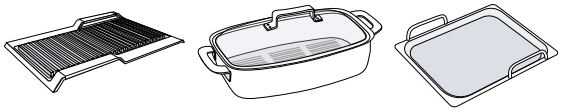

Екі бөлек конфорка ретінде

Екі ыдыста пісіру үшін ұсынылады.
Алдыңғы және артқы конфорканы екі бөлек пайдаланып, әрқайсысына жеке қуат деңгейін таңдауыңызға болады.

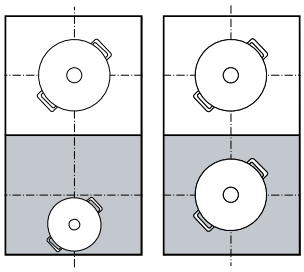

9.2 Flex Zone – Қосылып жатыр

Әдетегідей икемді пісіру аймағы екі бөлек пісіру аймағы ретінде конфигурацияланған. Пісіру аймақтарын біріктіру үшін келесі функцияларды қосыңыз:

1. Екі пісіру аймағының біреуін таңдаңыз.
2. ⬚ басыңыз.
✔ Индикаторы жанады. Пісіру аймағымен қосылыс орнатылған.

Ескертпе: Ыдысты белсендірілген пісіру аймағынан жылжытсаңыз немесе көтерсеңіз, автоматты түрде іздеу басталады. Осы іздеу кезінде пісіру аймағында табылған кез келген ыдыс сол аймақ үшін бұрын таңдалған қуат деңгейінде қызады.

9.3 Flex Zone ажыратыңыз.

▸ ⬚ түймешігін түртіңіз.
✔ Пісіру аймақтары өзара қосылмаған және бір-бірінен бөлек жұмыс істей береді.

10 Уақыттық функциялар

Пісіру панеліңіз үшін пісіру уақытын орнатудың әртүрлі функциялары бар:

- Өшіру таймері
- Таймер
- Жұмыс уақыты

10.1 Өшіру таймері

Бір немесе бірнеше пісіру аймақтары үшін бір пісіру уақытын бағдарламалауға мүмкіндік береді. Уақыт аяқталғанда, пісіру аймағы автоматты түрде өшіп қалады.

Өшіру таймері қосу

1. Пісіру аймағы мен қыздыру қуатын таңдау.
2. ◔ таңбасын түртіңіз.
✔ Қыздыру аймағында ◔ жанады.
3. Айналмалы тұтқамен пісіру уақытын таңдаңыз.
✔ Пісіру уақытының кері санағы басталады.
✔ Пісіру уақыты аяқталған соң пісіру аймағы сөніп, дыбыстық белгі беріледі.

Ескертпелер

- Пісіру уақыты Қуыру сенсоры белсендірілген пісіру аймағында бағдарламаланса, таңдалған температура деңгейіне жеткенде бағдарламаланған пісіру уақыты кері қайтарыла бастайды.

- Пісіру аймағы үшін пісіру уақыты бағдарламаланса және Пісіру сенсоры іске қосылса, белгіленген пісіру уақыты таңдалған температура деңгейіне жеткенде ғана басталады.

Өзгерту немесе сөндіру Өшіру таймері

1. Пісіру аймағын таңдап, ◔ түртіңіз.
2. Пісіру уақытын өшіру үшін, пісіру уақытын TwistPad арқылы өзгертіңіз немесе 00 орнатыңыз.

10.2 Таймер

Таймерді 0-ден 99 минутқа дейін орнатуға мүмкіндік береді. Бұл функция қыздыру аймақтары мен басқа параметрлерден тәуелсіз. Конфоркалар автоматты түрде өшпейді.

Таймер қосу

1. ⧖ таңбасын түртіңіз.
2. Айналмалы тұтқамен қажетті уақытты таңдаңыз.
3. Таңдалған параметрді ⧖ басып растаңыз.
- ✔ Пісіру уақытының санағы басталады.
- ✔ Уақыт аяқталған соң дыбыстық белгі шылдырайды және дисплей жыпылықтайды.

Таймер Өзгерту немесе сөндіру

1. ⧖ таңбасын түртіңіз.
2. Айналмалы тұтқамен пісіру уақытын өзгертіңіз немесе оны 00 күйіне келтіріңіз.
3. ⧖басып растаңыз.

Таймер Плюс

Дыбыстық белгі аяқталғанға дейін ⧖ бірнеше секунд бұрын Жұмыс уақыты функциясы қосылады. Дисплейде Таймер функциясы үшін орнатылған уақыт аяқталғаннан бері өткен аралық көрсетіледі. Таймер функция индикаторында бұрын орнатылған уақыт жыпылықтайды.

- ▸ ⧖ батырмасын бірнеше секундтай басып тұрыңыз.
- ✔ Жұмыс уақыты тоқтап, индикаторлар сөнеді.
- ✔ Функция өшірілді.

10.3 Жұмыс уақыты

Таймер функциясы іске қосылғаннан бері өткен уақытты көрсетеді.

Жұмыс уақыты қосу

- ▸ ⏱ түймешігін түртіңіз.
- ✔ 00 жанады.
- ✔ Пісіру уақытының санағы басталады.

Жұмыс уақыты өшіру

1. ⏱ таңбасын түртіңіз.
- ✔ Функция тоқтайды. Индикаторлар жанып тұра береді.
2. Индикаторларда қызғылт сары түс жанып тұрғанда қайтадан ⏱ басса, уақыт әрі қарай жүре береді.
3. ⏱ ұзақ басып тұрса, индикаторлар сөнеді.
- ✔ Функция өшірілді.

11 Кәсіби аспаз функциясы

Бұл функцияның көмегімен әр пісіру аймағы үшін алдын ала орнатылған қуат деңгейін орнатуға болады. Ұсынылған мәнді қабылдау үшін, 9,5 минут ішінде пісіру аймағына сәйкес келетін ыдысты қойыңыз.

11.1 Кәсіби аспаз функциясын іске қосыңыз

1. Пісіру панелін қосыңыз.
2. ⌶ басыңыз.
- ✔ Белгіленген қуат деңгейі пісіру аймағы индикаторында жанып тұрады.
3. 8 минут ішінде сәйкес келетін пісіру ыдысын қойыңыз. Ыдыс анықталған бойда пісіру аймағы таңдалады. Қуат деңгейін айналмалы тұтқамен реттеуге болады.
- ✔ Белгіленген уақыт өткен соң, пісіру аймағының қуат деңгейі индикаторлары жыпылықтай бастайды.
4. «Кәсіби аспаз» режиміндегі жұмыс уақытын ұзарту үшін, 90 секунд ішінде ⌶ таңбасын қайта түртіңіз. Таңбаны түртпесеңіз, бос пісіру аймақтары өшіп қалады.

Ескертпелер

- «Кәсіби аспаз» режимінде тағамды ыстық күйінде сақтау функциясын да орнатуға болады.
- Пісіру аймағына сәйкес келмейтін материалдан, мәселен, алюминийден жасалған ыдыс қолданылса, сол ыдысты алып тастамайынша қуат деңгейінің индикаторы жыпылықтап тұрады. Ыдысыңыз индукциялық қыздыру тәсілімен ас әзірлеуге жарайтынын тексеру үшін, «Асүй ыдысын тексеру» тарауында берілген нұсқауларды қараңыз. →*Бет 20*

11.2 «Кәсіби аспаз» функциясын өшіру

Функцияны екі түрлі жолмен өшіруге болады:

Бірден өшіру

- ▸ ⌶ басыңыз.
- ✔ Барлық пісіру аймақтары 0 қуат деңгейіне ауысады.
- ✔ Таңбада ақ түс жанады.

Автоматты өшіру

Функция автоматты түрде өшеді: егер бір немесе бірнеше пісіру аймағына 8 минут ішінде ыдыс қойылмаса, ⌶ басталып, тиісті пісіру аймағының индикаторлары 90 секунд жыпылықтап тұрады.

- ▸ Функцияны өшіру үшін, ⌶ таңбасын екі рет басыңыз. ⌶ таңбасын түртпесе, 90 секунд өткен соң функция автоматты түрде өшеді.
- ✔ ⌶ таңбасында ақ түс жанып, бос тұрған пісіру аймақтарының қуаты 0 ауысады.
- ✔ Белсенді пісіру аймақтары орнатулы режимде жұмысын жалғастыра береді.

11.3 Параметрлерді өзгерту

- ▸ Негізгі баптаулар мәзіріне кіріп, алдын ала орнатылған мәндерді өзгертуге болады . →*Бет 19*

12 Booster функциясы қазандар үшін

Бұл функцияның көмегімен көп суды 9 қарағанда тезірек ысытасыз.
Бұл функция, сол топтың басқа бір конфоркасы қосылып тұрмаған кезде, барлық конфоркалар үшін қолжетімді.

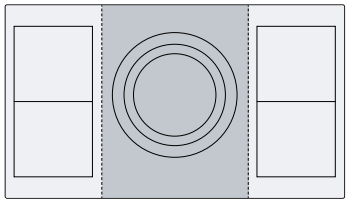

12.1 Booster функциясы қазандар үшін қосу

1. Конфорканы таңдаңыз.
2. » түймесін басыңыз. P индикаторы жанады.
✔ Функция қосылған.

Ескертпе: Бұл функцияны да біріктірілген Flex-конфоркада пісірген кезде, қосуға болады.

12.2 Booster функциясы қазандар үшін өшіру

1. Конфорканы таңдаңыз.
2. » түймесін басыңыз. Pиндикаторы сөнеді де, конфорка 9 деңгейіне қайта қосылады.
✔ Функция өшірілді.

Ескертпе: Белгілі бір жағдайларда бұл функция, плита ішіндегі электроника элементтерін бұзылудан қорғау үшін, автоматты түрде сөніп қалуы мүмкін.

13 Booster функциясы табалар үшін

Бұл функция табаны 9 қарағанда тезірек ысытуға мүмкіндік береді.
Бұл функция, сол топтың басқа бір конфоркасы қосылып тұрмаған кезде, барлық конфоркалар үшін қолжетімді.

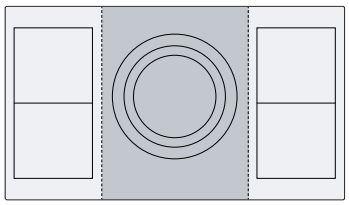

13.1 Пайдалану нұсқаулығы

- Табаның қақпағын жаппаңыз.
- Бос табаны ысытқанда, ешқашан қараусыз қалдырмаңыз.
- Тек суық табаны пайдаланыңыз.
- Түбі толықтай жалпақ табаны пайдалану керек. Түбі жұқа табаны пайдалануға болмайды.

13.2 Booster функциясы табалар үшін қосу

1. Конфорканы таңдаңыз.
2. ⌣» түймесін басыңыз. b индикаторы жанады.
✔ Функция қосылған.

Ескертпе: Бұл функцияны да біріктірілген Flex-конфоркада пісірген кезде, қосуға болады.

13.3 Booster функциясы табалар үшін өшіру

1. Конфорканы таңдаңыз.
2. ⌣» түймесін басыңыз. bиндикаторы сөнеді де, конфорка 9 деңгейіне қайта қосылады.
✔ Функция өшірілді.

Ескертпе: Температураның қатты көтерілуін болдырмау үшін, функция 30 секундтан кейін автоматты түрде өшіп қалады.

14 Жылы күйде ұстау функциясы

Бұл функцияны шоколадты немесе майды еріту қажет болғанда немесе тағамды жылыту қажет болғанда пайдалануға болады.

14.1 Жылы күйде ұстау функциясы қосу

1. Қажетті конфорканы таңдау.
2. Келесі он секунд ішінде ⌣ басу керек.
   L жанып тұр.
✔ Функция қосылған.

14.2 Жылы күйде ұстау функциясы өшіру

1. Конфорканы таңдаңыз.
2. ⌣ түймесін басыңыз.
   L өшеді.
✔ Функция өшірілді.

15 Параметрлерді растау

Бұл функцияның көмегімен бір конфорканың пісіру кезеңін, белгіленген пісіру уақытын және таңдалған пісіру функциясын басқа конфоркаға көшіре аласыз.

15.1 Параметрлерді растау

Талап: Ыдысты қосылмаған және әлі алдын ала орнатылмаған немесе бұрын басқа ыдыс қойылмаған пісіру алаңына жылжытыңыз.

1. Ыдысты 90 секунд ішінде жылжытыңыз.

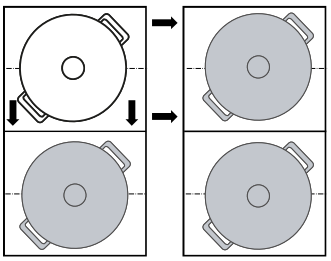

Ыдыс анықталып, жаңа пісіру аймағының индикаторында алдында таңдалған қуат деңгейі жыпылықтайды.
басқару тақтасында, ал түрлендірілген бу аймағында көрсетіледі.

2. Параметрлерді орнату үшін, тұтқа көмегімен жаңа конфорканы таңдаңыз.
Құрылғы бастапқы конфорканың қуат деңгейін деңгейіне қояды.

✔ Параметрлер жаңа пісіру алаңына ауыстырылады.

Ескертпе: Егер параметрлерді бекітпей тұрып, басқа бір пісіру аймағына жаңа бір ыдысты қоятын болсаңыз, бұл функцияны екі ыдыс үшін де пайдалана аласыз.

16 Пісіруге көмек функциясы

Пісіру көмекшісі оңай пісіруге кепілдік береді және тамаша пісіру нәтижелерін қамтамасыз етеді. Қажетті температураны таңдағаннан кейін сенсорлар ыдыстың температурасын үздіксіз өлшейді және пісіру процесінде оны тұрақты түрде сақтайды.

Артықшылықтар

- Құрылғы таңдалған температураға жеткенде, ол оны автоматты түрде тұрақты сақтайды және энергияны үнемдейді.
- Май қызып кетпейді және тағам қатты пісіп кетпейді.

16.1 Қуыру сенсоры

Тұздық дайындау не оны қайнатып қойылту, құймақ пісіру не майға жұмыртқа қуыру, көкөніс пен стейкті қажетінше қуыру кезінде температураны бақылап тұру үшін қолайлы.
Бұл функция белгісі бар барлық конфоркаларда қолжетімді.

Температура деңгейлері

Тағам пісірудің температуралық деңгейлері.

Басқыш	Температура	Функциялар
1	120 °C	Тұздықты қайнату және қайнатып қойылту, көкөніс қуыру
2	140 °C	Зәйтүн майына не сары майға жеңіл ғана қуыру
3	160 °C	Балық пен ірі кесек тағамды қуыру
4	180 °C	Нан қиқымына аунатылған, мұздатылған тағамды және гриль қуыру (фритюрада)
5	215 °C	Қатты қызатын гриль және гриль табағы

Ұсынылатын ыдыс

Бұл функция үшін өте жақсы нәтиже беретін арнайы ыдыс жасалған.
Ұсынылған ыдысты клиенттерді қолдау қызметі, арнайы не онлайн дүкендер арқылы ала аласыз *www.gaggenau.com*.

Ескертпе: Басқа ыдысты пайдалансаңыз да болады. Бірақ ыдыстың қасиетіне қарай, көзделген температура таңдалған температурадан ауытқуы мүмкін.

Қуыру сенсоры қосу

1. Бос ыдысты пісіру аймағына қойыңыз.
2. Пісіру аймағын таңдап, басыңыз.

✔ Пісіру аймағының индикаторында жанады.
✔ Температура режимі көрсетіледі.

3. Келесі 10 секунд ішінде айналмалы тұтқаның көмегімен қажетті температура аумағын таңдаңыз.

✔ Пісіру аймағының индикациясы және арасындағы қызу аймағын көрсетеді. Бұл мән таңдалған температурамен алма-кезек жыпылықтайды.
✔ Орнатылған температура режиміне жеткенде, дыбыстық белгі беріліп, қызу индикаторы сөнеді. Температура режимі көрсетіледі.

4. Табаға сұйықмай құйып, пісіретін тағамды салыңыз.

Ескертпе: Егер пісіруге 250 мл-ден артық май қажет болса, майды құйып, пісіретін тамақты салмай тұрып, бір-екі секунд күтіңіз.

Қуыру сенсоры өшіру

- ▸ Конфорканы таңдап, ⏥ басыңыз.
- ✔ Функция өшірілді.

Қуыру сенсоры-мен пісіруге арналған ұсыныстар

Кестеде тиісті қыздыру сатылары көрсетілген тағамдар ассортименті ұсынылған 🌡. Көрсетілген пісіру уақыты ◷ min өнімдердің мөлшері, сапасы және жалпы күйіне қарай өзгеруі мүмкін.

	🌡	◷ min
Ет		
Шницель	4	6-10
Шницель, аунатылған	4	6-10
Филе	4	6-10
Котлеттер	3	10-15
Кордон блю, вена шницелі	4	10-15
Қан аралас стейк, қалыңдығы 3 см	5	6-8
Стейк, орташа, қалыңдығы 3 см	5	8-12
Стейк, жақсы қуырылған, қалыңдығы 3 см	4	8-12
Сегізкөз сүйегі бар стейк, қан аралас, қалыңдығы 4,5 см	5	10-15
Сегізкөз сүйегі бар стейк, орташа сирек қуырылған, қалыңдығы 4,5 см	5	20-30
Құстың төс еті, қалыңдығы 2 см	3	10-20
Шпик	2	5-8
Тартылған ет	4	6-10
Гамбургер, қалыңдығы 1,5 см	3	6-15
Ет фрикаделькалары, қалыңдығы 2 см	3	10-20
Сосиска	3	8-20
Чоризо шұжығы, жартылай дайын өнім	3	10-20
Шашлық, кәуап	3	10-20
Гирос	4	7-12
Балық және теңіз өнімдері		
Балық еті	4	10-20
Балық еті, аунатылған	4	10-20
Балық еті, қуырылған, тұтас	3	10-20
Сардина	4	6-12
Скампия, асшаяндар	4	4-8
Кальмар, теңіз құрты	4	6-12
Жұмыртқа қосылған тағамдар		
Глазунья, сарымай	2	2-6
Уыздықтар	4	2-6
Араластырылған уыздық	2	4-9
Омлет	2	3-6
Француз тосты	3	4-8
Француз құймақшалары, құймақтар, панкейктер, такос	5	1-3
Көкөністер		
Қуырылған картоп	5	6-12
Қытырлақ картоп	4	15-25
Картоп құймағы	5	2-4
Түйінді пияз, қуырылған сарымсақ	2	2-10
Пияз дөңгелектері	3	5-10
Цукинилер, баялды, тәтті бұрыштар	2	4-12
Көк қасқыржем	3	4-15
Саңырауқұлақтар	4	10-15
Өсімдік майына бұқтырылған көкөністер	1	10-20
Темпура қамырындағы көкөністер	4	5-10
Тоңазытылған өнімдер		
Балапан етінен жасалған наггетс	4	10-15
Балық таяқшалары	4	8-12
Қытырлақ картоп	5	4-8
Қуырылатын тағамдар	3	6-10
Спринг-роллдар	4	10-30
Бәліштер, крокеттер	5	3-8
Тұздықтар		
Қызанақ тұздығы	1	25-35
Бешамель тұздығы	1	10-20
Ірімшік тұздығы	1	10-20
Тәтті тұздықтар	1	15-25
Тұздықтар, қайнатылған	1	25-35
Басқа		
Қуырылған ірімшік	3	7-10
Кесіліп қуырылған нан	3	6-10
Қуырылған нан	4	4-8
Құрғақ дайын тамақтар	1	5-10
Бадам, грек жаңғағы, балқарағай жаңғағы, қуырылған	4	3-15
Попкорн	5	3-4

16.2 Пісіру сенсоры

Бұл функцияның көмегімен Сіз тамақты қыздыра, қайната, пісіре аласыз, қысыммен пісіре аласыз немесе бақыланатын температурада көп май құйылған ыдыста қуыра аласыз және жылдам қайнататын кастрөлде пісіре аласыз.
Бұл функцияларды пайдалану үшін Сізге сымсыз пісіруге арналған сымсыз пісіру сенсоры қажет.
Бұл функция күнделікті ыдыстағы сымсыз пісіру сенсоры бар барлық пісіру аймақтары үшін қол жетімді.

Температура деңгейлері

Тағам пісірудің температуралық деңгейлері.

Басқыш	Температура	Функциялар	Пісіру ыдысы
1	70 °C	Жылыту және жылы ұстау	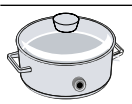
2	90 °C	Пісу	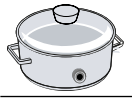
3	100 °C	Қайнату	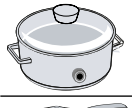
4	120 °C	Жылдам қайнататын кастрөлде пісіру	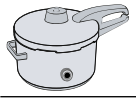

Басқ ыш	Темпера тура	Функциялар	Пісіру ыдысы
5	180 °C	Майда қуыру	

Пісіру сенсорыфункциясы бойынша нұсқаулар

- СС функциясы туралы ескертпелерСымсыз пісіру сенсоры сұйықтықтың температурасын контейнерге бекітілген силикон негізі арқылы өлшейді. Өлшеудің дұрыстығы үшін силикон негізі өлшенетін сұйықтықпен толығымен жабылуы керек.
- Пісіруді бастамас бұрын сымсыз пісіру сенсорының жақтауы және ыдысқа бекітілген силикон негізі толығымен құрғақ болуы керек.
- Пісіру барысында сымсыз пісіру сенсорын алып тастамаңыз. Пісіргеннен кейін сенсорды абайлап алыңыз, себебі сенсор ыстық болуы мүмкін.
- Электр қуатын үнемдеу үшін қақпақты пайдаланыңыз.
- Бетінде пісіру сенсоры бекітілген ыдысты сенсоры пісіру аймағының сыртқы жағына қарайтын етіп орналастырыңыз.
- Қызып кетпеу үшін сымсыз пісіру сенсорын басқа ыстық ыдысқа бағыттамаңыз.

Пісіру сенсоры қосу

Талап: Сымсыз пісіру сенсорын қосыңыз.

1. Сымсыз пісіру сенсорын ыдысқа бекітіңіз.
2. Бір ыдысқа сұйықтықты жеткілікті түрде құйыңыз да, оны қалаған пісіру аймағына орнатыңыз және әрдайым қақпақпен жабыңыз.
3. Дайындалатын тағамға байланысты қажетті температура деңгейін таңдаңыз.

✔ Функция қосылған.

✔ Су немесе өсімдік майы оңтайлы температураға жеткенге дейін жыпылықтап тұрады. Содан соң пісірілетін тағамды ыдыс ішіне салуға болады. Дыбыстық белгі берілгеннен кейін температура таңбасы жыпылықтауын тоқтатады.

4. Қақпақты сигнал дыбысынан соң шешіп тағамды қосыңыз. Пісіру барысында қақпақты алып тастамаңыз.

Пісіру сенсоры өшіру

1. Пісіру аймағын таңдаңыз.
2. Параметрлер аймағында ⏻ түртіңіз.

✔ Функциялар өшірілген.

Ескертпелер

- Пісіру функцияларын қайта қосу үшін шамамен 10 секунд күтіңіз.
- Плита ажыратылған Кезде Bluetooth® қосылымы өшіріліп, қуат үнемдеу режиміне өтеді.

Пісіру сенсоры-мен пісіруге арналған ұсыныстар

Келесі кестеде түрлі тағамдар үшін оңтайлы температура параметрлері берілген. 🌡°C және ◷ min тағамның мөлшеріне, күйіне және сапасына байланысты.

Жылыту және жылы ұстау

	🌡°C	◷ min
Гуляшты қыздыру	70	10-20
Глинтвейн, жылыту	70	5-15

- Қайнатпай пісіру

	🌡°C	◷ min
Ет		
Сосиска	90	10-20
Балық		
Бұқтырылған балық	90	15-20
Жұмыртқа қосылған тағамдар		
Пісірілген жұмыртқалар	90	2-5
Картоп		
Картоп клецкілері	90	30-40
Кеспе мен дәнді дақылдар		
Күріш	90	25-35
Буланған күріш	90	25-35
Тұтас дәнді күріш	90	45-55
Күріш, басмати және тай түрі	90	8-12
Жабайы күріш	90	20-30
Полента	90	3-8
Ұнтақ ботқасы	90	5-10
Көжелер		
Жылдам дайындалатын кремдер	90	10-15
Десерт		
Сүтті күріш	90	40-50
Сұлы ботқасы	90	10-15
Шоколад пудингі	90	3-5
Әрі қарай		
сүт	90	3-10

- Қайнатып пісіру

	🌡°C	◷ min
Ет		
Ет клопстары	100	20-30
Тауық	100	60-90
Бұзау еті	100	60-90
Жұмыртқа қосылған тағамдар		
Пісірілген жұмыртқа	100	5-10
Көкөністер мен бұршақ тұқымдастар		
Брокколи	100	10-20
Гүлді қырыққабат	100	10-20
Брюссель қырыққабаты	100	30-40
Жасыл бұршақтар	100	15-30
Нут	100	60-90
Асбұршақтар	100	15-20
Жасымық	100	45-60
Картоп		
Ньокки	100	3-6
Картоп, суға пісірілген	100	30-45
Тәтті картоп	100	30-45
Кеспе мен дәнді дақылдар		
Қатты бидай кеспесі	100	7-10
Жаңа дайындалған макарон	100	3-5
Толы бидай ұны	100	7-10

	°C	min
Қатты бидай кеспесі, толтырылған	100	15-20
Жаңа дайындалған кеспе,толтырылған	100	5-8
Киноа	100	10-12
Көжелер		
Үйде дайындалған сорпалар	100	60-90
Тез дайындалатын сорпалар	100	5-10
Десерт		
Компот	100	15-25
Тоңазытылған өнімдер		
Жасыл бұршақтар	100	15-30

Жылдам қайнататын кастрөлде пісіру

	°C	min
Ет		
Тауық	120	15-25
Бұзау еті	120	15-25
Көкөністер мен бұршақ тұқымдастар		
Көкөністер	120	3-6
Нут	120	25-35
Жасымық	120	10-20
Бұршақтар	120	25-35
Картоп		
Картоп	120	10-20
Тәтті картоп	120	10-20
Кеспе мен дәнді дақылдар		
Күріш	120	6-8
Тұтас дәнді күріш	120	12-18
Көжелер		
Үйде дайындалған сорпа	120	20-30

Көп мөлшердегі маймен қуыру
Майды қыздыру үшін қақпақты жабыңыз, ал тағамды қуыру үшін алып тастаңыз.

	°C	min
Ет		
Тауық бөліктері	180	10-15
Ет клопстары	180	10-15
Балық		
Сыра қамырында дайындалған балық, аунатылған	180	10-15
Көкөністер мен бұршақ тұқымдастар		
Сыра қамырында дайындалған көкөніс, аунатылған	180	4-8
Шампиньондар, аунатылған немесе сыра қамырында дайындалған	180	4-8
Десерт		
Берлиндік жұмсақ бәліш, майға пісірілген бәліш	180	5-10
Тоңазытылған өнімдер		
Фри	180	4-8

16.3 Сымсыз пісіру сенсоры

Пісіру сенсорықолдану үшін сымсыз пісіру сенсорын сатып алу керек.
Сымсыз пісіру сенсорын тұтынушыларға қызмет көрсету орталығынан, веб-дүкеннен немесе арнайы дүкеннен *www.gaggenau.com* сатып алуыңызға болады.

Сымсыз пісіру сенсорын қосу

Сымсыз пісіру сенсорды басқару панелімен байланыстыру үшін келесі шарттарды орындаңыз:

1. Негізгі параметрді *c5* түртіңіз. Негізгі параметрлер →*Бет 19*
✔ -индикаторы жанады.
2. Индикаторы жанған пісіру аймағын таңдаңыз. Сигнал естіледі. жыпылықтайды.
3. 30 секунд ішінде сымсыз пісіру сенсорының ортасына қысқаша түртіңіз.
   ▸ Бірнеше секундтан кейін пісіру аймағының визуалды дисплейінде пісіру сенсорының басқару панелімен қосылуы туралы хабарлама пайда болады.

	Нәтиже	
0	Байланыс орнатылды	Пісіру сенсоры қолжетімді.
1	Қате қосылыс	Байланыс қатесі – Байланыстыру процессін қайталаңыз. Нәтиже *1* өзгермесе, онда тұтынушыларға қызмет көрсету орталығына хабарласыңыз.
2	Қате қосылыс	Байланыс қатесі – Bluetooth байланыс қателігі. Байланыстыру процессін қайталаңыз. – Сіз пісіру аймағын таңдағаннан кейін 30 секунд ішінде сымсыз пісіру сенсорының ортасына қол тигізбедіңіз. Байланыстыру процессін қайталаңыз. – Сымсыз пісіру сенсорының батареясы таусылған. Батареяны ауыстырыңыз, сымсыз пісіру сенсорын қалпына келтіріңіз және қосылу процесін қайталаңыз.

Сымсыз пісіру сенсордың мәндерін қайтару

1. Шамамен 8-10 секунд бойы сенсордың ортасына басып тұрыңыз.
✔ Сол кезде пісіру сенсордың жарық диодты индикаторы үш рет жанады.
✔ Мәндерді қайтару жарық диодтың үшінші рет жанған кезінде басталады.
2. Осы кезден бастап сенсордың ортасына баспаңыз.
✔ Жарық диоды өшкеннен кейін пісіру сенсорының мәндерін қайтару аяқталды деп саналады.
3. Қосу барысын 2 тармақтан бастап жазылғандай қайталаңыз.

Қайнау нүктесін реттеу

Судың қайнай бастайтын сәті, теңіз деңгейінен үйдің биіктігіне байланысты. Су тым күшті немесе тым әлсіз болса, Сіз судың қайнау уақытын өзіңіз реттей аласыз. Ол үшін:
c 5 таңдаңыз. Негізгі параметрлер →*Бет 19*

Биіктігі	Реттеу мәні
0 м	1
100 - 200 м	2
200 - 400 м	3[1]
400 - 600 м	4
600 - 800 м	5
800 - 1000 м	6

Биіктігі	Реттеу мәні
1000 - 1200 м	7
1200 - 1400 м	8
1400 метрден биік	9

Ескертпе: 3/100°C температура тиімді пісіру үшін жеткілікті. Неғұрлым қарқынды пісіру үшін төменірек биіктікті таңдаңыз.

17 Сымсыз пісіру сенсоры

Пісіру сенсорықолдану үшін сымсыз пісіру сенсорын сатып алу керек.
Сымсыз пісіру сенсорын тұтынушыларға қызмет көрсету орталығынан, веб-дүкеннен немесе арнайы дүкеннен *www.gaggenau.com* сатып алуыңызға болады.

17.1 Жеткізілім жиынтығы

Жеткізілген соң барлық бөлшектерді тексеріп, жинақтың толық екеніне және онда еш зақым жоқ екеніне көз жеткізіңіз.

- A Сымсыз пісіру сенсоры
- B Силикон қаптамасы
- C Шаблон

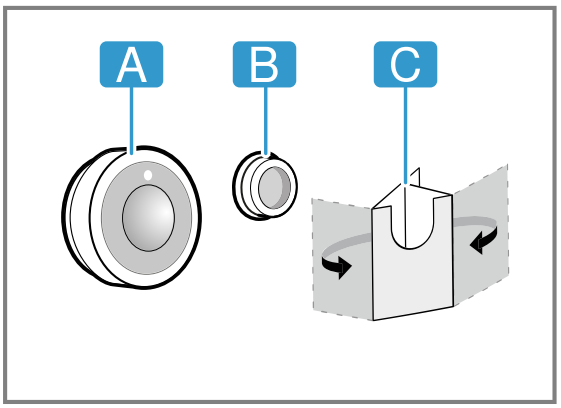

17.2 Силикон қаптамаларды орнату

Силикон қаптамасы пісіру сенсорын ыдыс-аяққа бекітеді. Ыдыстың үстіне орналастыру үшін:

1. Қазандағы жабыстыру жайы майсыз болуы тиіс. Ыдыс жуыңыз, жақсылап құрғатыңыз және мысалы алкоголь бар сұйықтықпен желімдеу аймағын сүртіңіз.
2. Қорғау пленкасын силиконды қаптамадан алып тастаңыз. Жинақтағы шаблон көмегімен силиконды қаптаманы ыдысқа тиісті биіктікте жабыстырыңыз.

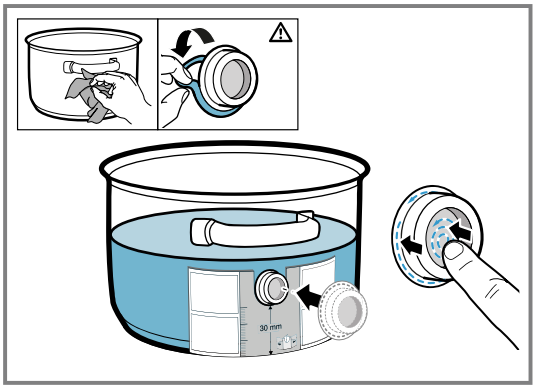

3. Силикон қаптаманың барлық бетіне және ішкі аймағына басыңыз.
4. Желімді бір сағат құрғатыңыз. Осы уақытта ыдысты қолдануға немесе жууға болмайды.

Ескертпе: Силикон қаптамасы алынып қалса, жаңасын пайдаланыңыз. Қажет болса, бес силикон қаптама жинағын мамандандырылған сатушылардан, тұтынушыларға қызмет көрсету орталығымыздан немесе 17007119 кодына сілтеме жасай отырып, біздің ресми веб-сайтымыздан *www.gaggenau.com* сатып алуға болады.
Барлық желімді заттар сақталған кезде уақыт өте келе күшін жоғалтады. Бұған жол бермеу үшін силикон негіздерін алғаннан кейін бірден контейнерлеріне салып қойыңыз.

17.3 Сымсыз пісіру сенсорын орнату

1. Пісіру сенсорын орнату алдында силикон қаптаманың әбден құрғақ болуына көз жеткізіңіз.

[1] Негізгі орнату жүйесі

2. Сенсорды силикон қаптамасына өте жақсы бейімделетін етіп бекітіңіз.

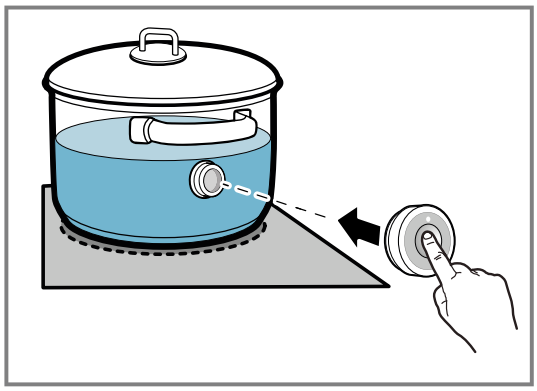

17.4 Батареяны алмастырыңыз

Сымсыз пісіру сенсорындағы жарық диоды оны басқан кезде жанбаса, батареяның заряды таусылған дегенді білдіреді. Батареяларды алмастыру:

1. Пісіру сенсоры корпусының төменгі жағында орналасқан силикон қақпағын алып тастаңыз да, екі бұранданы бұрағышпен бұрап алып тастаңыз.

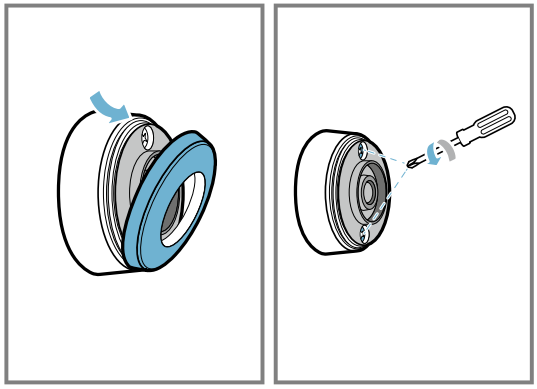

2. Пісіру сенсорының қақпағын ашып, батареяны құрал негізінен шығарыңыз.

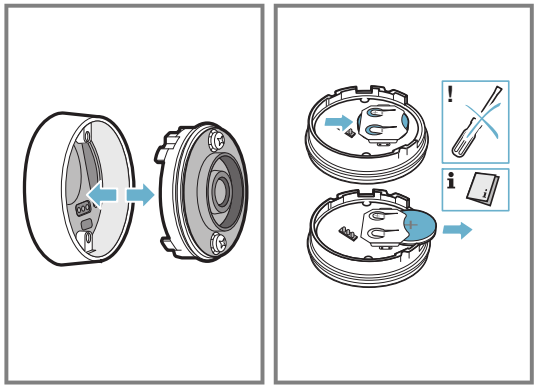

3. Батареяларға арналған нұсқауларды орындай отырып, жаңа батареяны салыңыз. Тек CR2032 түріндегі жоғары сапалы батареяларды пайдаланыңыз.

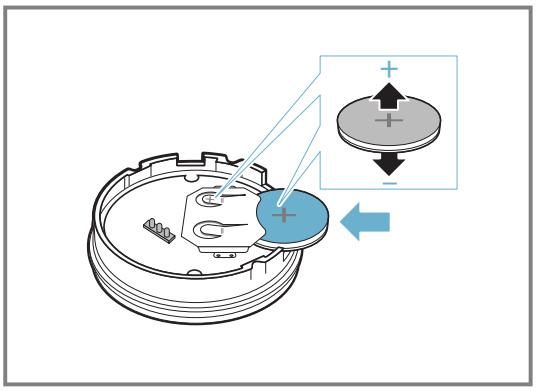

Ескертпе: Батареяны алу үшін металл заттарды пайдаланбаңыз. Батареяның қосылу нүктелеріне қолыңызды тигізбеңіз.

4. Пісіру сенсордың бітеуішін жабыңыз. Тұйықталудағы бұрандалардың тесіктері төменгі корпус бөлігіндегі қуысқа сәйкес келуі керек. Бұрандаларды бұрауышпен бұрап, силикон қақпағын пісіру сенсорының төменгі корпусына бекітіңіз.

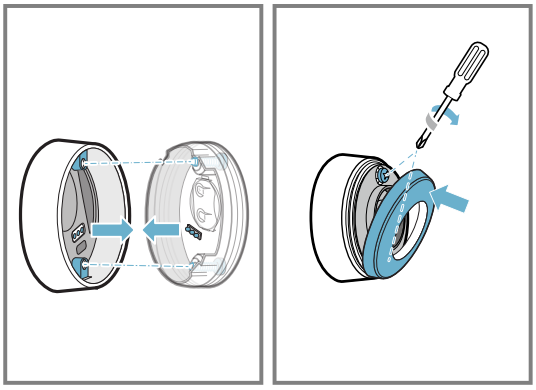

17.5 Тазалау

Пісіру сенсоры

Жұмсақ майлықты пайдаланып тазалаңыз. Ыдыс жуғыш машинаға салмаңыз немесе суланбаңыз.
Егер сіз пісіру сенсорын қолданбайтын болсаңыз, оны ыдыс-аяқтан алыңыз және жылу көздерінен аулақ, таза жерде сақтаңыз.

Силикон қаптамасы

Пісіру сенсорын орнатпас бұрын тазалаңыз және құрғатыңыз. Ол ыдыс жуғыш машинаға арналған.

Ескертпе: Силиконды қаптама жабыстырылған ыдысты сілті ерітіндісінде көп уақыт ұстамаңыз.

Сымсыз пісіру сенсорынын тексеру бақылау терезесі

Тексеру бақылау терезесін таза және құрғақ екеніне көз жеткізіңіз. Сол үшін қажетті:

1. Жүйелік ретте ластар мен май шашырағандарын тазалаңыз.

2. Тазалау үшін шүберекті немесе мақта таяқшаларын және терезе тазалағышты пайдаланыңыз.

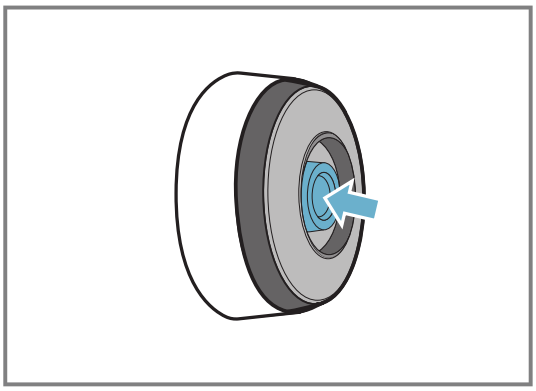

Ескертпелер
- Плитаны тазарту үшін щеткалар, губкалар немесе абразивті тазалағыш заттар сияқты қатты заттарды пайдаланбаңыз.
- Тексеру бақылау терезесін ластамау және сырғызып алмау үшін қолыңызбен ұстамаңыз.

17.6 Сәйкестік мәлімдемесі

Осымен BSH Hausgeräte GmbHсымсыз пісіру сенсоры функциясымен құрылғы негізгі талаптарға және директиваның басқа әрекеттегі ережелеріне сәйкес келетінің 2014/53/EU хабарлайды.
Директиваға толық сәйкестік RED декларациясы *www.gaggenau.com* веб-сайтта, «Қосымша құжаттама» бөлімінде құрылғы сипаттайтын бетте қараңыз.
Bluetooth® логототипі мен белгісі тізімделген сауда белгілері болып Bluetooth SIG, Inc. меншігі болып осы белгілерді BSH Hausgeräte GmbH компаниясымен арқылы пайдалану лицензия негізінде орындалады. Барлық басқа белгілер мен белгі атаулары өз фирмаларының меншігі болып қалады.

18 Балалардың қауіпсіздігі үшін бұғаттау жүйесі

Құрылғы балалар қауіпсіздігіне арналған бұғаттау жүйесімен жабдықталған. Балаларға арналған құлып балаларға плитаны өздігінен қосуға мүмкіндік бермейді.

18.1 Балалардың қауіпсіздігі үшін бұғаттау жүйесі қосу

Талап: Пісіру панелі өшірулі болуы керек.
- ▸ Айналмалы тұтқаны алып тастаса, 10 секундқа 🔒 таңбасы жанады.
- ✔ Дыбыстық белгі беріледі.
- ✔ Пісіру панелі құлыптанады.

18.2 Балалардың қауіпсіздігі үшін бұғаттау жүйесі өшіру

- ▸ Айналмалы тұтқаны орнатыңыз.
- ✔ Құлып ашылады.

Ескертпе: Пісіру панелі қосулы тұрғанда айналмалы тұтқаны алып тастасаңыз, Сүрту кезінде қорғау функциясы қосылады. Айналмалы тұтқаны 10 минуттай қолданбасаңыз, пісіру панелі өшіп, Балалардың қауіпсіздігі үшін бұғаттау жүйесі функциясы қосылады.

19 Сүрту кезінде қорғау

Параметрлерді байқаусызда өзгертіп алмай, басқару панелін тазалау үшін бұғаттауға мүмкіндік береді. Бұғаттаудың негізгі қосқышқа еш әсері жоқ.

19.1 Сүрту кезінде қорғау қосу

- ▸ Айналмалы тұтқаны алып тастаңыз. 🧽 жанып тұр.
  - ▸ Пісіру барысы жалғасуда.
- ✔ Басқару панелі 10 минутқа бұғатталған.

19.2 Сүрту кезінде қорғау өшіру

Функцияны алдын ала өшіру үшін:
- ▸ Айналмалы тұтқаны орнатыңыз.
- ✔ Басқару панелі құлыптан босатылған. Пісіру барысы жалғасуда.

20 Жеке апаттық айыру

Қауіпсіздік функциясы конфорка ұзақ уақыт бойы қолданылған болса және сіз ешбір параметрді өзгертпесеңіз, іске қосылады. Конфорка аймағында *F8* көрсетіледі және ол өшеді.

Уақыт таңдалған қуат деңгейіне байланысты және 1-ден 10 сағатқа дейін құрайды.
Конфорканы қосу үшін, кез келеген түймешені басыңыз.

21 Негізгі орнату жүйесі

Сіз өзіңіздің қажеттіліктеріңізге сәйкес құрылғының негізгі параметрлерін реттей аласыз.

21.1 Негізгі параметрлерге шолу

Индикация	Реттеу	Мәні
c 1	Дыбыстық белгілер	On - Барлық дыбыстық белгілер қосулы [1]. OFF - Көп дыбыстық белгілер өшірулі.
c 2	Пісіру аймағы таңдалған уақыт	5 - Пісіру аймағы 5 секундтай таңдаулы күйде қалады.* 10 - Пісіру аймағы 10 секундтай таңдаулы күйде қалады. [1] 15 - Пісіру аймағы 15 секундтай таңдаулы күйде қалады. OFF - Шектеусіз: соңғы орнатылған пісіру аймағы таңдаулы күйде қалады.
c 3	Қуатты шектеу Қажет болса, бұл сіздің құрылғының нақты пайдалану шарттарына сәйкес плитаның жалпы қуатын шектеуге мүмкіндік береді. Қол жетімді параметрлер плитаның максималды қуатына байланысты (типтік тақтаны қараңыз). Функция жұмыс істеп, плита орнатылған қуат шегіне жеткенде, - белгі пайда болады және сіз жоғары қыздыру деңгейін таңдай алмайсыз.	0 - Өшірулі. Плитаның максималды қуаты [1]. 1 - 1000 Вт. Минималды қуаты. 1.5 - 1500 Вт. ... 3 - 3000 Вт. 13 А үшін ұсынылады 3.5 - 3500 Вт. 16 А үшін ұсынылады. 4 - 4000 Вт. 4.5 - 4500 Вт. 20 А үшін ұсынылады. ... 9 - Плитаның максималды қуаты.
c 4	Зауыттық баптауларды қалпына келтіру	OFF - Жеке баптаулар. [1]. On - Зауыттық баптаулар.
c 5	Сымсыз пісіру сенсоры Сымсыз пісіру сенсорын пісіру аймағына жалғаңыз. Теңіз деңгейінен биіктігін ескере отырып орнату:	1-2 - Деңгейді төмендету. 3 - Негізгі параметр. 4-9 - Деңгейді көтеру.
c 6	Кәсіби аспаз функциясы	Кәсіби аспаз функциясының қуат деңгейін орнату үшін бір пісіру аймағын таңдаңыз.
c 7	Пісіру ыдысын сынақтау Осы функцияның көмегімен ыдыс-аяқтың сапасын тексеруге болады.	0 - Сәйкес келмейді. 1 - Оңтайлы емес. 2 - Сәйкес келеді.
C 9	Home Connect	→ *"Home Connect Параметрлерге шолу", Бет 21*

21.2 Негізгі параметрлердің мәзірінде асуы

Талап: Пісіру панелі өшірулі болуы керек.

1. Пісіру панелін қосу үшін ① түртіңіз.
2. 10 секунд ішінде 🔧 басыңыз.

Өнім туралы ақпарат	Индикация
Сервистік қызметтер тізімі (СС)	0 1
Өндіріс нөмірі	Fd
Бұйымның өндіру нөмірі 1	02.
Бұйымның өндіру нөмірі 2	0.5

✔ Алғашқы төрт индикатор өнім туралы мәліметтерді көрсетеді. Әр индикаторды жеке қарау үшін, айналмалы тұтқаны бұраңыз.

3. Негізгі параметрлерге өту үшін 🔧 басыңыз.
✔ Алдын ала орнатылған шам ретінде c 1 және On жанады.
4. 🔧 таңбасын қажетті параметр пайда болғанша басып тұрыңыз.
5. Айналмалы тұтқамен қажетті баптауды таңдаңыз.
6. 🔧 таңбасын 4 секунд басып тұрыңыз.
✔ Параметрлер сақталады.

21.3 Негізгі орнату жүйесінің өзгеруін болдырмау

▸ ① түймешігін түртіңіз.
✔ Барлық өзгерістер жойылады және сақталмайды.

22 Пісіру ыдысын сынақтау

Пісіру процесінің жылдамдығы мен нәтижесі көбінесе ыдыс-аяқтың сипаттамаларына байланысты.
Осы функция көмегімен ыдыс- аяқтын сапасын тексеру мүмкін.

Тексерер алдында ыдыстың негізінің өлшемі пайдаланылатын конфорканың өлшеміне сәйкес келетініне көз жеткізіңіз.
Қол жетімділігі негізгі параметрлер арқылы жүзеге асырады. →*Бет 19*

[1] Зауыттық реттеу

22.1 Пісіру ыдысын сынақтау өткізу

Еркін конфорка – тек қана бір ыдыстың өлшемін тексеретіндей етіп орнатылған жалғыз конфорка.

1. Ыдысқа шамамен 200 мл су құйып, оны бөлме температурасында диаметрі сәйкес келетін конфорканың ортасына қойыңыз.
2. Негізгі параметрлер мәзірінің шақыруды орнатып таңдаңыз.
3. Айналмалы тұтқаны бұраңыз. Пісіру аймағы индикаторларында — жыпылықтайды.

✔ Функция қосылған.
✔ 10секундтан кейін конфорка индикаторлары туралы ақпарат пайда болады.

22.2 Нәтижесін тексеру

Келесі кестеден сапалы және жылдам пісіру процесінің нәтижесі қандай болатынын көре аласыз.

Нәтиже	
0	Ыдыс осы конфорка үшін сай емес, сол үшін жылымай тұр.
1	Пісіру ыдысы күтілгеннен жайрақ жылып жатыр және пісіру әдісі оптималды пішімделмей жатыр.
2	Пісіру ыдысы дұрыс жылып жатыр және пісіру әдісі да дұрыс.

Ескертпе: Пісіру нәтижесі көңіліңізден шықпаса, ыдысты қайтадан кішірек конфоркаға қойыңыз.

Функцияны қайта қосу үшін, айналмалы тұтқаны бұраңыз.

23 Қуатты шектеу

Осы функция көмегімен пісіру панелінің жалпы қуатын реттеп алу мүмкін.
Пісіру панелінде зауыттық параметрлері бар. Пісіру панелінің максималды қуат мәнің зауыттық тақтайшасында табасыз. Бұл функция көмегімен сіз құрылғының параметрлерін әрбір нақты электр қондырғыларының талаптарына сәйкес келтіресіз.
Бұл параметрден асып кетпеу үшін пісіру панелі қажет қуатты белсенді қыздыру аймақтарына автоматты түрде таратады.

Функциясы іске қосылғанға дейін, пісіру аймағының қуаттылығы мезгіл-мезгіл номиналды мәннен төмен құлауы мүмкін. Бұл параметрден асып кетпеу үшін пісіру панелі қажет қуатты белсенді қыздыру аймақтарына автоматты түрде таратады _. Құрылғы максималды мүмкін қуаттылық деңгейін өз бетімен реттейді және таңдайды.
Не істеу керек екенін Негізгі параметрлер тарауынан табасыз →*Бет 19*

24 Home Connect

Бұл құрылғы желімен жұмыс істей алады. Құрылғыңызды мобильді терминалмен байланыстырып, функцияларды Home Connect бағдарламасы арқылы басқарыңыз, негізгі параметрлерді өзгертіңіз немесе ағымдық жұмыс жағдайын бақылаңыз.
Home Connect қызметтері әр елде қолжетімді бола бермейді. Home Connect функциясының қолжетімділігі еліңізде Home Connect қызметтерінің қолжетімділігіне байланысты. Оған қатысты мәліметтерді төменнен таба аласыз: *www.home-connect.com*.
Home Connect қосымшасы толық кіру процесі бойынша нұсқау береді. Нұсқауларды орындап, Home Connect қосымшасындағы ескертулерге мән беріңіз.

Ескертпелер

- Осы пайдалану бойынша нұсқаулықтың қауіпсіздік техникасының нұсқауларын ескеріңіз және құралды Home Connect қосымшасы арқылы басқару барысында олардың орындалуын қамтамасыз етіңіз. → *"Қауіпсіздік", Бет 2*
- Құрылғыдағы басқару панелінің басымдылығы әрдайым жоғары болады. Осы уақытта Home Connect бағдарламасы арқылы басқару мүмкін емес.
- Желілік дайындық жұмысы үшін құрылғыңыз үшін макс. 2 Вт керек болады.

24.1 Home Connect реттеу

Талаптар

- Құрал қосулы және электржелісіне қосулы болу керек.
- Егер сізде смартфон сияқты iOS немесе Android операциялық жүйесінің соңғы нұсқасы бар мобильді құрылғы.
- Құрылғы орнатылған жерде WLAN үй желісінен (Wi-Fi) сигнал қабылданады.
- Мобильді құрылғы мен құрылғы үй желісінің Wi-Fi сигналының ауқымында орналасқан.

1. Келесі QR-кодын сканерлеңіз.

Home Connect қолданбасын орнату және құрылғыны қосу үшін QR кодын пайдалануға болады.

2. Қолданбадағы нұсқауларды Home Connect орындаңыз.

24.2 Home Connect Параметрлерге шолу

Пісіру панелінің негізгі параметрлерінде Home Connect үшін желі параметрлерің орната аласыз.

Реттеу	Таңдау немесе индикация	Қосымша ақпарат
HC 1 / NEt	Желіге байланыс *OFF* – Байланыс жоқ / желі байланысын ажыратыңыз *CO1* – Автоматты байланыстыру *CO2* – Қолмен байланыстыру *On* – Байланыстыру	Пісіру панелін WLAN (Wi-Fi) үй желісінде тіркеңіз немесе жүйесінен ажыратыңыз.
HC 2 / PAI	Қосымшамен байланыс *OFF* – Байланыс жоқ *On* – Байланысты жасау	*HC 2 / PAI* тек қана пісіру панелі үй желісіне қосылған жағдайда пайда болады.
HC 3 / CON	WLAN менен байланыс *OFF* – Радио модулі өшірілген *On* – Радио модулі қосылған	WLAN белсенді болса, Home Connect функцияларын пайдалануға болады. *HC 3 / CON* тек қана пісіру панелі үй желісіне қосылған жағдайда пайда болады.
HC 4 / rES	Бағдарлама арқылы реттеу *OFF* – Өшірулі *On* – Қосулы [1]	Орнату өшірілген болса,Home Connect қосымшада тек пісіру панелінің жұмыс күйлері көрсетіледі.
HC 5 / UPd	Бағдарламалық жасақтаманы жаңартыңыз *dEF* – Жаңарту қолжетімді және орнатуға дайын *InS* – Орнатуды іске қосу	*HC 5 / UPd* бағдарламалық жасақтама жаңартылған жағдайда ғана көрсетіледі.
HC 6 / rEd	Қызмет көрсету арқылы қашықтан кіруді басқарыңыз *OFF* – Рұқсат жоқ *On* – Рұқсат бар	*HC 6 / rEd*қызмет көрсету орталығы пісіру панеліне кіруге тырысқанда ғана көрсетіледі. Кіруден соң оны әрдайым аяқатуға болады.
HC 7 / SEr	WLAN сигнал қаттылығының күшін көрсетеді *nA* – WLAN үй желісіне қосылмаған (Wi-Fi) *1* – Сигнал қаттылығы 1 (жаман) *2* – Сигнал қаттылығы 2 (орташа) *3* – Сигнал қаттылығы 3 (жақсы)	*HC 7 / SEr* параметр тек WLAN үй желісіне (Wi-Fi) қосылған кезде көрсетіледі.
HC 8 / Str	Home Connectсерверге байланыс жоқ *OFF* – Байланыс жоқ *On* – Байланыстыру	*HC 8 / Str* параметр тек WLAN үй желісіне (Wi-Fi) қосылған кезде көрсетіледі.

24.3 Желі қосылымын өшіру

- ▸ Негізгі параметрлер бөліміне өтіп *HC3/ CON* және *OFF* мәндерін таңдаңыз.

✔ WLAN (N) қосылымы үзілген.

Ескертпе: Желілік қосылымды қайта қосу үшін *On* мәнін таңдаңыз.

24.4 Home Connectқосымшасы арқылы параметрлерді өзгертіңіз

Home Connectбағдарламасының көмегімен сіз пісіру панельдерінің параметрлерін өзгерте аласыз және оларды пісіру панеліне жібере аласыз.

Талаптар

- Пісіру панелі сымсыз үй желісіне және қосымшаға қосулы Home Connect.
- Пісіру панелін Home Connect қосымша арқылы баптау үшін Қосымша арқылы баптау *HC4* негізгі нұсқаулықты қосу керек. Зауыттық параметрлерде *HC4* қосулы. Егер параметрлерді өткізу өшірілген болса, Home Connect қосымшада пісіру панелінің жұмыс күйлері көрсетіледі.

1. Home Connectқосымшасында параметрлерді реттеу процессін орындаңыз және оны пісіру панеліне жіберіңіз.
   Бағдарламада Home Connect нұсқауларды орындаңыз.
   Home Connectбағдарламасынан пісіру панеліне жіберілген параметрлерді пісіру панелінде растау керек.

✔ Пісіру туралы параметрлері ысыту аймағына берілген кезде, нұсқаулыққа байланысты конфорка индикаторы жанады.

2. Параметрді растау үшін жыпылықтайтын ☝ белгішесін басыңыз.
3. Параметрді болдырмау үшін пісіру панелінің кез келген басқа сенсорлық өрісті түртіңіз.

24.5 Software update (Бағдарламалық жасақтаманы жаңарту)

Бағдарламалық құралды жаңарту функциясы құрылғыдағы бағдарламалық құралды жаңартады, мысалы: оңтайландыру, ақаулықтарды жою, қауіпсіздікке қатысты жаңартулар және қосымша функциялар мен қызметтер үшін.
Міндетті шарт - сіз тіркелген
Home Connect пайдаланушысыз, қосымшаны мобильді

[1] Зауыттық реттеу

құрылғыға орнатып, Home Connect серверге қосылдыңыз.
Как только обновление программного обеспечения будет доступно, вы будете проинформированы через приложение Home Connect и сможете запустить обновление программного обеспечения через приложение. Сәтті жүктеуден соң орнатуды Home Connect қосымшасы арқылы іске қосуыңыз мүмкін, егер WLAN (WiFi) үй желіде тұрсаңыз. Орнатудың сәтті аяқталғандығы туралы ақпаратты Home Connect қосымшасы арқылы аласыз. Бағдарламаның ағымдағы нұсқасын тиісті тұрмыстық құрылғының құрылғы туралы ақпарат бөліміндегі Home Connect қолданбадан табуға болады.

Ескертпелер
- Бағдарламалық жасақтаманы жаңарту екі қадамнан тұрады.
  – Бірінші қадам - жүктеп алу.
  – Екінші қадам - құрылғыға орнату.
- Жүктеу кезінде құралды пайдалануыңызға болады. Бағдарламадағы жеке параметрлер арқылы бағдарламалық жасақтама жаңартуын автоматты ретте да жүктеуге болады.
- Орнату бірнеше минутты алады. Орнату процесінде сіз құрылғыны пайдалана алмайсыз.
- Егер жаңарту қауіпсіздікке тиісті болса, жылдам орнатуды орындау ұсынылады.

24.6 Қашықтық диагностика

Қашықтықтан диагностика жасату үшін қызмет көрсету орталығына хабарласқан болсаңыз, құрылғыңыз серверге жалғанған жағдайда олар сіздің құрылғыңызға қашықтықтан жүргізілетін диагностика Home Connect арқылы байланыса алады, ал қашықтықтан жасалатын диагностика қолданушылар елінде қолжетімді.

Кеңес: Қосымша ақпарат пен сіздің еліңіздегі қашықтықтан жүргізілетін диагностикаға қосылу жөніндегі нұсқауларды алу үшін, Сервис / Жергілікті веб-сайттағы қолдау: *www.home-connect.com* тарауын қараңыз.

24.7 Деректеді қорғау

Деректерді қорғау нұсқауларын ескеріңіз.

Құрылғыңыз интернетте негізделген үй желісіне алғашқы рет қосылғанда, құрылғыңыз деректердің төмендегі санаттарын Home Connect серверіне өткізеді (алғашқы тіркелу):
- Бір мәнді құрылғыны тану (құрылғы кілттері мен құрылған Wi-Fi коммуникациялық модульдің MAC мекенжайын қамтитын).
- Wi-Fi коммуникациялық модульдің қауіпсіздік сертификаты (байланысты ақпараттармен қолдау үшін).
- Үй құрылғысының ағымдық бағдарламалық жасақтама мен аппараттық жабдықтау нұсқасы.
- Мүмкін зауыттық параметрлерге оралудың күйі.

Осы алғашқы тіркелу Home Connect функцияларының пайдалануын дайындап Home Connect функцияларын алғашқы рет пайдалануды қалағаныңызда керек болады.

Ескертпе: Home Connect функциялары тек Home Connect бағдарламасымен байланыста ғана пайдалы болуын ескеріңіз. Деректерді қорғау туралы ақпаратты Home Connect бағдарламасында шақыру мүмкін.

25 Пісіру панелінде негізделген құбыр басқару функциясы

Пісіру панелі мен сорғыш Home Connect қосылған болса, құрылғыларды Home Connect қолданбасында қосыңыз. Ол үшін екі құрылғыны да Home Connect желісіне қосып, қосымшадағы нұсқауларды орындаңыз.

Ескертпелер
- Бу тарту құбырындағы басқару әрдайым басымдылығы жоғары болады. Мұндай жағдайда пісіру панелінде орналасқан ауа сору құбырын бір уақытта қатар басқару мүмкін болмайды.
- Бу тарту құбырына Сіз тек қосымша Home Connect арқылы қосыла аласыз.

25.1 Home Connect параметрлерді кетіру

Егер құрылғыны үйдегі сымсыз желіге (Wi-Fi) қосуда қиындықтар туындаса немесе құрылғыны басқа үйдегі сымсыз желіге (Wi-Fi) тіркеуді қаласаңыз, зауыттық параметрлерге Home Connect қайта келтіруге болады.

Ескертпе: Егер сіз Home Connect параметрлерді қалпына келтірсеңіз, пештің сорғышының қосылымы да ажыратылуы мүмкін.

1. Пісіру панелін қосыңыз.
2. Негізгі параметрлерді ашу үшін басыңыз.
3. параметр пайда болғанынша дейін, басып ұстап тұрыңыз.
4. Бұрамалы реттегішпен мәнін орнатыңыз.
5. Негізгі параметрлер жүйесіне шығыңыз.

25.2 Пісіру панеліні арқылы сорғышты басқару

Пісіру панелінің негізгі параметрлерінде бу тарту құбырының жұмысын пісіру аймағының немесе бөлек пісіру өрістерінің қосылуына немесе өшуіне байланысты реттеуге болады.
Пісіру панелінің басқару элементтері арқылы қосымша параметрлерді орнатуға болады.

Вентиляторды реттеу

1. түймесін түртіңіз.
2. Магниттік қосқышпен параметрді таңдаңыз.
   Келесі параметрлерді таңдауға мүмкін болады:

0	Желдеткіш қосулы
A	Автоматты жұмыс істеу
1, 2, 3	Қарқынды режимдері: төмен, орта, жоғары
P	PowerBoost
3	Аралықпен желдету
0	Желдеткіш тоқтау уақыты

Желдеткішті өшіру

1. түймесін түртіңіз.
2. Бұрама түймешікпен 0 желдеткіш басқышын реттеңіз.

Құбыр шамын реттеу

Құбырдың шамын пісіру панелінің басқару аймағы арқылы қосу және өшіру.

1. Шамдарды қосу үшін ☼ түймесін түртіңіз.
2. Жарықты өшіру үшін тағы бір рет ☼ түртіңіз.

Ескертпе: Таңдалған негізгі параметрге байланысты плитаны қосқанда немесе сөндіргенде шам автоматты түрде қосылады немесе сөнеді.

25.3 Сорғыш параметрлеріне шолу

Пісіру панелінің негізгі параметрлерінде бу тарту құбырының жұмысын пісіру аймағының немесе бөлек пісіру өрістерінің қосылуына немесе өшуіне байланысты реттеуге болады.

Реттеу[1]	Таңдау	Сипаттама
cE	Пісіру панелі бу тарту құбырымен байланысқан OFF – байланыс жоқ / байланысты ажыратыңыз 1 – Байланысты іске қосыңыз 2 – WLAN үй желісіне (Wi-Fi) қосу On – Сорғышпен байланыстыру	-
cA	Желдеткішті автоматты ретте іске қосыңыз OFF – өшірулі Бу тарту құбыры керек болғанда қолмен қосылуы керек. A – Автоматты режимінде қосулы[2]. Бу тарту құбыры пісіру панелінің аймағының автоматты жұмыста қосылуымен қосылады. 1 – Қолмен жұмыста қосылған. Минимадық қуаттылық режимінде қыздыру деңгейін қосқанда сорғыш қосылады. 2 – Қолмен жұмыста қосылған. Орта қуаттылық режимінде қыздыру деңгейін қосқанда сорғыш қосылады. 3 – Қолмен жұмыста қосылған. Жоғары қуаттылық режимінде қыздыру деңгейін қосқанда сорғыш қосылады.	Дисплейде параметр тек құрылғы сорғышқа қосылған кезде ғана көрсетіледі.
cb	Желдеткіш тоқтау уақыты OFF – Желдеткіш пісіру панелімен өшеді. A – Автоматты режимінде қосулы[2] On – Стандартты желдеткіш тоқтау уақытымен қосылған no – Параметрлерде өзгеріс жоқ	Пісіру панелін сөндіргеннен кейін желдеткіштің қалай жалғасатындығын немесе орнатылмайтынын белгілеңіз. Дисплейде параметр тек құрылғы сорғышқа қосылған кезде ғана көрсетіледі.
cc	Шамның автоматты қосылуы OFF – Өшірулі[2] On – Қосулы Шам пісіру панелінің қосылуымен қосылады.	Дисплейде параметр тек құрылғы сорғышқа қосылған кезде ғана көрсетіледі.
cd	Шамның автоматты өшуі OFF – Өшірулі[2] On – Шам пісіру панелінің өшіруімен қосылады.	Дисплейде параметр тек құрылғы сорғышқа қосылған кезде ғана көрсетіледі.

26 Тазалау және күту

26.1 Тазалау құралы

Тиісті тазартқыш заттар мен әйнек қырғыштарды тұтынушыларға қызмет көрсету орталығынан, интернет-дүкеннен немесе дүкеннен алуға болады.

БАЙҚА

Жарамсыз тазалағыш құралдар құрылғының беттерін зақымдауы мүмкін.

- ▸ Ешқашан жарамсыз тазалағыш құралдарды қолданбаңыз.
- ▸ Пісіру панелі суымағанша, ешқандай тазалағыш құралдарды пайдаланбаңыз. Бұл үстіңгі беттерде іздердің пайда болуына әкелуі мүмкін.

Жарамсыз тазалағыш құралдар

- Сұйытылмаған тазалағыш құрал
- Ыдыс жуатын машинаға арналған тазалағыш құрал
- Қажақ ұнтағы
- Агрессивті тазартқыштар, мысалы, тұмшапешке арналған спрей немесе дақ кетіргіш
- Бетті қыратын ысқыштар

[1] Құрылғы жабдықталуына сай
[2] Зауыттық параметр (құрылғы түріне байланысты басқа болуы мүмкін)

- Жоғары қысымды тазалағыштар және буағындық тазалағыштар

26.2 Пісіру панелін тазалау

Пісіру қалдықтары жанып кетпес үшін әр қолданғаннан кейін конфорканы тазалаңыз.

Талап: Пісіру панелі өшірулі болуы керек. Қант, күріш крахмалы, пластик немесе алюминий фольга дақтары қалған болса, пісіру панелінің сууына жол бермеңіз.

1. Шыныға арналған қырғышты пайдаланып ауыр кірді кетіріңіз.
2. Пісіру панелін шыны керамикалық тазартқышпен тазалаңыз.
   Тазалау құралының орамасындағы нұсқаулықтарды орындаңыз.

   Кеңестер
   - Шыны керамикаға арналған арнайы губкамен тазалаудың жақсы нәтижелеріне қол жеткізуге болады.
   - Ыдыс түбін таза ұстасаңыз, плитаның беті жақсы күйде қалады.

26.3 TwistPad тазалау

Бұрау тұтқасын тазалау үшін аздап жуғыш сұйықтық қосылған жылы суды пайдаланыңыз.
Абразивті немесе коррозиялық тазалау құралдарын қолданбаңыз. Тұтқаның зақымдалуын болдырмау үшін оны ыдыс жуғыш машинада тазаламаңыз немесе суға батырмаңыз.

26.4 Профильдерді тазалау

Пайдаланғаннан кейін профильдерде кір немесе дақтар болса, оларды тазалаңыз.

Ескертпе: Шыны қырғыштарды қолданбаңыз.

1. Жылы сабынды сумен және жұмсақ шүберекпен тазалаңыз.
   Жаңа кеуекті салфеткаларды пайдаланар алдында мұқият жуыңыз.
2. Жұмсақ шүберекпен құрғатыңыз.

27 Ақауларды жою

Құрылғыдағы елеусіз ақаулықтарды өз бетіңізбен жоюға болады. Қызмет көрсету орталығына хабарласпас бұрын ақаулықты жою бойынша ақпаратты қарап шығыңыз. Осылайша қажетсіз шығындардың алдын аласыз.

Кеңес: Автоматты бағдарламалық құрал жаңартуларын алу үшін құрылғыны Home Connect қолданбасына тұрақты түрде қосыңыз. Соның көмегімен қателер түзетіледі, өнімділік артады және жаңа мүмкіндіктер қосылады.

⚠ ЕСКЕРТУ – Жарақаттану қаупі!
Тиісті болмаған жөндеулер қауіпті болып табылады.
- Тек қана білікті мамандар құрылғыны жөндеуі мүмкін.
- Егер құрылғыда ақау бар болса, қызмет көрсету орталығына хабарласыңыз.
  → *"Сервистік қызмет көрсету", Бет 28*

⚠ ЕСКЕРТУ – Электрик тоқ соғу қатері бар!
Тиісті болмаған жөндеулер қауіпті болып табылады.
- Құрылғыдағы жөндеу жұмыстарын тек білікті мамандар орындай алады.
- Құрылғыны жөндеу үшін тек түпнұсқа бөлшектері ғана пайдаланылуы мүмкін.
- Егер құрылғының желі қосу кабелі немесе қосқыш баусымы зақымдалса, оны өндірушіден немесе оның мүшелік қызметінен алынатын арнайы желі қосу кабелімен алмастыру қажет.
- Осы құрылғының желі кабелі зақымдалған күйде болса, оны білікті мамандар арқылы алмастыруы қажет.

27.1 Ескертулер

Ескертпелер
- Егер *E* индикаторлары жанып тұрса, ақаулық кодын оқу үшін сәйкес конфорканың сенсорын басып тұрыңыз.
- Егер қате коды келесі кестеде көрсетілмеген болса, пісіру панелін қуат көзінен ажыратып, 30 секунд күтіп, қайта қосыңыз. Егер көрсеткіш қайта пайда болса, тұтынушыларға қызмет көрсету орталығына хабарласып, оларға пайда болған қате кодын айтыңыз.
- Егер қате пайда болса, онда құрылғы қуат үнемдеу режиміне ауыспайды.
- Құрылғының сезімтал бөліктерін қызып кетуден және тоқ соғуынан қорғау үшін пісіру панелі уақытша қуат басқышын төмендетуі мүмкін.

27.2 Дисплейде көрсетілген нұсқаулықтары

Ақаулық	Ақаулардың себебі және оларды жою
Мәлімет көрсетілмей тұр.	Тоқ ағымы тоқтатылды. ▸ Басқа электр аспаптарының көмегімен желіде тоқ көзі бар жоқ екенің тексеріңіз.
	Құрылғы электр схемасына сәйкес жалғанбаған. ▸ Құрылғыны электр схемасына сәйкес жалғаңыз.
	Электрониканың ақаулығы ▸ Мәселені шеше алмасаңыз, техникалық қолдау қызметіне хабарласыңыз.

Ақаулық	**Ақаулардың себебі және оларды жою**
Көрсеткіштер жыпылықтайды.	Басқару панелі ылғал немесе оны бір зат жауып тұр. ▸ Басқару панелін кептіріңіз немесе затты алып тастаңыз.
F2, F 4, E 7015, E 8207, E 8208	Электроника қызып кетті және барлық сәйкес қыздыру аймақтары сөнген. ▸ Электроника жетерлік суығанша күте тұрыңыз. Сосын пісіру панелінде кез келген басқару аймағына тиіңіз. Сосын пісіру панелінде кез келген басқару аймағына тиіңіз.
F5 + қуат деңгейі және сигналдық дыбыс	Басқару панелінің аумағында ыстық ыдыс бар. Электроника қызып кетуі мүмкін. ▸ Ыдыс-аяқтарды алыңыз. Қателік дисплейі аз уақыттан соң өшеді. Пісіруді жалғастыру мүмкін.
F5 және дыбыстық белгі	Басқару панелінің аумағында ыстық ыдыс бар. Электрониканы қорғау үшін конфорка өшірілген. ▸ Ыдыс-аяқтарды алыңыз. Бірнеше секунд күте тұрыңыз. Кез келген басқару элементін түртіңіз. Егер қателік көрсеткіші өшсе, пісіруді жалғастыруыңызға болады.
F1/F6	Беті қызып кеткен конфорка жұмыс аймағын қорғау үшін өшіріліп тасталған. ▸ Электроника барынша суығанға дейін және сөнгенше дейін күтіңіз, содан кейін конфорканы қосыңыз.
F0	Параметрлерді растау іске қосылмай тұр. ▸ Қате туралы хабарламаны кетіру үшін кез келген батырманы түртіңіз. Параметрлерді растауфункциясын пайдаланбай, әдеттегідей пісіріңіз. Қызмет көрсету орталығына хабарласу.
F8	Конфорка ұзақ уақыт бойы үзіліссіз қосылып тұрады. ▸ Жеке апаттық айыру қосулы. Пісіру аймағын орнату үшін кез келген түймені түртіп, дисплейді өшіріңіз.
E8202	Пісіру сенсоры қызып кетті және конфорка өшті. ▸ Температура сенсоры жетерлік суығанша күтіп, функцияны қайта белсендіріңіз.
E8203	Пісіру сенсоры қызып кетті және барлық конфоркалар өшті. ▸ Пісіру сенсоры жұмыс істемей тұрған кезде, оны ыдыс-аяқтан алыңыз да, оны басқа конфоркаларынан немесе жылу көздерінен алыс қойыңыз. Конфорканы белсенді қылыңыз.
E8204	Басқару панелінің аумағында ыстық ыдыс бар. Электрониканы қорғау үшін конфорка өшірілген. ▸ 3V CR2032 батареясын алмастыру. Қосымша ақпаратты тарауынан таба аласы → *"Батареяны алмастырыңыз", Бет 18*
E8205	Пісіру сенсорымен байланыс ажыратылды. ▸ Функцияны өшіріп, қайта қосыңыз.
E8206	Пісіру сенсоры бұзылған/ақаулы. ▸ Техникалық қызмет көрсету орталығына хабарласуға болады.
Сымсыз пісіру сенсорының индикаторы жанбай тұр.	Сымсыз пісіру сенсоры жауап бермейді және индикаторы жанбайды. ▸ 3V CR2032 батареясын алмастыру. Қосымша ақпаратты тарауынан таба аласыз. → *"Батареяны алмастырыңыз", Бет 18* ▸ Егер ақаулық жойылмаса, пісіру сенсорындағы белгіні 8-10 секунд басып ұстап, пісіру сенсорын пісіру панелімен байланыстырыңыз. Қосымша ақпаратты тарауынан таба аласыз. → *"Сымсыз пісіру сенсорын қосу", Бет 16* ▸ Егер ақаулық жойылмаса, техникалық қызмет маманына хабарласыңыз.
Пісіру сенсордағы индикаторы екі рет жыпықтайды.	Пісіру сенсорындағы батарея заряды бітті. Келесіде тамақ пісіру процесі батарея қуаты біткен себептен тоқтап қалуы мүмкін. ▸ 3V CR2032 батареясын алмастыру. Қосымша ақпаратты тарауынан таба аласыз. → *"Батареяны алмастырыңыз", Бет 18*
Пісіру сенсордағы индикаторы үш рет жыпықтайды.	Пісіру сенсорымен байланыс ажыратылды. ▸ Пісіру сенсорындағы белгіні 8-10 секунд басып ұстап, содан кейін пісіру сенсорын пісіру панелімен байланыстырыңыз. Қосымша ақпаратты тарауынан таба аласыз. → *"Сымсыз пісіру сенсорын қосу", Бет 16*
E 9000/E9010	Жұмыс кернеуі қате болып қалыпты жұмыс аймағынан тыс. ▸ Энергия жабдықтаушысына хабарласыңыз.
U400/E9011	Пісіру панелі дұрыс қосылмаған. ▸ Пісіру панелін желіден ажыратыңыз. Пісіру панелін электр схемасына сәйкес жалғаңыз.

Ақаулық	Ақаулардың себебі және оларды жою
d E	Демонстрациялық режим белсенді. ▸ Пісіру панелін желіден ажыратыңыз. 30 секунд күтіп, пісіру панелін қосыңыз. Келесі 3 минут ішінде кез келген сенсорына саусағыңызды тигізіңіз. Демо-режим ажыратылған.
Home Connect тиісті ретте істемей жатыр.	Себептері түрлі болуы мүмкін. ▸ *www.home-connect.com*-ға кіріңіз.

27.3 Сіздің құрылғыңыз тудыратын, қалыпты шулар

Кейде индукциялық құрылғы ызылдау, ысқыру, сықырлау, желдеткіш шу немесе ырғақты шу сияқты шу немесе діріл шығаруы мүмкін.

28 Кәдеге жарату

28.1 Ескі құрылғыны кәдеге жарату

Қоршаған орта үшін қауіпсіз жолмен кәдеге жарату құнды материалдарды қайта өңдеуге мүмкіндік береді.

1. Желіге қосу кабелінің ашасын тартыңыз.
2. Еліге қосу сымын ажыратыңыз.
3. Құрылғыны қоршаған ортаны сақтайтын жолмен кәдеге жаратыңыз.
   Ағымдағы кәдеге жарату жолдары туралы мәліметтерді мамандандырылған дүкеннен және қоғамдық немесе қалалық әкімшіліктен біліп алыңыз.



Бұл тоңазытқыш Электр және электроникалық құралдардың қалдықтарына (WEEE) қатысты 2012/19/EU (ЕО) Еуропа заңнамасына сәйкес келетін таңбасымен белгіленген.

Бұл заңнама Еуропада құралдардың қалдықтарын қайтып алуын және қоршаған ортаны қорғап кәдеге жаратуын реттейді.

28.2 Аккумуляторларды/батареяларды кәдеге жарату

Аккумуляторларды/батареяларды қоршаған ортаны қорғау талаптарына сәйкес әрі қарай кәдеге жарату үшін өңдеуге жіберу керек. Аккумуляторларды/батареяларды тұрмыстық қоқыс қалдықтарымен бірге лақтырмаңыз.

▸ Аккумуляторларды/батареяларды қоқысқа экологиялық нормаларға сәйкес тастаңыз.

29 Сәйкестік мағлұмдамасы

Осымен BSH Hausgeräte GmbH құрылғының функционалдығы негізгі талаптарға және директиваның басқа тиісті ережелеріне Home Connect сәйкес келеді деп 2014/53/EU мәлімдейді.
RED сәйкестік туралы толық декларацияны Интернеттегі өнім парақшасының қосымша құжаттар алу бетінен *www.gaggenau.com* таба аласыз.

CE

2,4 ГГц диапазоны (2400-2483,5 МГц): макс.100 мВт
5 ГГц диапазоны (5150–5350 МГц + 5470–5725 МГц): макс. 50 мВт

	BE	BG	CZ	DK	KAZ	EE	IE	АҚ	ES
	FR	HR	IT	CY	LI	LV	LT	LU	HU
	MT	NL	AT	PL	PT	RO	SI	SK	FI
	SE	NO	CH	TR	IS	UK (NI)			
5 ГГц WLAN (Wi-Fi): тек бөлме ішінде қолдану үшін.									

AL	BA	MD	ME	MK	RS	UK	UA
5 ГГц WLAN (Wi-Fi): тек бөлме ішінде қолдану үшін.							

30 Сервистік қызмет көрсету

Құрылғыңызды сатып алғаннан кейін 15 жылға дейін тұтынушыларға қызмет көрсету орталығынан функционалдық маңызды және сақтауға келетін түпнұсқалық құрамдас бөлшектерді ала аласыз. Қосымша ақпарат алу үшін біздің тұтынушыларға қызмет көрсету орталығына хабарласыңыз.

Ескертпе: Қызмет көрсету орталығының қызметін пайдалану өндіруші кепілдігінің шарттары бойынша ақысыз болып табылады.

Еліңіздегі кепілдік мерзімі мен кепілдік шарттары туралы толық ақпарат алу үшін қоса берілген қызмет көрсету контактісі мен кепілдік шарттары құжатындағы QR кодын пайдаланыңыз, тұтынушыларға қызмет көрсету орталығына, елдегі сатушыларға хабарласыңыз немесе веб-сайтымызға кіріңіз.
Тұтынушыларға қызмет көрсету орталығының байланыс мәліметтерін QR кодын пайдалану арқылы қоса берілген тұтынушыларға қызмет көрсету контактілері мен кепілдік шарттары құжатында немесе веб-сайтта табуға болады.
Импорттаушы/Сапа шағымдарын қабылдайтын ұйым:
ЖШС «BSH Home Appliances (БСХ Хоум Аплайансэс)»,
050040, Қазақстан Республикасы, Алматы қ., Бостандық ауданы, Шағын ауданы КОКТЕМ-1, үй 15А, 5 этаж
e-mail: ala-infokz@bshg.com
Құрылғының қызмет ету мерзімі – 7 жыл.
Ақаулық анықталған жағдайда, Қазақстан Республикасы аумағында 5454 сервистік байланыс орталығына қоңырау шалыңыз (тек ұялы телефондар үшін).
Испанияда жасалған

30.1 Артикул нөмірі (E нөмірі) және өндіру нөмірі (ӨК)

Егер сервистік кызмет көрсету орталығына хабарлассаңыз, сізге құрылғының зауыттық тақтайшасындағы өнім нөмірі (E-Nr.) және өндіру нөмірі (FD) қажет болады.
Сіз өнімнің нөмірін (артикул №) сондай-ақ шыны қыш пісіру бетінен таба аласыз. Сонымен қатар, қызмет көрсеу индикацияның бейнелеу көрсетілімді (KI) мен зауыттық нөмірің (FD) негізгі параметрлерде таңдай аласыз →*Бет 19* .
Құрылғы деректерін және мүшелер қызметінің нөмірін жылдам қайта табу үшін деректерді жазып алуға болады.

The difference is Gaggenau

gaggenau.com

BSH Hausgeräte GmbH
Carl-Wery-Straße 34
81739 München, GERMANY
www.gaggenau.com

9001828089 (060731) REG25
kk