Флекс индукциялық конфорка кірістірілген желдету жүйесімен

CV282101 CV282101M



GAGGENAU

Қосымша ақпарат пен түсініктемелерді интернеттен таба аласыз. Титулдық беттегі QR кодын сканерлеңіз.



Мазмұны

ПАЙДАЛАНУШЫ НҰСҚАУЛЫҚТАР

1 Қауіпсіздік 2
2 Материалдық залалдың алдын алу 5
3 Қоршаған ортаны қорғау және сақтау 6
4 Кәдеге жарату 6
5 Пайдалану тұрлері 7
6 Бірінші пайдаланудан алдын 7
7 Танысу 7
8 Бұрама реттегіші бар ауыстырып-қосқыш 10
9 Сымсыз желіде жұмыс істейтін пісіру сенсоры. 10
10 Керек-жарақтар 12
11 Негізгі басқару 13
12 Пісіру панелінің функциялары 15
13 Желдеткіш функциялары 24
14 Таймер функциялары 25
15 Жаңа құрылғыңызбен ас дайындау 27
16 Негізгі орнату жүйесі 31
17 Home Connect 32
18 Тазалау және күту 34
19 Ақауларды жою 38
20 Сервистік қызмет көрсетү 40
21 Сәйкестік мағлұмдамасы 41

22 МОНТАЖДАУ НҰСҚАУЛЫҒЫ 41
22.7 Жалпы нұсқаулар 44

⚠ 1 Қауіпсіздік

Келесі қауіпсіздік техникасының нұсқауларын ескеріңіз.

1.1 Сигналдық сөздерді анықтау

Мұнда осы нұсқаулықта пайдаланатын сигналды сөздердің анықтамалар көрсетілген.

⚠ ЕСКЕРТУ
Мүмкін болатын ауыр жарақат алу немесе өліммен аяқталатын жағдайларын болдырмау үшін осы нұсқауларды орындаңыз.

БАЙҚА
Құрылғының зақымдалуын немесе басқа жолмен мүліктің зақымдалуын болдырмас үшін осы нұсқауларды орындаңыз.

Ескертпе: Бұл маңызды ақпаратқа назар аудару қажеттігін білдіреді.

1.2 Жалпы нұсқаулар

- Бұл нұсқаулықты мұқият оқып шығыңыз.
- Нұсқауларды, техпаспортты және өнім туралы ақпаратты одан әрі пайдалану үшін немесе келесі иесіне жіберу үшін сақтаңыз.
- Құрылғыны тасымалдау зақымдары болғанда қоспаңыз.

1.3 Тиісті ретте пайдалану

Құрылғыны тек арнайы жіберілген маман ғана ашасыз қоса алады. Қате қосу себебінен пайда болға зақымдар үшін кепілдік берілмейді.
Тек орнату нұсқаулығы бойынша мамандық орнату пайдалану қаупісіздігін қамтамасыз етеді. Орнатушы орнатылған жерде кедергісіз жұмыс істеуі үшін жауапкер.

Құрылғыны тек төмендегідей пайдаланыңыз:
- тамақ және сусындар дайындауға.
- бақылауда ұстау керек. Қысқа мерзімді ас әзірлеу процесін әрдайым бақылауда ұстау керек.
- жеке үйлерде және үйдегі жабық бөлмелерде.
- теңіз деңгейінен 2000 м биіктікке дейін.

Құрылғыны мына әрекеттер үшін пайдаланбаңыз:
- қайықтар мен автокөліктерде.
- қашықтан басқару жеке пультпен немесе сыртқы таймермен. Бұл EN 50615 стандартына түспейтін құрылғылармен жұмыс істеуге арналмаған жағдайда қолданылмайды.
- қауіпті немесе жарылғыш заттар мен буларды сору үшін.

- ұсақ бөлшектерді немесе сұйықтықтарды сору үшін.

Ас даярлау датчигі функциясын пайдаланған кезде үстінде температура датчигі бар кәстрөл тұрған конфорканы реттеп шығыңыз.
Егер сіз белсенді имплантатталған медициналық құрылғыны (мысалы, кардиостимуляторды немесе дефибриллляторды) пайдалансаңыз, оның Еуропалық қоғамдастықтар кеңесінің 20 маусым 1990 жылғы 90/385/ЕЭҚ директивасына, Сондай-ақ EN 45502-2-1 және EN 45502-2-2 стандарттарына сәйкес келетіні, сондай-ақ оны таңдау, имплантация және бағдарламалау VDE-AR-E 2750-10 сай орындалғаны туралы дәрігермен талқылау қажет. Бұл алғышарттар орындалған жағдайда, сондай-ақ металдан жасалмаған ас үй бұйымдары және металдан жасалмаған тұтқалары бар ас үй ыдыстары пайдаланылған жағдайда, аталмыш индукциялық пісіру панелінің мақсаты бойынша қолданылуы еш күмән тудырмайды.

1.4 Пайдаланушыларды шектеу

Бұл құрылғыны жасы 8-дегі және одан үлкен балалардың, сонымен қатар қозғалу, сезу және ойлану мүмкіндіктері шектелген және/немесе жеткілікті білімі жоқ тұлғалардың пайдалануына тек оларды біреу қадағалаған жағдайда немесе осы құрылғыны қауіпсіз пайдалану нұсқауларымен таныс болса және дұрыс пайдаланбау салдарынан қандай қауіптердің орын алатынын түсінетін болса ғана пайдалануларына болады.
Балаларға осы құрылғымен ойнауға рұқсат етпеңіз.
Тазалау мен пайдаланушыға қызмет көрсетуге 15 жас немесе одан асқан балаларға ересектердің қадағалауымен рұқсат етіледі.
8 жасқа толмаған балаларды құрылғы және жалғағыш сымнан алшақ ұстаңыз.

1.5 Қауіпсіз пайдалану

⚠ ЕСКЕРТУ – Тұншығып қалу қатері!

Балалар кіші бөлшектерді деммен жұтып немесе жұтып тұншығып қалуы мүмкін.
- ▸ Кіші бөлшектерді балалардан алыс ұстаңыз.
- ▸ Балаларға кіші бөлшектерді ойнауға рұқсат етпеңіз.

Балалар орама материалын бастарына киіп немесе оралып тұншығып қалуы мүмкін.
- ▸ Орама материалды балалардан алыс ұстаңыз.
- ▸ Балаларға орам материалдарымен ойнауға рұқсат етпеңіз.

⚠ ЕСКЕРТУ – Улану қатері!

Сорылған кері жану газдары улануға әкелуі мүмкін. Бөлмедегі ауаға тәуелді каминдер (мысалы, газ, май, ағаш немесе көмірмен жұмыс істейтін жылытқыштар, лезде су жылытқыштар, су жылытқыштар) орнату бөлмесінен жану ауасын тартып, пайдаланылған газдарды шығару жүйесі (мысалы, мұржа) арқылы сыртқа жібереді. Сорғыш қосылған кезде ас үйден және көрші бөлмелерден ауа сорылады. Жеткілікті ауа жеткіліксіз болса, теріс қысым пайда болады. Түтін мұржасынан немесе түтіннен шыққан улы газдар қайтадан тұрғын аудандарға сорылады.

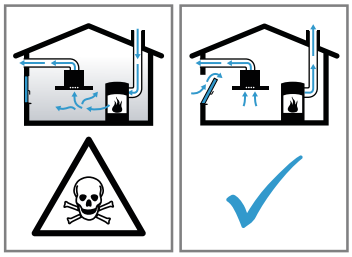

- ▸ Құрылғы бөлмедегі ауаға тәуелді каминмен бір уақытта шығатын ауа режимінде пайдаланылса, әрқашан ауаның жеткілікті болуын қамтамасыз етіңіз.
- ▸ Қауіпсіз жұмыс камин орнатылған бөлмедегі теріс қысым 4 Па (0,04 мбар) аспаса ғана мүмкін болады. Бұған жабу мүмкін емес саңылаулар болған жағдайда қол жеткізуге болады, мысалы, есіктерде, терезелерде, ауаны беру / шығару ауасы қабырға қорабына байланысты немесе басқа техникалық шаралар арқылы жану үшін қажетті ауа ағып кетуі мүмкін. Жеткізу/шығатын ауаның қабырғалық қорабы шекті мәнге сәйкестікті қамтамасыз етпейді.
- ▸ Қалай болғанда да, үйдің бүкіл желдету жүйесін бағалай алатын және тиісті желдету шараларын ұсына алатын құзыретті тұлғаның (мысалы, жауапты мұржа тазалаушының) кеңесін іздеңіз.
- ▸ Егер құрал тек ауа айналымы режимінде ғана жұмыс істеп тұрса, онда оны еш шектеусіз пайдалана беруге болады.

⚠ ЕСКЕРТУ – Өрт шығу қатері!

Май немесе сұйық май қосып панельдерде бақылаусыз пісіру қауіпті және өртке әкелуі мүмкін.
- ▸ Ыстық майларды ешқашан бақылаусыз қалдырмаңыз.
- ▸ Өртті сумен сөндіруге тырыспаңыз, құрылғыны сөндіріп, содан кейін, мысалы қақпақпен немесе жалын жамылғымен жабу арқылы жалынды сөндіріңіз.

Пісіру панелі өте қатты қызады.
- ▸ Пісіру панеліне немесе жанына тез тұтанатын заттарды қоймаңыз.
- ▸ Пісіру панеліне заттарды қоймаңыз.

Аспап қызып кетеді.
- ▸ Ешқашан тез тұтанатын заттарды немесе аэрозоль баллондарын конфорка панелінің астындағы жәшіктерде сақтамаңыз.

Пісіру аймағы сәтсіз оқиғаларға алып келуі мүмкін, мысалы, қызып кету, оталу немесе материал жарылуы себебінен.
- ▸ Пісіру аймағының қаптамасын пайдаланбаңыз.

Пісіру панелін әр пайдаланып болған сайын бас қосқышпен өшіріңіз.
- ▸ Пісіру панелінің үстінде кастрөл мен табалар болмағандықтан, ол автоматты түрде өшеді деп күтпеңіз.

Тамақ өртеніп кетуі мүмкін.
- ▸ Пісіру процесін бақылау қажет. Пісіру процесі қысқа мерзімді болса, үнемі бақылау қажет.

Май жинайтын сүзгілерде жиналып қалған майлар тұтанып кетуі мүмкін.
- ▸ Құрылғыны май сүзгісісіз пайдаланбаңыз.
- ▸ Май жинайтын сүзгіні мерзімді түрде тазалап тұрыңыз.
- ▸ Құрылғының жанында ешқашан ашық жалынмен жұмыс істемеңіз (мәселен, отпен шарпып пісіру).
- ▸ Қатты отын (мысалы, отын немесе көмір) жағатын көз, алынбайтын тұтас қорғаныш панелімен жабдықталған болса, құрылғыны сол көзге жақын жерге орналастыруға болады. Ұшқындар ұшуы мүмкін емес.

⚠ ЕСКЕРТУ – Күйіп қалу қатері!

Пайдалану кезінде құрал және оның қол жетімді бөліктері, әсіресе пісіру панелінің жақтауы (егер бар болса) қызады.
- ▸ Ыстық бөлшектерге абай болып қол тигізбеңіз.
- ▸ Құралды 8 жасқа дейінгі балаларға пайдалануға жол бермеңіз.

Пісіру панелінің қорғаныс торлары апатқа себеп болуы мүмкін.
- ▸ Пісіру панелі үшін қорғаныс торларды пайдаланбаңыз.

Метал заттар пісіру панелінде өте тез қызады.
- ▸ Пісіру панеліне ешқашан метал заттарды, мысалы пышақ, шанышқы, қасық немесе қақпақтарды қоймаңыз.

Желдеткіш торы пісіру панелінің үстінде өте тез қызып кетеді.
- ▸ Оны ешқашан пісіру панелінің үстінде қалдырмаңыз.
- ▸ Кәстрөлдерді желдеткіш торына қоймаңыз.
- ▸ Ыстық заттарды желдеткіш торына қоймаңыз.

Құрылғы жұмыс істегенде қызып кетеді.
- ▸ Құрылғыны тазаламас бұрын суытыңыз.
- ▸ Егер құрылғыға ыстық сұйықтық кірсе, желдеткіш торды май сүзгісін немесе су төгетін ыдысты алмастан бұрын оны суытып алыңыз.

⚠ ЕСКЕРТУ – Электрик тоқ соғу қатері бар!

Тиісті болмаған жөндеулер қауіпті болып табылады.
- ▸ Құрылғыдағы жөндеу жұмыстарын тек білікті мамандар орындай алады.
- ▸ Құрылғыны жөндеу үшін тек түпнұсқа бөлшектері ғана пайдаланылуы мүмкін.
- ▸ Егер құрылғының желі қосу кабелі немесе қосқыш баусымы зақымдалса, оны өндірушіден немесе оның мүшелік қызметінен алынатын арнайы желі қосу кабелімен алмастыру қажет.
- ▸ Осы құрылғының желі кабелі зақымдалған күйде болса, оны білікті мамандар арқылы алмастыруы қажет.

Зақымдалған құрылғы немесе зақымдалған желіге қосу сымы қауіпті болады.
- ▸ Тек қана зақымдалған құрылғыны пайдаланыңыз.
- ▸ Егер құралдың беті жарылған болса, электр тоғымен зақымданбау үшін оны өшіріңіз. Бұл үшін құрылғыны негізгі ажыратқыш емес, сақтандырғыш қорабындағы сақтандырғышты пайдаланып өшіріңіз.
- ▸ Құрылғыны ешқашан сызылған немесе бұзылған беттермен пайдаланбаңыз.
- ▸ Тұтынушыларға қызмет көрсету орталығына хабарласыңыз. →*Бет 40*

Ішке кірген ылғал ток соғуға әкелуі мүмкін.
- ▸ Құрылғыны тазалау үшін булап тазартқыш немесе жоғары басымдылықты булап тазартқышты пайдаланбаңыз.

Ыстық құрылғы бөлшектерінде кабель оқшаулауы электр құрылғыларда еруі мүмкін.
- ▸ Ешқашан электр құрылғылардың тоқ кабелін ыстық құрылғы бөлшектеріне тигізбеңіз.

⚠ ЕСКЕРТУ – Жарақаттану қаупі!

Кәстрөлдер, кәстрөл табаны мен конфорка арасындағы сұйықтықтан секіріп кетуі мүмкін.
- ▸ Әрқашан конфорка мен кәстрол табанын құрғақ күйде ұстаңыз.
- ▸ Ешқашан мұздатылған ыдыс-аяқты пайдаланбаңыз.

Батареялар балалар үшін қауіпті болуы мүмкін.
- ▸ Жаңа және қолданылған батареяларды балалардың қолы жетпейтін жерде сақтау керек.
- ▸ Егер батарея жұтылып қалды немесе дене саңылауына салынды деп күдіктенсеңіз, дереу медициналық көмекке жүгініңіз.

Сымсыз температура сенсоры бір батареямен жабдықталған, ол жоғары температураның әсерінен зақымдануы мүмкін.
- ▸ Сенсорды пісіру ыдысынан алып тастап, кез келген жылу көзінен барынша алыста сақтаңыз.

⚠ ЕСКЕРТУ – Деңсаулыққа ауыр зиян келтіру қауіпі!

Бұл өнім тиын пішінді батареяны қамтиды.

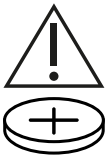

Батареяны жұтып қою немесе оны дененің кез келген тесігіне енгізу екі сағаттың ішінде ауыр жарақаттарға немесе өлімге әкелуі мүмкін, себебі ол химиялық күйіктерге және өңештің тесілуіне (перфорациясына) себеп болуы ықтимал.
- ▸ Дереу медициналық көмекке жүгініңіз.

⚠ ЕСКЕРТУ – Жарақаттану қаупі!

Температура сенсорын ыдыстан аларда ол қатты ыстық болуы мүмкін.
- ▸ Сенсорды алу үшін асхана қолғабын немесе асхана шүберегін пайдаланыңыз.

Тағамды ыдысты суға салып пісіргенде пісіру панелі мен пісіру ыдысы қызып кеткенде жарылуы мүмкін.
- ▸ Тағамды ыдысты суға салып пісіргенде, ыдыс су толтырылған кастрөлдің түбіне тимеуі тиіс.
- ▸ Тек ыстыққа шыдайтын пісіру ыдысын пайдаланыңыз.

Беттері жарылған немесе сынған құрылғы пайдаланушыны жаралауы мүмкін.
- ▸ Беттерінің жарылғаны немесе сынғаны көрінетін құрылғыны пайдаланбаңыз.

⚠ ЕСКЕРТУ – Қауіпті: Магнетизм!

Алынбалы басқару элементі магнитті қасиеттерге ие және электронды имплланттарға, мысалы кардиостимулятор немесе инсулин сорғыштарына әсер етуі мүмкін.
- ▸ Электрондық имплантаттары бар адамдар магнитті басқару элементінен кем дегенде 10 см қашықтықта тұруы тиіс. Ешқашан басқару элементін киіміңіздің қалтасына салып жүрмеңіз.

Сымсыз температура сенсоры магнитті құрылғы болып табылады, сондықтан ол электрондық имплантаттарды, мәселен кардиостимуляторлар немесе инсулин инжекторын зақымдауы мүмкін.
- ▸ Электрондық имплантаттары бар адамдар магнитті басқару элементінен кем дегенде 10 см қашықтықта тұруы тиіс.
- ▸ Ешқашан басқару элементін киіміңіздің қалтасына салып жүрмеңіз.

2 Материалдық залалдың алдын алу

Мұнда ең жиі кездесетін ақаулар мен олардан аулақ болу қатысты кеңестер берілген.

Ақаулар	Себебі	Шара
Дақтар	Бақылауды қажет етпейтін пісіру процесі.	Пісіру процессін бақылап отырыңыз.
Дақтар, жарықшақтар	Төгілген тағамдар, әсіресе құрамында қант мөлшері жоғары тағамдар.	Шашыраған сұйықтықтарды дереу шыны қырғышымен жойыңыз.
Шыны бетіндегі дақтар, жарықшақтар және жарықтар	Балқытылған эмальмен немесе мыспен немесе алюминий негізімен бүлінген ыдыс-аяқ.	Жақсы жай-күйде қолайлы ыдысты қолданыңыз.
Дақтар, түсін өзгерту	Үйлесімсіз тазалау.	Тек қана шыны қышқа арналған тазалағыш құралдарды пайдаланыңыз және тек қана салқындатқан пісіру панелін тазалаңыз.
Шыны бетіндегі жарықшақтар мен жарықтар	Ыдыс-аяқтарды, ыдыс-аяқ саймандардың немесе басқа қатты немесе үшкір заттарды қағу немесе құлау.	Пісіру кезінде шыны бетін ұрмаңыз немесе заттарды плитаның үстіне түсірмеңіз.
Сызаттар, түсін өзгерту	Ыдыстың түбі тегіс емес немесе ыдыс плитаның үстінде қозғалды.	Ыдысты тексеріңіз. Плитаның үстіндегі ыдысты орнынан қозғалтқан кезде оны сәл көтеріңіз.
Сызаттар	Тұз, қант немесе құм.	Пісіру аймағын жұмыс немесе қою аймағы ретінде пайдаланбаңыз.

Ақаулар	Себебі	Шара
Сызаттар	Пісіру панелі мен айналмалы тұтқа арасындағы материал қалдықтары .	Айналмалы түтіктің бетін таза ұстаңыз.
Құрылғыны зақымдануы	Мұздатқыштан шығарылған ыдыста пісіру.	Ешқашан мұздатылған ыдыс-аяқты пайдаланбаңыз.
Құрылғының және ыдыстың зақымдануы	Ішіндегісі жоқ ыдыстарды қыздыру.	Бос ыдысты ыстық қыздыру алаңына қоймаңыз және оны қыздырмаңыз.
Шыны бетінің зақымдануы	Ыстық қыздыру аймағында балқытылған және шыны бетінде жатқан заттар немесе ыдыс-аяқ қақпақтары.	Пісіру қағазын немесе фольганы, пластикалық ыдыстарды немесе қақпақтарды пісіру панеліне қоймаңыз.
Қызып кетуі	Ыстық ыдыс пісіру панелінде немесе құрылғының жиектемінде.	Бұл аймақтарға ешқашан ыстық ыдыстарды қоймаңыз.

3 Қоршаған ортаны қорғау және сақтау

3.1 Буып-түйетін нәрселерді кәдеге жарату

Орауыш материалдары қоршаған ортаға зиян тигізбейді және оларды қайта өңдеуге болады.

- Бөлек компоненттерді ажыратып, сұрыптары бойынша кәдеге жаратыңыз.

3.2 Энергия үнемдеу

Егер Сіз осы нұсқауларды орындасаңыз, құрылғы электр қуатын үнемдейді.

Ыдыс өлшеміне сәйкес дайындау аймағын таңдаңыз. Ыдысты ортаға қойыңыз.

Түбінің диаметрі ас үй плитасының диаметрімен сәйкес келетін ыдысты таңдаңыз.
Кеңес: Ыдыс-аяқ өндірушілер көбінесе кәстрөлдің жоғарғы диаметрін көрсетеді. Ол көбінесе төменгі диаметрінен үлкен.
- ✔ Сәйкес келмейтін ыдыс немесе толық жабық емес аймақтар көп энергия тұтынады.

Кәстрөлді жарамды қақпақпен жабыңыз.
- ✔ Тамақты қақпақсыз әзірлеген жағдайда, құрылғы айтарлықтай көбірек энергияны қажет етеді.

Қақпақты мүмкіндігінше аз ашыңыз.
- ✔ Қақпақты ашқанда, көп мөлшердегі энергия жұмсалады.

Шыны қақпақтар пайдаланыңыз.
- ✔ Шыны қақпақ кәстрөлді қақпағын көтермей-ақ бақылауға мүмкіндік береді.

Табаны тегіс қазандар мен табаларды пайдаланыңыз.
- ✔ Тегіс емес түптер энергия тұтынуын көбейтеді.

Азық-түлік мөлшері үшін жарамды ыдысты қолданыңыз.
- ✔ Ішіне аз азық-түлік салынған ыдыс қызу үшін көбірек энергия қажет етеді.

Аз мөлшердегі сумен пісіріңіз.
- ✔ Ыдыста су неғұрлым көп болса, қыздыру үшін соғұрлым көп энергия қажет болады.

Төменірек пісіру деңгейіне ертерек ауысыңыз. Жарамды қайнату деңгейін пайдаланыңыз.
- ✔ Тым жоғары қайнату деңгейінде энергия бекер жұмсалады.

Желдеткіштің жұмыс режимін булану жиіліне қарай реттеңіз.
- ✔ Төменрек желдеткіш басқышы кемірек энергия тұтынуын білдіреді.
- ✔ Интенсивті басқышты тек қажет болғанда орнатыңыз.

Интенсивті пісіру иістерінде жоғары желдеткіш басқыштарын таңдаңыз.
- ✔ Сонда жағымсыз иістер бөлме ішіне аз таралады.

Құрылғыны әрі қарай пайдаланбайтын болсаңыз, оны өшіріп қойыңыз.

Ас әзірлеу барысында бөлме ішін жақсылап желдетіңіз.
- ✔ Сонда құрылғы тиімді жұмыс істеп, ауа сору құбыры да тыныш жұмыс істейді.

Сүзгіні көрсетілген жиілікті сақтай отырып тазалаңыз немесе алмастырыңыз.
- ✔ Сүзгілердің жұмыстың тиімділігі өзгермейді.

4 Кәдеге жарату

4.1 Ескі құрылғыны кәдеге жарату

Қоршаған орта үшін қауіпсіз жолмен кәдеге жарату құнды материалдарды қайта өңдеуге мүмкіндік береді.

- Құрылғыны қоршаған ортаны сақтайтын жолмен кәдеге жаратыңыз.
  Ағымдағы кәдеге жарату жолдары туралы мәліметтерді мамандандырылған дүкеннен және қоғамдық немесе қалалық әкімшіліктен біліп алыңыз.



Бұл тоңазытқыш Электр және электроникалық құралдардың қалдықтарына (WEEE) қатысты 2012/19/EU (ЕО) Европа заңнамасына сәйкес келетін таңбасымен белгіленген. Бұл заңнама Европада құралдардың қалдықтарын қайтып алуын және қоршаған ортаны қорғап кәдеге жаратуын реттейді.

4.2 Аккумуляторларды/батареяларды кәдеге жарату

Аккумуляторларды/батареяларды қоршаған ортаны қорғау талаптарына сәйкес әрі қарай кәдеге жарату үшін өңдеуге жіберу керек. Аккумуляторларды/батареяларды тұрмыстық қоқыс қалдықтарымен бірге лақтырмаңыз.

- Аккумуляторларды/батареяларды қоқысқа экологиялық нормаларға сәйкес тастаңыз.

5 Пайдалану тұрлері

Сіз құралды ауа шығару режимінде немесе ауа айналымы режимінде пайдалана аласыз.

5.1 Желдетуды пайдалану

Сорылған ауа май сүзгісі арқылы тазаланып құбыр жүйесі арқылы ашық ауаға жеткізіледі.



Ауаны құрылғылардың қолданған газын шығаратын, газ немесе өзге отын түрімен жұмыс істейтін түтіндікке бұруға болмайды (бұл ауа айналымы бар құрылғыларға қатысты емес).

- Ауа сору құбырын қолданылмайтын түтіндікке жалғаған жағдайда, құбырларды пайдалану және тазалауға жауап беретін тиісті мекемеден рұқсат алу қажет.
- Егер сорылған ауа сыртқы қабырға арқылы жіберілсе телескоптық қабырға жәшігімен пайдаланылады.

5.2 Ауа айналымы режимі

Сорылған ауа май жинайтын сүзгі мен иіс сүзгісі арқылы өтіп, тазартылып, қайтадан бөлмеге жіберіледі.



Ауа айналымы режимінде жағымсыз иістерді жоқ қылу үшін, иіс сүзгісін орнату қажет. Құрылғыны ауа айналымы режимінде пайдаланудың әртүрлі мүмкіндіктері туралы ақпаратты біздің каталогтан оқуыңызға немесе дилерден алуыңызға болады. Қажетті жабдықтарды арнайы дүкеннен, сервистік қызмет көрсету орталығынан немесе интернет-дүкеннен алуға болады.
→ *"Керек-жарақтар", Бет 12*

Ескертпе: Қарқынды және ұзақ пісіру кезінде бөлме ауасына ылғал бөлінеді. Құрылғыны ауа айналымы режимінде пайдалансаңыз, ас үйді жақсылап желдетуді ұсынамыз, мысалы, артық ылғалды кетіру үшін терезені ашуға болады.

6 Бірінші пайдаланудан алдын

Алғашқы орнату үшін параметрлерді реттеңіз. Құрылғы және керек-жарақтарды тазалаңыз.

6.1 Home Connect орнату

1. Құрылғы бірінші рет қосылғанда үй желісі параметрлерінің терезесі ашылады. Көрсеткіш пернесінде бірнеше секундқа күңгірт жанады. Қосылым реттеуін бастау үшін түймесін басыңыз.
2. Home Connect реттеу.
→ *"Home Connect", Бет 32*
Баптаулар режимінен шығу үшін, кез келген белгіні басыңыз.

6.2 Жұмыс түрін реттеу

Талап: Жеткізу кезінде құрылғы ауа айналдыруға реттелген.

- Құрылғыны ауа шығару режимі үшін қайта реттеу үшін Негізгі параметрлер → *Бет 31* бөлімін қараңыз.

6.3 Бірінші рет тазалау

Плита бетінен қалған қаптаманы алып тастап, бетін ылғалдық шүберекпен сүртіңіз. Ұсынылған жуғыш заттардың тізімін ресми сайттан табуға болады *www.gaggenau.com*.
Күтім және тазалау туралы қосымша мәліметтер.
→ *Бет 34*

6.4 Пісіру ыдысы

Ұсынылған ыдыс-аяқтардың тізімін ресми сайттан табуға болады *www.gaggenau.com*.
Тиісті пісіру ыдыстары туралы қосымша ақпаратты Жарамды пісіру ыдыстары → *Бет 28* бөлімінен таба аласыз.

7 Танысу

7.1 Сіздің жаңа құрылғыңыз.

Осы жерде құрылғының бөлшектеріне шолуды табасыз.

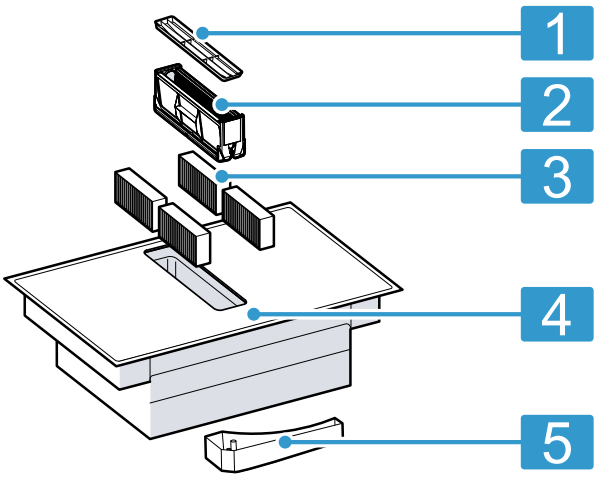

Нөмір.	Атауы
1	Желдеткіш торы
2	Май сүзгісі
3	Ауа айналымы режиміндегі белсендірілген көмір сүзгісі немесе ауа бұру режиміндегі шуылжұтқыш
4	Басқару тақтасы
5	Артық сұйықтықтарды ағызатын ыдыс

7.2 Конфоркалар

Мұнда тағам пісіру аймағында әртүрлі байланыстарға шолу берілген.
Индукциялық пісіруге жарамды ыдыстар туралы қосымша ақпаратты Жарамды пісіру ыдыстары →*Бет 28* бөлімінен таба аласыз.

Белгі	Пісіру аймағының түрі	Іске қосу
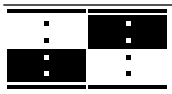	Жай пісіру аймағы	Дұрыс өлшемді ыдысты пайдалану.
	Қарапайым пісіру аймағы, икемді пісіру аймағы	Тиісті өлшемді ыдыстарды пайдаланыңыз.Қосымша ақпаратты «Flex пісіру аймағы» бөлімінен табуға болады. →*Бет 15*
	Икемді пісіру аймағы	Қосымша ақпаратты «Flex пісіру аймағы» бөлімінен табасыз. →*Бет 15*

7.3 Пісіру аймақтарын тарату

Көрсетілген қуат, IEC/EN 60335-2-6 сипатталғандай, стандартты ыдыс-аяқпен өлшенді. Қуат ыдыстың мөлшері мен материалына байланысты өзгеруі мүмкін.

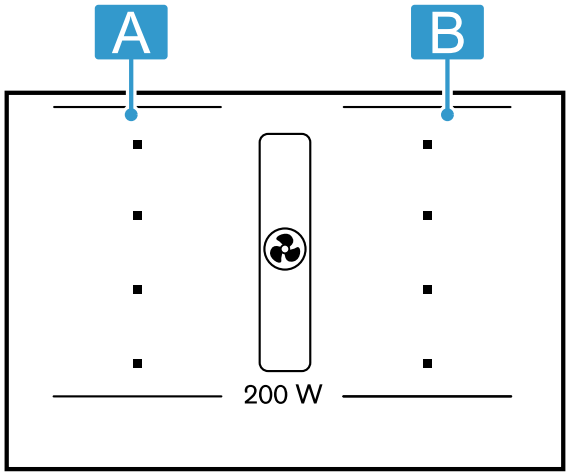

Позиция	Аймақ	Ең жоғарғы пісіру басқышы	Қуаттылығы
A B	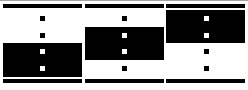	Booster функциясы қазандар үшін	2200 Вт 3700 Вт
A B		Booster функциясы қазандар үшін	3300 Вт 3700 Вт

7.4 Басқару панелі

Басқару панелінде құрылғының кейбір функцияларын орнатуға болады және жұмыс режимі туралы ақпаратты көрсетіледі.

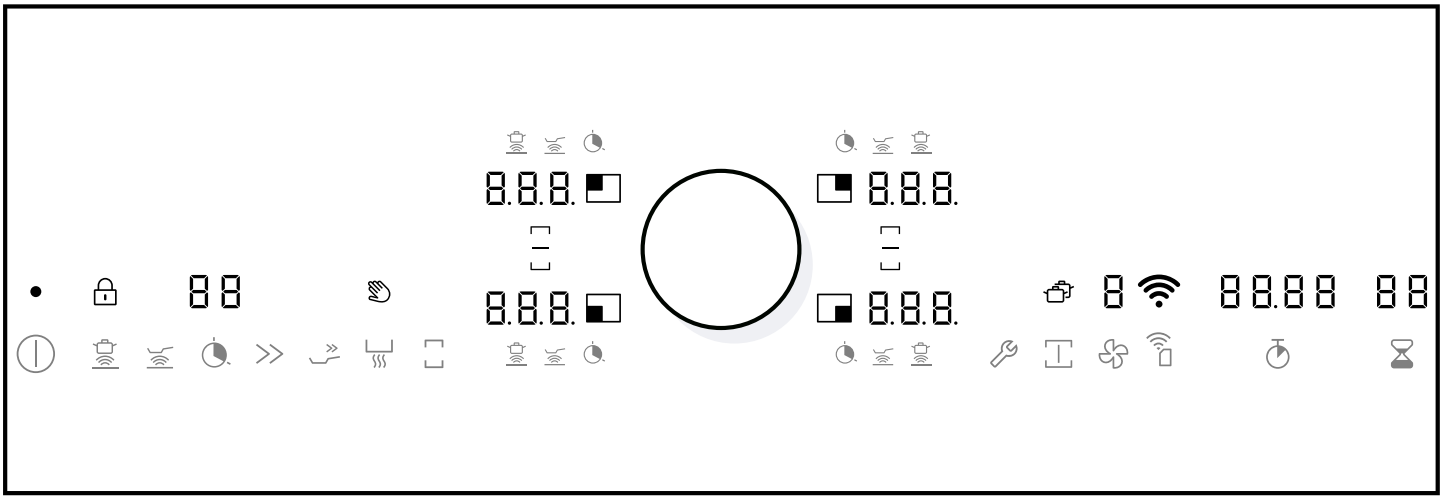

Сенсорлық өрістер

Сенсорлық өрістерде тиюге сезімтал аймақтар бар. Функцияны таңдау үшін тиісті өрісті түртіңіз.

⏻	Құрылғыны қосу және өшіру
	Пісіру сенсорының функциясын қосу
	Қуыру сенсорының функциясын қосу
	Пісіру ыдысының автоматикасы реттеу
»	Қазандарға арналған Booster функциясын қосыңыз
	Табаларға арналған Booster функциясын қосыңыз
	Ыстық ұстау функциясын белсендіру
	Flex функциясын іске қосыңыз
	Негізгі параметрлерді ашыңыз
	Кәсіби аспазшы функциясын іске қосу
	Пісіру аймағы мен желдетуді реттеу аймақтарын ауыстыру / желдетуді реттеу / интенсивті басқыш, автоматты іске қосу және желдету үшін интервалды функцияны қосыңыз
	Таймерді қосу
	Қысқа уақыт таймерін орнату
	Home Connect - параметрін растау

Индикаторлар

Индикаторлар реттелген мәндер мен функцияларды көрсетеді.

0	Жұмыс жағдайы
	Пісіру аймағы
1-9	Конфорканы қыздыру сатылары/ желдеткіштің жұмыс режимдері
.5	Пісірудің аралық кезеңдері
	Пісіру сенсоры функциясы
	Қуыру сенсорының функциясы
	Автоматты пісіру уақыты
P	Кәстрөлдерге арналған Booster функциясы / Желдеткіштің қарқынды деңгейі
b	Табаларға арналған Booster функциясы
L	Жылы күйде ұстау функциясы
H/h	Қалдық жылу
00	Таймер функциясы
00.00	Секундомер функциясы
	Дисплейді тазалау барысындағы қорғаныш
	Балалардан бұғаттау
	Flex функциясы белсенді
	Flex функциясы өшірілді
	Трансфер функциясы
	Желдету қосылған
J	Желдеткішке арналған интервал функциясы
A	Желдеткіштің автоматты режимі
F	Желдеткіштің артта қалуы
F CHANGE	Иіс сіңіру сүзгінің қанығу индикаторы
	Үй желісі

Сенсорлық өрістері мен индикаторлар

Пісіру панелін қосқан кезде сенсор өрістерінің қазіргі кездегі қолайлы белгілері жанады. Таңдалған қыздыру аймағының немесе функциялардың индикаторлар қызғылт түспен жанады.
Сәйкес функцияны іске қосу үшін таңбаны түртіңіз. Растау сигналы шалады.

- Басқару панелін әрдайым таза және құрғақ сақтаңыз. Ылғалдылық жұмысына әсер етеді.
- Пісіру ыдыстарын индикаторларға мен сенсорлық өрістерге жақындатпаңыз. Электроника қызып кетуі мүмкін.

Қалдық жылу индикаторы

Пісіру панеліндегі әрбір конфорканың екі сатылы қалдық жылу индикация функциясы бар. Пісіру панелі әлі ыстық екенін көрсететін, конфорканың екі сатылы қалдық жылу индикаторы бар. Қалдық жылу индикаторы жанып тұрса, конфоркаға қол сұқпаңыз.

Қалған жылу күшіне байланысты ретте төмендегілер көрсетіледі:

- Индикация H: жоғары температура

- Индикация ʰ: төмен температура

Пісіру процесі кезінде ыдысты пісіру аймағынан алып тастасаңыз, қалдық қызу көрсеткіші және таңдалған қызу параметрі кезектесіп жыпылықтайды.

Конфорка сөндірілгенде, қалдық қызу индикаторы жанады. Пісіру панелі өшірулі болса да қалған ыстық көрсеткіші конфорка суымағанша жанады.

8 Бұрама реттегіші бар ауыстырып-қосқыш

Ауыстырып-қосқыш - бұл бұрама реттегіш арқылы пісіру аймақтары мен пісіру деңгейлерін таңдауға болатын орнату аймағы. Бұрама реттегіш магнитті.

8.1 Бұрама реттегішті орнату

- ▸ Бұрама реттегішті ауыстырып-қосқышта белгіленген аймағының ортасына қойыңыз.
  - ▸ Бұрама реттегіші ауыстырып-қосқыш аймағын шектейтін көрсеткіштердің ортасында орналасқанына көз жеткізіңіз.

8.2 Кофорканы бұрама реттегішпен іске қосу

Талап: Бұрама реттегіш ауыстырып-қосқышта белгіленген аймағының ортасында орналасқан.

- ▸ Конфорканы іске қосу үшін бұрама реттегішті керекті конфорка биіктігіне аударыңыз.

8.3 Пісіру деңгейін бұрама реттегіш арқылы орнату

Талап: Бұрама реттегіш ауыстырып-қосқышта белгіленген аймағының ортасында орналасқан.

- ▸ Қажетті пісіру деңгейін таңдау үшін бұрама реттегішті бұраңыз.

8.4 Бұрама реттегішті алып тастау

Бұрама реттегішті пісіру кезінде алып тастауға болады.

⚠ **ЕСКЕРТУ – Күйіп қалу қатері!**
Плита одан әрі қыза алады.
Бұрама реттегішті алып тастағаннан кейін 10 минут ішінде ауыстырып-қосқыштың аймағында металл зат орналасса, плита қыза беруі мүмкін.

- ▸ Конфорканы әрқашан негізгі қосқыштан өшіріңіз.
- ▸ Бұрама реттегішті ауыстырып-қосқыштан алып тастаңыз.
- ✔ Сүрту кезінде қорғау функциясы 10 минутқа іске қосылады.
- ✔ Осы уақыттан кейін бұрама реттегішті орнына қоймасаңыз, плита өшеді.

8.5 Пайдалану нұсқаулары

- Айналмалы тұтқаның ішінде күшті магнит бар. Айналмалы тұтқаны несие карталары немесе магниттік жолақтары бар карталар сияқты магниттік деректер тасымалдаушыларына жақындатпаңыз. Олар зақымдалуы мүмкін. Теледидар мен экрандарда да кедергілер болуы мүмкін.
- Ауыстырып-қосқыш магнитті болып келеді. Астыңғы жағына жабысқан металл бөлшектер плитаның бетін сызып тастауы мүмкін. Ауыстырып-қосқышты әрқашан мұқият тазалаңыз. →*Бет 35*

9 Сымсыз желіде жұмыс істейтін пісіру сенсоры.

Пісіру сенсоры функциясын пайдалану үшін сымсыз пісіру сенсорын сатып алу керек.
Сымсыз пісіру сенсорын тұтынушыларға қызмет көрсету орталығынан, веб-дүкеннен немесе арнайы дүкеннен *www.gaggenau.com* сатып алуыңызға болады.

9.1 Жеткізілім жиынтығы

Жеткізілген соң барлық бөлшектерді тексеріп, жинақтың толық екеніне және онда еш зақым жоқ екеніне көз жеткізіңіз.

- A Сымсыз пісіру сенсоры
- B Силикон қаптамасы
- C Шаблон

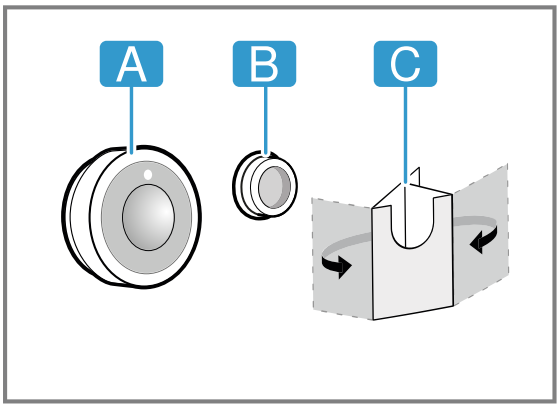

9.2 Силикон қаптамаларды орнату

Силикон қаптамасы пісіру сенсорын ыдыс-аяққа бекітеді. Ыдыстың үстіне орналастыру үшін:

1. Қазандағы жабыстыру жайы майсыз болуы тиіс. Ыдыс жуыңыз, жақсылап құрғатыңыз және мысалы алкоголь бар сұйықтықпен желімдеу аймағын сүртіңіз.

2. Қорғау пленкасын силиконды қаптамадан алып тастаңыз. Жинақтағы шаблон көмегімен силиконды қаптаманы ыдысқа тиісті биіктікте жабыстырыңыз.

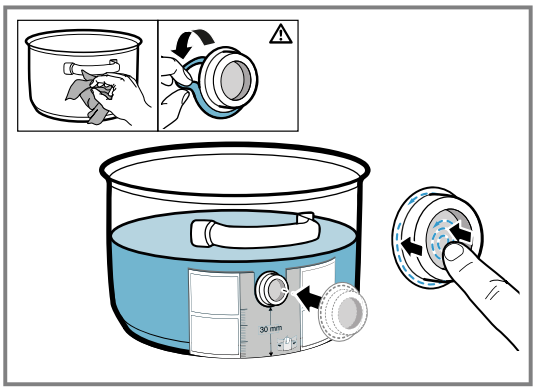

3. Силикон қаптаманың барлық бетіне және ішкі аймағына басыңыз.
4. Желімді бір сағат құрғатыңыз. Осы уақытта ыдысты қолдануға немесе жууға болмайды.

Ескертпе: Силикон қаптамасы алынып қалса, жаңасын пайдаланыңыз. Қажет болса, бес силикон қаптама жинағын мамандандырылған сатушылардан, тұтынушыларға қызмет көрсету орталығымыздан немесе 17007119 кодына сілтеме жасай отырып, біздің ресми веб-сайтымыздан *www.gaggenau.com* сатып алуға болады.
Барлық желімді заттар сақталған кезде уақыт өте келе күшін жоғалтады. Бұған жол бермеу үшін силикон негіздерін алғаннан кейін бірден контейнерлеріне салып қойыңыз.

9.3 Сымсыз пісіру сенсорын орнату

1. Пісіру сенсорын орнату алдында силикон қаптаманың әбден құрғақ болуына көз жеткізіңіз.
2. Сенсорды силикон қаптамасына өте жақсы бейімделетін етіп бекітіңіз.

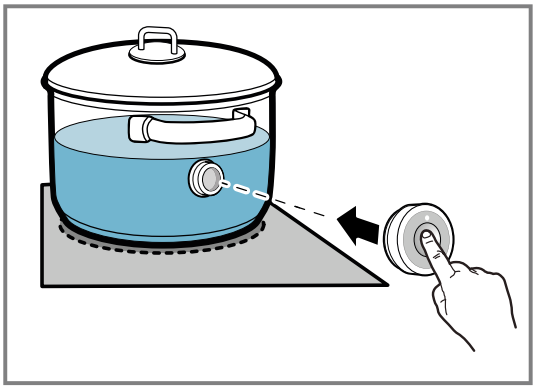

9.4 Батареяны алмастырыңыз

Сымсыз пісіру сенсорындағы жарық диоды оны басқан кезде жанбаса, батареяның заряды таусылған дегенді білдіреді. Батареяларды алмастыру:

1. Пісіру сенсоры корпусының төменгі жағында орналасқан силикон қақпағын алып тастаңыз да, екі бұранданы бұрағышпен бұрап алып тастаңыз.

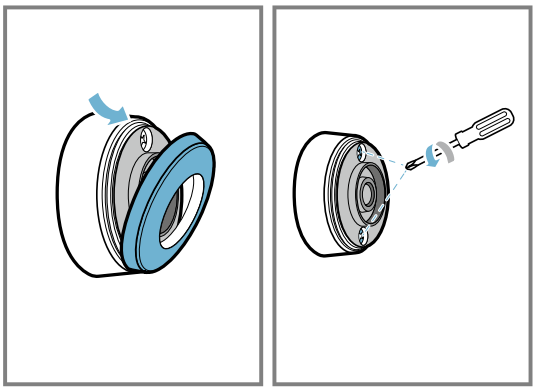

2. Пісіру сенсорының қақпағын ашып, батареяны құрал негізінен шығарыңыз.

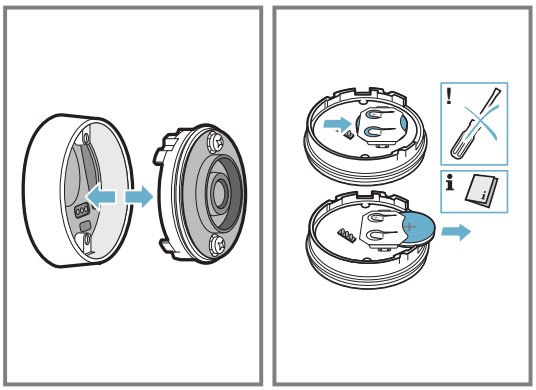

3. Батареяларға арналған нұсқауларды орындай отырып, жаңа батареяны салыңыз. Тек CR2032 түріндегі жоғары сапалы батареяларды пайдаланыңыз.

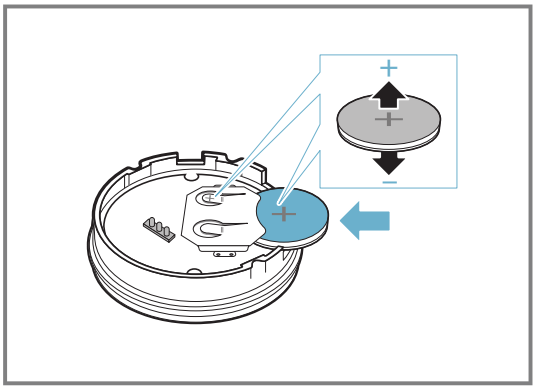

Ескертпе: Батареяны алу үшін металл заттарды пайдаланбаңыз. Батареяның қосылу нүктелеріне қолыңызды тигізбеңіз.
4. Пісіру сенсордың бітеуішін жабыңыз. Тұйықталудағы бұрандалардың тесіктері төменгі корпус бөлігіндегі қуысқа сәйкес келуі керек. Бұрандаларды

бұрауышпен бұрап, силикон қақпағын пісіру сенсорының төменгі корпусына бекітіңіз.

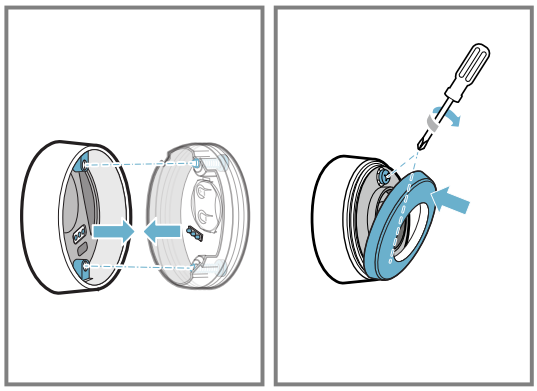

9.5 Силиконды қаптаманы жабыстыру

Силикон бөлігі арқылы сенсор ыдыс-аяққа бекітіледі. Пісіру функциялары бар ыдысты бірінші рет пайдаланған кезде, сол ыдысқа силиконды қаптаманы бекітіңіз.

1. Қазандағы жабыстыру жайы майсыз болуы тиіс. Ыдыстарды тазалап, жақсылап құрғатыңыз және желімделген жерді алып тастаңыз, мысалы,спиртпен сүртіңіз.
2. Қорғау пленкасын силиконды қаптамадан алып тастаңыз.
3. Жинақтағы шаблон көмегімен силиконды қаптаманы ыдысқа тиісті биіктікте жабыстырыңыз.

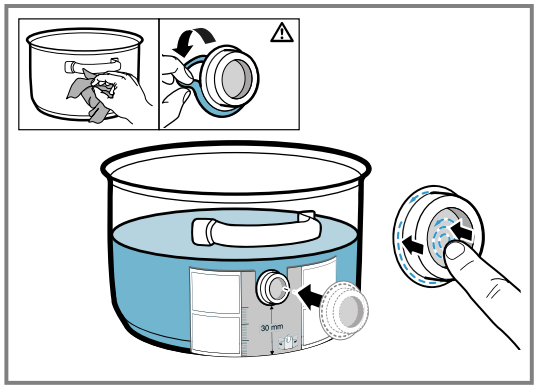

4. Силикон қаптаманың барлық бетіне, сонымен қатар ішкі аймағына басыңыз.
5. Желімді бір сағат құрғатыңыз. Осы уақытта ыдысты қолдануға немесе жууға болмайды.

Ескертпелер

- Силиконды қаптамалары бар ыдысты сабынды суға ұзақ уақыт қоймаңыз.
- Егер силиконды қаптама желімі қопарылып кетсе, жаңасын пайдаланыз.

9.6 Тазалау

Пісіру сенсоры

Жұмсақ майлықты пайдаланып тазалаңыз. Ыдыс жуғыш машинаға салмаңыз немесе суланбаңыз.

Егер сіз пісіру сенсорын қолданбайтын болсаңыз, оны ыдыс-аяқтан алыңыз және жылу көздерінен аулақ, таза жерде сақтаңыз.

Силикон қаптамасы

Пісіру сенсорын орнатпас бұрын тазалаңыз және құрғатыңыз. Ол ыдыс жуғыш машинаға арналған.

Ескертпе: Силиконды қаптама жабыстырылған ыдысты сілті ерітіндісінде көп уақыт ұстамаңыз.

Сымсыз пісіру сенсорынын тексеру бақылау терезесі

Тексеру бақылау терезесін таза және құрғақ екеніне көз жеткізіңіз. Сол үшін қажетті:

1. Жүйелік ретте ластар мен май шашырағандарын тазалаңыз.
2. Тазалау үшін шүберекті немесе мақта таяқшаларын және терезе тазалағышты пайдаланыңыз.

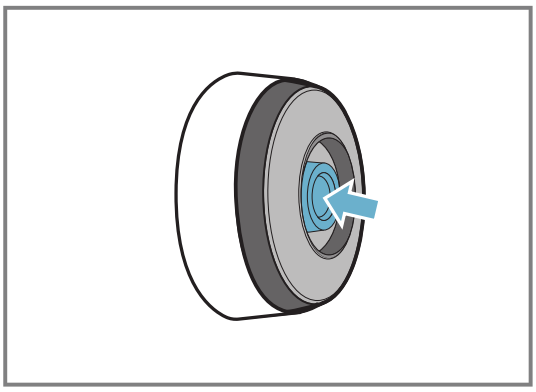

Ескертпелер

- Плитаны тазарту үшін щеткалар, губкалар немесе абразивті тазалағыш заттар сияқты қатты заттарды пайдаланбаңыз.
- Тексеру бақылау терезесін ластамау және сырғызып алмау үшін қолыңызбен ұстамаңыз.

9.7 Сәйкестік мәлімдемесі

Осымен BSH Hausgeräte GmbHсымсыз пісіру сенсоры функциясымен құрылғы негізгі талаптарға және директиваның басқа әрекеттегі ережелеріне сәйкес келетінің 2014/53/EU хабарлайды.
Директиваға толық сәйкестік RED декларациясы *www.gaggenau.com* веб-сайтта, «Қосымша құжаттама» бөлімінде құрылғы сипаттайтын бетте қараңыз.
Bluetooth® логототипі мен белгісі тізімделген сауда белгілері болып Bluetooth SIG, Inc. меншігі болып осы белгілерді BSH Hausgeräte GmbH компаниясымен арқылы пайдалану лицензия негізінде орындалады.
Барлық басқа белгілер мен белгі атаулары өз фирмаларының меншігі болып қалады.

10 Керек-жарақтар

Керек-жарақтарды қызмет көрсету орталығынан, делдалдан немесе Интернеттен сатып алуға болады. Тек түпнұсқа керек-жарақтарды пайдаланыңыз, себебі тек олар құрылғыңызға жарамды болып табылады.

Керек-жарақтар әр құрылғыға байланысты өзгешеленеді. Сатып алу кезінде әрдайым құрылғыңыздың дәлме-дәл атауын (өнім нөмірін) беріңіз. Құрылғыңыз үшін қолжетімді керек-жарақтарды каталогтен, онлайн дүкеннен немесе қызмет көрсету орталығынан біліп алуға болады.
www.gaggenau.com

Керек-жарақтар	Тапсырыс беретін нөмір
Иіс сүзгісі	CA282112
Акустикалық сүзгі	CA084010
Бағытталмаған ауа айналымының жинағы	CA08201.
Бағытталған конвекция жинағы, 60 см жұмыс үстелі	CA08206.
Бағытталған конвекция жинағы, 70 см жұмыс үстелі	CA08207.
Көп қабатты материалдан жасалған Teppan Yaki	CA051300
Құйылған алюминий гриль табақшасы	CA052300
Пісіру сенсоры	CA060300

11 Негізгі басқару

11.1 Пісіру панелің қосу

1. Магниттік ауыстырып-қосқышты реттеу аймағына ауыстырыңыз.
2. ⏻ басыңыз.

✔ Пісіру аймақтарына тиісті белгілер мен функциялар жанады, егер олар осы уақытта қолжетімді болса.
✔ Пісіру аймағының қасында ▯ белгісі жанады.
✔ Пісіру панелі жұмысқа дайын.

11.2 Конфорканы және қыздыру қуатын таңдау

Ескертпе: Құрылғы қосылмай тұрып конфорка бетінде ыдыс орналасқан болса, құрылғы негізгі қосқышты басқаннан кейін 20 секундтан кешіктірмей ыдысты таниды және пісіру алаңын автоматты түрде таңдайды. Келесі 10 секундта пісіру басқышын реттеңіз. Әйтпесе, құрылғы конфорканы 20 секундтан кейін қайтадан өшіреді. Қосылған кезде плитада бірнеше кәстрөл немесе табалар болса, құрылғы тек бір ыдысты анықтайды.

Талап: Пісіру панелі қосулы.

1. Пісіру аймағын таңдаңыз.

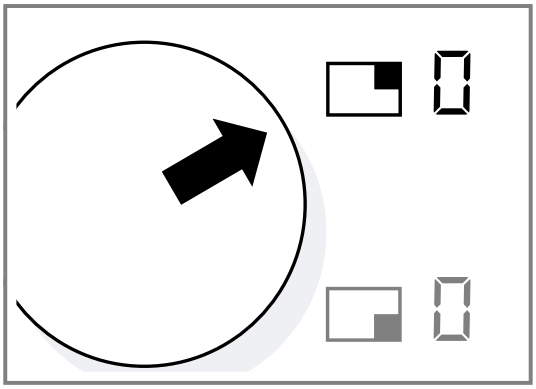

Ол үшін бұрама реттегішті қажетті конфорка деңгейінде басыңыз.

2. Келесі 10 секундта дисплейде қажетті қыздыру қуаты жанғанша бұрама реттегішті бұраңыз.

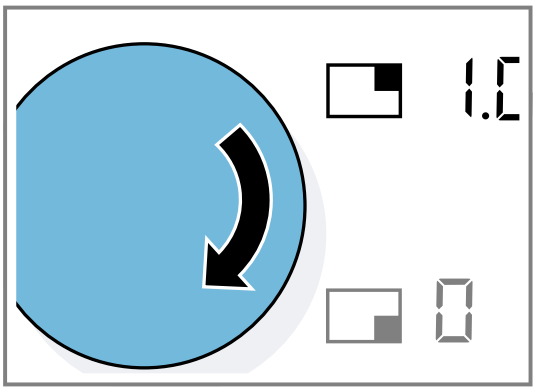

Конфоркада ыдыс болмаса, қыздыру қуаты жыпылықтайды. Аз уақыт өткеннен соң конфорка автоматты түрде өшеді.

3. Ыдысты икемді конфоркаға қойғанда, оның ыдыстың үлкендігіне сәйкес дұрыс орналастырылғанына көз жеткізіңіз.
→ *"Flex Zone", Бет 15*

✔ Ыдыс анықталады және құрылғы конфорканы автоматты түрде таңдайды.

4. Орнатулар реттелгеннен кейін көрсеткіштер жыпылықтаса, ыдыстың индукциялық плитада қолдануға жарамды екенін тексеріңіз.
→ *"Ыдысты тексеру", Бет 30*

Ескертпелер

- Құрылғының сезімтал бөліктерін қызып кетуден және тоқ соғуынан қорғау үшін пісіру панелі уақытша қуат басқышын төмендетуі мүмкін.
- Құрылғыда шуыл жасалуының алдын алу үшін пісіру панелі уақытша қуат басқышын төмендетуі мүмкін.

11.3 Қыздыру қуатын өзгертуі

1. Пісіру аймағын таңдаңыз.

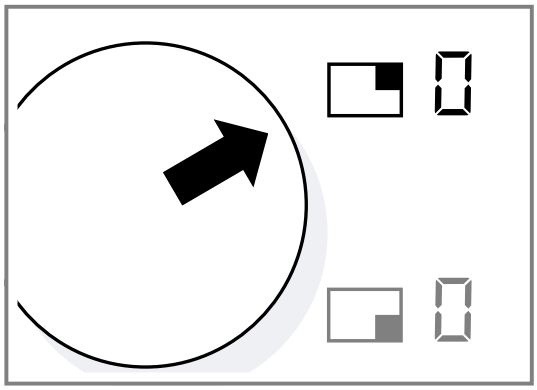

2. Дисплейде қажетті қыздыру қуаты жанғанша бұрама реттегішті бұраңыз.

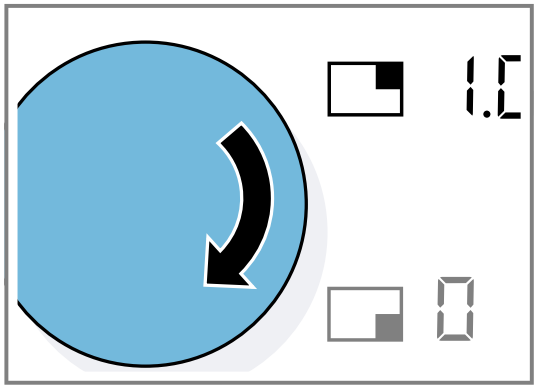

11.4 Пісіру аймағын ажырату

1. Пісіру аймағын таңдаңыз.
2. Дисплейде 0 қыздыру қуаты жанғанша бұрама реттегішті бұраңыз.
   ▸ Желдеткішті бөлек өшіріңіз.
   → *"Желдетуді өшіру", Бет 24*

✔ Қалдық қызу көрсеткіші конфоркалардың жеткілікті түрде суығанша жанып тұрады.

11.5 Пісіру панелін өшіру

▸ Көрсеткіш сөнгенше ⏻ басып тұрыңыз.
✔ Барлық конфоркалар өшірілген.
✔ Қалдық қызу көрсеткіші конфоркалардың жеткілікті түрде суығанша жанып тұрады.

Ескертпелер

- Таңдалған орнатулар пісіру алаңы өшірілгеннен кейін 5 секунд бойы сақталады.
  Осы уақыт ішінде плитаны қайта іске қоссаңыз, бұрын орнатылған қыздыру қуаты белгісі жыпылықтайды. Келесі 5 секунд ішінде орнатуларды қолдану үшін бұрама реттегішті түртіңіз.
  Егер Сіз бұрама реттегішті түртпесеңіз немесе басқа сенсорлық өрісті бассаңыз, құрылғы барлық алдыңғы реттелген орнатуларды жояды.
- Барлық конфоркалар мен желдеткіш 20 секундтан астам уақытқа өшірілсе, плита автоматты түрде өшеді.

11.6 Балалардың қауіпсіздігі үшін бұғаттау жүйесі

Құрылғы балалар қауіпсіздігіне арналған бұғаттау жүйесімен жабдықталған. Балаларға арналған құлып балаларға плитаны өздігінен қосуға мүмкіндік бермейді.

Балалардан сақтау жүйесін іске қосу

Талап: Пісіру панелі өшірулі.

▸ Бұрама реттегішті плитадан алып тастаңыз.
✔ Сигнал беріледі.
✔ 🔒 10 секунд ішінде жанады.
✔ Пісіру панелі құлыптанады.

Ескертпе: Бұрама реттегішті алған кезде плита қосулы болса, құрылғы 10 минутқа құлыпталады. 10 минуттан кейін бұрама реттегішті қайта қоспасаңыз, плита өшіп, балалар қауіпсіздігі құлпын іске қосады.

Балалардан қорғау жүйесін өшіру

▸ Бұрама реттегішті ауыстырып - қосқышқа қойыңыз.

11.7 Тазалау үшін басқару панелін бұғаттаңыз

Бұл функция қысқа уақытқа тазалау үшін басқару тақтасын құлыптауға мүмкіндік береді. Басқару панелінің бетін параметрлерді өзгертпей тазалауға болады.

Сүрту кезінде басқару тақтасын құлыпты іске қосу

▸ Бұрама реттегішті плитадан алып тастаңыз.
✔ Сигнал беріледі.
✔ ✎ көрсеткіші пен плита параметрлері жыпылықтайды.
✔ Құрылғы қыздыруды тоқтатады.
✔ Автоматты пісіру уақыты бағдарламаланса, ол уақытша тоқтатылады.
✔ Басқару тақтасы 10 минутқа бұғатталған.

Сүрту кезінде басқару тақтасын құлыпты өшіру

▸ 10 минут ішінде бұрама реттегішті қайта орнатыңыз.
✔ Басқару панелі құлыптан босатылған.
✔ Плита алдыңғы тандалған орнатулармен қыздыруды жалғастырады.

11.8 Автоматты түрде өшу

Конфорканы ұзақ уақыт бойы пайдалансаңыз және ешқандай орнатуларды өзгертпесеңіз, құрылғы автоматты түрде өшеді. Сіз таңдаған қыздыру қуатына байланысты конфорка 1-10 сағаттан кейін автоматты түрде өшеді.
Конфорканың жылытуы тоқтатылады. Дыбыстық сигнал естіледі және қалдық қызу индикаторы H немесе H конфорканың көрсеткішінде пайда болады.
Конфорканы кез келген уақытта қайта таңдап, орнатуға болады.

12 Пісіру панелінің функциялары

Ескертпелер
- Құрылғы үй желісіне қосылмағанда немесе байланыс үзілген жағдайда, пісіру панелің қосу кезде бастапқы параметрдің байланыс терезе пайда болады.
- Ыдыс-аяқтар еркін конфоркада қойылған кезде, пісіру панелі ыдысты таниды және автоматты түрде іздеуді бастайды. Қосымша ақпаратты осында тауып аласыз . → *"Flex Zone", Бет 15*
- Пісіру ыдысы индукциялық қыздыру үшін сай болуын және өлшемі ыдысқа сай келетін конфоркада тұруына көз жеткізіңіз. → *"Ыдыстардың орналасуы ыдыстың өлшеміне байланысты", Бет 28*

12.1 Flex Zone

Қажет болса Flex конфорка жалғыз конфорка ретінде немесе екі тәуелсіз конфорка ретінде пайдалануға болады. Flex еркін конфоркасы төрт индикаторды қамтиды. Индукторлар бір-біріне тәуелсіз жұмыс істейді және тек ыдыс орналасқан пісіру панелінің аймағын ғана белсендіреді.

Flex еркін конфорка екі тәуелсіз конфорка ретінде пайдалана алады.

- Flex еркін конфорка екі бөлек конфорка ретінде қолданылады. → *"Негізгі басқару", Бет 13*

Flex конфорка жалғыз конфорка ретінде пайдалану

Талап: Конфорка біріктірілген.
- Біріктірілген конфорканы пайдаланыңыз.

Конфорканының екеуінде де қосу

1. Ыдысты орнату.
2. Икемді конфоркаға жататын екі конфорканың бірін таңдаңыз.
3. ⊡ басыңыз.

✔ ⊡ жанып тұр.
✔ Flex конфоркасы белсендірілген.
✔ Пісіру деңгейінің екі конфорканың да қыздыру деңгейінің көрсеткіштері индикаторларда пайда болады.

Ескертпелер
- Қосылғанға дейін екі конфорка үшін әртүрлі пісіру деңгейлері орнатылса, екеуі де іске қосылған кезде пісіру деңгейінің мәні 0-ге ауысады.
- Конфоркада автоматты пісіру уақыты бағдарламаланса, ол қосылған кезде ол екінші конфоркаға да ауысады.

Қосымша ыдыс-аяқты орнату

1. Жаңа ыдыс-аяқты қойыңыз.

✔ Дұрыс орналастырылған ыдыс анықталып, конфорка автоматты түрде таңдалады.
✔ ⊡ жыпылықтайды.

2. 90 секундтың ішінде бұрама реттегішті қолданып орнатуды растаңыз.

✔ Көрсеткіштер жыпылықтауын тоқтатады және құрылғы ыдысты қыздырады.

Ескертпелер
- Егер көрсеткіштер жыпылықтай берсе, ыдыстың индукциямен пісіруге сай екенін тексеріңіз.
- Ыдысты қолданылып жатқан конфоркада жылжытсаңыз немесе көтерсеңіз, автоматты іздеу басталады және алдын ала пісіру деңгейінің параметрі орнатылады.

Пісіру деңгейін өзгертіңіз

1. Икемді конфоркаға жататын екі конфорканың бірін таңдаңыз.
2. Басқару тетігімен пісіру деңгейін өзгертіңіз және бұрама реттегішпен реттеңіз.

Конфорканы ажырату

1. Икемді конфоркаға жататын екі конфорканың бірін таңдаңыз.
2. ⊡ басыңыз.

✔ Конфоркалар көрсеткішінде ⊡ жанады.
✔ Flex конфоркасы ажыратылған.
✔ Екі конфорка да тәуелсіз конфорка ретінде жұмысын жалғастыруда.

Ескертпе: Өшіріп, қайта қосқаннан кейін, еркін пісіру панелі екі тәуелсіз конфорка ретінде жұмыс істей береді.

12.2 Booster функциясы

Booster функциясы арқылы ыдысты 9 қыздыру қуатына қарағанда жылдамырақ қыздыруға болады.

Қазандарға арналған Booster функциясы

Кәстрөлдерге арналған Booster функциясы арқылы судың көп мөлшерін 9 қуат параметріне қарағанда жылдамырақ қыздыруға болады.
Кәстрөлдерге арналған Booster функциясы таңдалған конфорканың максималды қуатын уақытша арттырады.
Кәстрөлдерге арналған Booster функциясы бір конфорка үшін қолжетімді, егер сондай сияқты басқа конфоркалар пайдаланбай бос тұрса.

Ескертпе: Егер Flex конфорка жалғыз конфорка ретінде пайдаланылса, сіз бұл функцияны ол үшін белсендіре аласыз.

Қазандарға арналған Booster функциясын қосыңыз

1. Пісіру аймағын таңдаңыз.
2. » басыңыз.

✔ P жанып тұр.
✔ Функция іске қосылған.

Кастрөлдерде арналған Booster функциясын ажырату

1. Пісіру аймағын таңдаңыз.
2. » басыңыз.
3. Бұрама реттегішті басыңыз немесе басқа функцияны таңдаңыз.

✔ P өшеді.
✔ Конфорка қайтадан 9 қыздыру қуатына ауысады.
✔ Функция өшірілді.

Ескертпелер
- Белгілі бір жағдайларда плитаның ішіндегі электрониканы қорғау үшін кастрөлдерге арналған Booster функциясы автоматты түрде өшуі мүмкін.
- Егер бір қыздыру қуаты функцияның іске қосылмай тұрғанда таңдалған болса, ол функция өшірілгеннен кейін автоматты түрде қалпына келеді.

Табаларға арналған Booster функциясы

Табаларға арналған Booster функциясы арқылы ыдысты 9 қыздыру қуатына қарағанда жылдамырақ қыздыруға болады.
Табаларға арналған Booster функциясы бір конфорка үшін қолжетімді, егер сол топтағы басқа конфоркалар пайдаланылмай тұрған кезде.

Ескертпе: Егер Flex конфорка жалғыз конфорка ретінде пайдаланылса, сіз бұл функцияны ол үшін белсендіре аласыз.

Табаларға арналған Booster функциясын қосыңыз

1. Пісіру аймағын таңдаңыз.
2. ⏦ басыңыз.
✔ Ь жанып тұр.
✔ Функция іске қосылған.

Табаларға арналған Booster функциясын сөндіру

1. Пісіру аймағын таңдаңыз.
2. ⏦ басыңыз.
3. Бұрама реттегішті басыңыз немесе басқа функцияны таңдаңыз.
✔ Ь өшеді.
✔ Конфорка қайтадан 9 қыздыру қуатына ауысады.
✔ Функция өшірілді.

Ескертпелер

- 30 секундтан кейін табаларға арналған Booster функциясы автоматты түрде өшеді.
  Содан кейін пісірілетін тағамға сәйкес қыздыру қуатын таңдаңыз.
- Егер бір қыздыру қуаты функцияның іске қосылмай тұрғанда таңдалған болса, ол функция өшірілгеннен кейін автоматты түрде қалпына келеді.

Пайдалану бойынша ұсынытар

Табаларға арналған Booster функциясын пайдалану туралы келесі ұсыныстарды орындаңыз:

- Әрдайым алдын ала жылытылмаған пісіру ыдыстарын пайдаланыңыз.
- Түбі тегіс қазандар мен табаларды пайдаланыңыз. Түбі жұқа ыдыстарды пайдаланбаңыз.
- Бос пісіру ыдыстарын, май, сарымай немесе шошқа майын ешқашан бақылаусыз қалдымаңыз.
- Ыдысты қақпасымен жаппаңыз.
- Ыдысты конфорканың ортасына қойыңыз. Ыдыстың негізінің диаметрі конфорканың өлшеміне сәйкес келетініне көз жеткізіңіз.
- Ыдыстың түрі, өлшемі және орналасуы туралы ақпаратты ескеріңіз:
  → *"Flex Zone", Бет 15*

12.3 Пісіру сенсоры функциясы

Пісіру сенсоры функциясы арқылы Сіз тағамды қыздыруға, пісіруге, қайнатуға, қысыммен пісіруге немесе майы көп құйылған кастрюльде температураны бақылап қуыруға болады. Бұл функция барлық конфорка түрлері үшін қол жетімді.
Пісіру сенсорының жұмысы үшін сымсыз температура керек.
Сымсыз пісіру сенсоры кастрюльге бекітіліп, пісіру процесінде ыдыстың температурасын өлшейді және ол ақпаратты басқару панеліне жіберіп отырады.
Ол дұрыс температураны ұстап, тамақ дайындаудың керемет нәтижелеріне қол жеткізу үшін жоғары дәлдікте пісіру өнімділігін реттейді.
Қажет болса, сымсыз пісіру сенсорын кейінірек арнайы сатушылардан, техникалық тұтынушыларға қызмет көрсету арқылы немесе ресми веб-сайтымыз арқылы сатып алуға болады.
Сымсыз пісіру сенсоры туралы ақпаратты тарауынан қараңыз
→ *"Сымсыз желіде жұмыс істейтін пісіру сенсоры.", Бет 10*

Пісіру сенсор функциясын іске қосу

Талаптар

- Пісіру панелі қосулы.
- Сымсыз пісіру сенсоры мен басқару панелі аралығында байланыс орнату.
  → *"Сымсыз пісіру сенсорын басқару панелімен байланыстырыңыз", Бет 17*

1. Пісіру сенсорын ыдысқа бекітіңіз.
2. Қажетті конфорканың ортасына жеткілікті сұйықтық құйылған ыдысты қойыңыз және оны әрқашан қақпақпен жабыңыз.
3. Бұрама реттегіш арқылы қажетті конфорканы таңдаңыз.
✔ Конфорка дисплейінде 0 пайда болады.
4. Басқару пернесіндегі ⏲ түймесін басыңыз.
✔ Сигналдық дыбыс шалады.
✔ Конфорка көрсеткішінде ⏲ жанады.
5. Сымсыз пісіру сенсорындағы ⏲ басыңыз.

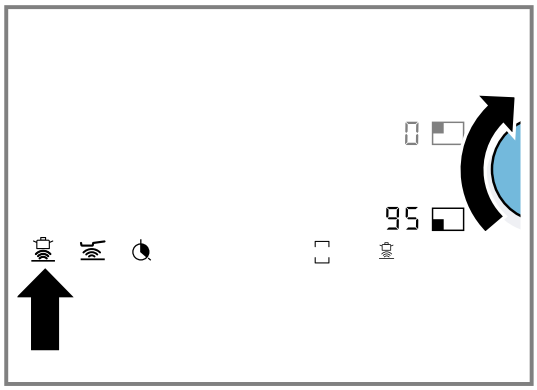

✔ Пісіру сенсоры анықталғаннан кейін көрсеткіште ұсынылған 95 °C температура белгісі жанады.
6. Қажетті температураны бұрама реттегішпен реттеңіз.

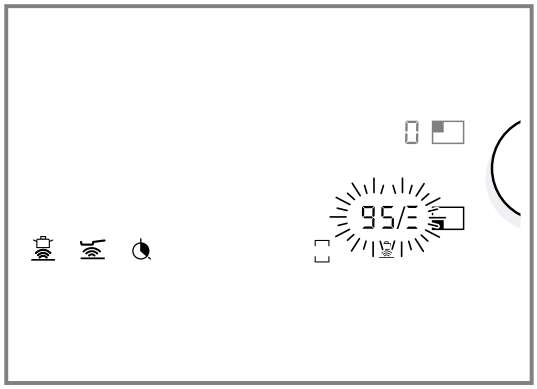

Температураны 5 °C қадаммен өзгертуге болады.
✔ Көрсеткіште қыздыру процесінің барысы _ дан Ξ дейін жанады. Қыздыру процесінің көрсеткіші орнатылған температурамен кезектесіп жыпылықтайды.
✔ Орнатылған температураға жеткенде, дыбыстық сигнал естіледі және қыздыру көрсеткіші сөнеді. Таңдалған температура қайтадан жанады.
7. Қақпақты сигнал дыбысынан соң шешіп тағамды қосыңыз.
Пісіру процесінде кәстрөлді жабық ұстаңыз.

Ескертпе: Кәстрөл функциясында майы көп қуыруды пайдаланған кезде кастрөлді жаппаңыз.

Пісіру сенсоры функциясын өшіру

Пісіру сенсоры функциясын өшірудің бірнеше жолы бар.

- ▸ Конфорканы таңдап, ⏻ түймесін басыңыз.
  Конфорканы таңдап, 0 қыздыру қуатын орнатыңыз.
  Сымсыз пісіру сенсорындағы ⏻ басыңыз.
- ✔ Сигналдық дыбыс шалады.
- ✔ ⏻ көрсеткіші сөнеді.

Қайнау нүктесін реттеу

Су қайнай бастайтын сәт - сіз тұратын үйдің теңіз деңгейінен биіктігіне байланысты. Егер су тым қатты немесе тым әлсіз қайнаса, қайнау нүктесін реттеуге болады.

1. Негізгі параметрді c5 түртіңіз.
   → *"Негізгі орнату жүйесі", Бет 31*
2. Негізгі параметр үнсіз келісім бойынша 3 мәніне тең. Егер тұратын жеріңіз теңіз деңгейінен 200-ден 400 метрге дейінгі биіктікте болса, онда қайнау температурасын реттеудің қажеті жоқ. Басқа жағдайларда сіз теңіз деңгейінен үйдің биіктігіне сәйкес келетін қондырғыны таңдауыңыз керек.
   → *"Қайнау температурасын орнату мәндеріне шолу", Бет 17*

Ескертпе: Су қатты қайнамаса да 100 °C температура деңгейі қалыпты ас әзірлеу үшін жеткілікті болады. Егер пісіру нәтижесімен қанағаттанбасаңыз, қайнау нүктесінің параметрін өзгертуіңізге болады.

Қайнау температурасын орнату мәндеріне шолу

Қайнау температурасының орнату мәні тұрғылықты жеріңіздің орналасқан биіктігіне байланысты.

Биіктігі	Реттеу мәні c5
0-100 м	1
100-200 м	2
200-400 м	3[1]
400-600 м	4
600-800 м	5
800-1000 м	6
1000-1200 м	7
1200-1400 м	8
1400 м аса	9

Сымсыз пісіру сенсорын басқару панелімен байланыстырыңыз

1. c5 негізгі баптауды таңдаңыз.
   → *"Негізгі орнату жүйесі", Бет 31*
- ✔ ⏻ ақ түсте жанады.
2. ⏻ басыңыз.
- ✔ Сигналдық дыбыс шалады.
- ✔ ⏻ қызғылт сары түспен жанады.
- ✔ Көрсеткіш ақ болып жанады және пісіру аймақтарында пісіру сенсорының индикаторлары жыпылықтайды.
3. Келесі 30 секунд бойы сымсыз пісіру сенсорындағы ⏻ басып тұрыңыз.
   Анықтау процессі сәтті өтті: Бірнеше секунд ішінде сымсыз температура сенсоры анықталады. Үш қысқа сигнал естіледі және ⏻ қызғылт сарыдан ақ түске өзгереді. Пісіру аймақтарындағы пісіру сенсорының көрсеткіштерін сөндіріңіз.
   Анықтау процессі сәтсіз өтті: бес қысқа дыбыс естіледі. ⏻ қызғылт сарыдан ақ түске өзгереді. Пісіру аймақтарындағы пісіру сенсорының көрсеткіштерін сөндіріңіз.
   Ескертпе
   Сымсыз сенсордың ақаулы жұмысынан сәтсіз байланыс келесі себептермен пайда болуы мүмкін:
   - Bluetooth-байланыс қатесі
   - Конфорканы таңдағаннан кейін Сіз 30 секунд ішінде сенсордағы белгіні басқан жоқсыз.
   - Пісіру сенсорының батареясы тозған.
4. Ақаулыққа байланысты қосылым жүрмесе, пісіру сенсорын қалпына келтіріп →*Бет 17*, қосылымды қайта орнатып көріңіз.
5. Көшіру қатесіне байланысты қосылым сәтсіз болса, қосылу процесін қайта орындаңыз.
6. Ешқандай байланыс орнатылмаса, техникалық қызмет көрсету орталығына хабарласыңыз.
- ✔ Пісіру сенсоры функциясы пісіру сенсоры мен басқару панеліне қосылғаннан кейін қолжетімді болады.

Сымсыз пісіру сенсордың мәндерін қайтару

1. ⏻ 8-10 секундтай басып ұстаңыз.
   Осы уақытта пісіру сенсорының жарық диодты көрсеткіші үш рет жанады.
- ✔ Мәндерді қайтару жарық диодтың үшінші рет жанған кезінде басталады.
2. ⏻ одан әрі баспаңыз.
- ✔ Жарық диоды өшкеннен кейін пісіру сенсорының мәндерін қайтару аяқталды деп саналады.
3. 2-қадамнан бастап қосылу процесін қайталаңыз.
   →*Бет 17*

Пісіру сенсор функцияның артықшылары

- Конфорка температураны сақтап тұру қажет болғанда ғана қызады. Осылай қуат үнемделеді. Сұйық май мен табиғи май қызып кетпейді.
- Температура үнемі бақыланады. Тағамның артып кетуінің алды алынады. Температураны қосымша реттеу қажет емес.
- Тағамға қосам деген суыңыз немесе майыңыз оңтайлы температураға жеткенде дыбыстық сигнал естіледі. Пісіруге бірден салынатын тағамдарға қатысты ерекшеліктерді шолуда →*Бет 19* табуға болады.

Ескертпелер

- Түбі жазық әрі қалың ыдыстарды қолданыңыз. Түбі жұқа немесе деформацияланған ыдыстарды қолданбаңыз.
- Пісіру сенсорының силикон қаптамасын жабатындай қылып тағамдарды ыдысқа толтырыңыз.
- Егер аз май қосып қуырсаңыз, онда әрқашан қуыру сенсоры функциясын пайдаланыңыз.
- Бетінде пісіру сенсоры бекітілген ыдысты пісіру аймағының сыртқы жағына қарайтындай етіп орналастырыңыз.
- Пісіру кезінде сымсыз пісіру сенсорын ыдыс бетінен алып тастамаңыз.
- Пісіріп болғаннан кейін сымсыз пісіру сенсорын ыдыстан алып тастаңыз. Абай болыңыз: сенсорды ыдыстан аларда ол қатты ыстық болуы мүмкін.

[1] Негізгі орнату жүйесі

Сәйкес келетін пісіру ыдысы

Ыдыс-аяқтың түбінің диаметріне сәйкес келетін пісіру аймағын таңдаңыз. Ыдыстарды осы пісіру аймағының ортасына қойыңыз.
Пісіру функциялары үшін биіктігі керекті су көлемі сымсыз пісіру сенсорының силиконды қаптамасының жоғарысында жататын ыдыстарды пайдаланыңыз.
Пісіру функциялары үшін индукциялық плиталарға арналған кез келген пісіру ыдысы жарамды.
Әрбір функция үшін қолайлы ыдыстар шолуда →*Бет 18* берілген.

Температура деңгейлері

Пісіру функциялары	Температура аймағы	Төмендегілерге арналған
Жылыту, жылы ұстау	60-70 °C	Мысалы, сорпалар, пунш
Қайнатпай пісіру	80-90 °C	Мысалы, күріш, сүт
Қайнатып пісіру	90-100 °C	Мысалы, кеспе, көкөніс
Жылдам қайнататын кастрөлде пісіру	110-120 °C	Мысалы, тауық еті, көже.
Көп маймен қазанда фритюрлеу	170-180 °C	Мысалы, донатс, фрикаделька

Пісіру сенсоры функциясы

Шолуды қарау кезінде пісіру сенсоры функциясы үшін қолжетімді параметрлермен танысуға болады.

Пісіру сенсоры функциясы	Температура деңгейлері	Пісіру ыдысы	Қолжетімділік	Ауыстырып қосу
Жылыту, жылы ұстау	70 °C	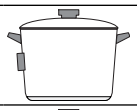	Барлық пісіру аймақтары	
Сүт қосып бұқтырып пісіру	85 °C	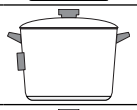	Барлық пісіру аймақтары	
Су қосып бұқтырып пісіру	90 °C	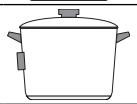	Барлық пісіру аймақтары	
Қайнатып пісіру	100 °C	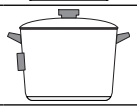	Барлық пісіру аймақтары	
Жылдам қайнататын кастрөлде пісіру	115 °C	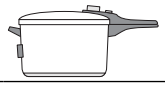	Барлық пісіру аймақтары	
Төмен температурада қуыру	160 °C	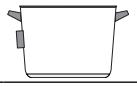	Барлық пісіру аймақтары	
Орташа температурада қуыру	170 °C	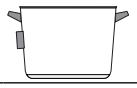	Барлық пісіру аймақтары	
Жоғарғы температурада қуыру	180 °C	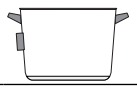	Барлық пісіру аймақтары	

Пісіру сенсоры функциясымен пісіру кеңестері

- Жылыту/жылы сақтау функциясы: порцияланған терең мұздатылған өнімдер, мысалы, шпинат. Тоңазытылған өнімді пісіру ыдысына салыңыз. Ұсынылған су мөлшерін құйыңыз. Пісіру ыдысын қаптаңыз да 70 °C етіп реттеңіз. Арасында араластырыңыз.
- Бұқтырып пісіру функциясы: тағамды қоюлату, мысалы, тұздықтарды әзірлеу үшін. Тағамдарды ұсынылған температурада қайнатыңыз. Қоюланғаннан соң 85 °C температурасында сулаңыз.
  Дыбыстық сигнал естілген кезде тағамды қажетті уақыт бойы осы температурада жылы ұстаңыз.
- Қайнату функциясы: суды қақпағын жауып, тасып кетпейтіндей қылып қыздырыңыз. 100 °C реттеңіз.
- Жылдам пісіру қазанында пісіру: Өндіруші нұсқауларын ескеріңіз. Дыбыстық сигналдан кейін ұсынылған уақытты пісіруді жалғастырыңыз. 115 °C реттеңіз.
- "Көп маймен фритюрлеу" функциясы: майды жабық қақпақпен қыздырыңыз. Қақпақты сигнал дыбысынан соң шешіп тағамды қосыңыз. 175 °C реттеңіз.

Ескертпелер

- Пісіру алдында силиконды қаптаманың толығымен құрғақ екеніне көз жеткізіңіз.
- Көп маймен фритюрлеу функцияны пайдаланғаннан басқа жағдайда тағамды жабық қақпағымен әзірлеңіз. Содан кейін 170 °C орнатыңыз.

- Егер дыбыстық сигнал естілмесе, ыдыстағы қақпақтың бар екеніне көз жеткізіңіз. Пісіру функцияларын оңтайлы пайдалану үшін қақпақты әрқашан пайдаланыңыз, "Көп маймен фритюрлеу" функциясынан басқа.
- Майды ешқашан бақыламай қыздырмаңыз. Қуыруға жарамды майды пайдаланыңыз. Мысалы, қуыру үшін түрлі майлар қоспасын пайдаланбаңыз, мысалы, сұйық май мен шошқа майының қосындысы сияқты, себебі ыстық май қоспалары көбіктенуі мүмкін.
- Егер пісіру нәтижесі қанағаттанарлық болмаса, мысалы, картоп пісіргенде, кейінгі ретте көбірек су пайдаланыңыз, бірақ ұсынылған температура деңгейі сақталады.

Пісіру сенсоры функциясы көмегімен пісіруге арналған ұсыныстар

Төмендегі шолу тағамдар таңдауын көрсетеді және тағам бойынша сұрыпталған. Пісіру температурасы мен уақыты өнімдердің жай-күйіне, мөлшеріне және сапасына қарай ерекшеленеді.

	°	min
Ет - жұмсарғанша пісіру		
Сосиска [1]	90	10-20
Ет - Пісіру		
Ет үзбе кеспесі [1]	100	20-30
Сорпа тауық [1]	100	60-90
Тафельшпиц [1]	100	60-90
Ет-Жылдам қайнататын кастрөлде пісіру		
Жылдам қайнататын пеште піскен тауық еті [2]	115	15-25
Жылдам қайнататын пеште піскен сиыр еті [2]	115	15-25
Ет - Көп мөлшердегі маймен қуыру		
Тауық тілімдері, фритюрлеу [3]	170	10-15
Тартылған еттен жасалған шарларды қуыру [3]	170	10-15
Балық - Жұмсарғанша пісіру		
Балық етін бұқтырып пісіру [1]	90	15-20
Балық - Көп мөлшердегі маймен қуыру		
Сыраның қамырындағы балық, фритюрлеу [3]	170	10-15
Нан қосылған балық, фритюрлеу [3]	170	10-15
Жұмыртқадан жасалатын тағамдар - пісіру		
Жұмыртқаларды пісіру [2]	100	5-10
Көкөністер мен бұршақ тұқымдастар-Пісіру		
Брокколи [1]	100	10-20
Гүлді қырыққабат [1]	100	10-20
Брюссель қырыққабаты [1]	100	30-40
Жасыл бұршақтар [1]	100	15-30
Нут [2]	100	60-90
Асбұршақтар [1]	100	15-20
Жасымық [2]	100	45-60
Көкөністер мен бұршақ дақылдары - Жылдам қайнататын кастрөлде пісіру		
Жылдам қайнататын кастрөлде дайындалған көкөністер [2]	115	3-6
Жылдам қайнататын кастрөлде дайындалған нут [2]	115	25-35
Жылдам қайнататын кастрөлде дайындалған ақ үрмебұршақ [2]	115	25-35
Жылдам қайнататын кастрөлде дайындалған жасымық [2]	115	10-20
Көкөністер мен бұршақ дақылдары - Көп мөлшердегі маймен қуыру		
Нанда қуырылған көкөністер, фритюрлеу [3]	170	4-8
Көкөністерді сыралы қамырда қуыру, фритюрлеу [3]	170	4-8
Нанда қуырылған саңырауқұлақтар, фритюрлеу [3]	170	4-8
Саңырауқұлақтады, сыралы қамырда қуыру, фритюрлеу [3]	170	4-8
Картоп - жұмсарғанша пісіру		
Картоп үзбе кеспені дайындау [1]	85	30-40
Картоп - Пісіру		
Пісірілген картоп [2]	100	30-45
Картоп - Жылдам қайнататын кастрөлде пісіру		
Жылдам қайнататын кастрөлде дайындалған картоп [2]	115	10-20
Кеспе мен дәнді дақылдар - Жұмсарғанша пісіру		
Күріш [1]	90	25-35
Полента [4]	85	3-8
Ұнтақ ботқасы [4]	85	5-10
Кеспе мен дәнді дақылдар - Пісіру		
Кеспе [4]	100	7-10
Толтырылған пирогтар [4]	100	6-15
Кеспе мен дәнді дақылдар - Жылдам қайнататын кастрөлде пісіру		
Жылдам қайнататын кастрөлде дайындалған күріш [2]	115	5-8
Сорпалар - Жай қайнату		
Жылдам кілегейлі сорпа [4]	90	10-15
Сорпалар - Пісіру		
Үйде дайындалған сорпалар [2]	100	60-90
Жылдам дайындалған сорпалар [4]	100	5-10
Сорпалар - Жылдам қайнататын кастрөлде пісіру		
Жылдам қайнататын кастрөлде дайындалған үй сорпасы [2]	115	20-30

[1] Қақпақтың астында жылыту және тамақ дайындау. Дыбыстық белгіден кейін өнімдерді салыңыз.
[2] Өнімдерді ең басында салыңыз.
[3] Майды жабық қақпақпен қыздырыңыз. Бірінен соң бірін қақпақсыз қуыру.
[4] Арасында араластырып тұрыңыз.

		min
Тәтті тағамдар - Жай қайнату		
Сүттік күріш [1]	85	40-50
Сұлы ботқасы [1]	85	10-15
Шоколад пудингі [1]	85	3-5
Тәтті тағамдар - Пісіру		
Компот [2]	100	15-25
Тәтті тағамдар - Көп мөлшердегі маймен қуыру		
Көпірген нан, фритюрлеу [3]	160	5-10
Бүйрекше бәліш, фритюрлеу [3]	160	5-10
Бунуэлос, фритюрлеу [3]	160	5-10
Мұздатылған өнімдер - Жылы ұстау, жылыту		
Қаймақ тұздықтағы көкөністер [1]	70	15-20
Мұздатылған өнімдер- Пісіру		
Жасыл бұршақтар [4]	100	15-30
Мұздатылған өнімдер - Көп мөлшердегі маймен қуыру		
Фри картобы, фритюрлеу [3]	180	4-8
Басқа өнімдер- Жылы ұстау, жылыту		
Гуляш сорпасы, жылыту [2]	70	10-20
Глинтвейн, жылыту [2]	70	5-15
Басқа өнімдер - Жұмсарғанша пісіру		
Сүт, қайнату [2]	85	3-10

12.4 Қуыру сенсорының функциясы

Қуыру сенсоры функциясымен қуыру кезінде сәйкес таба температурасы сақталады. Бұл функция барлық конфорка түрлері үшін қол жетімді.
Плитаның астында температура сенсорлары бар. Таба түбінің температурасын бақылайсыз.
Сенсорлар бүкіл пісіру әдісінде ыдыстың температурасын өлшейді. Ол дұрыс температураны ұстап, тамақ дайындаудың керемет нәтижелеріне қол жеткізу үшін жоғары дәлдікте пісіру өнімділігін реттейді.

Қуыру сенсорының функциясын қосу

1. Шолудан сәйкес қызу параметрін таңдаңыз.
2. Бос ыдысты конфоркаға қойыңыз.
3. Пісіру аймағын таңдаңыз.
4. басыңыз.

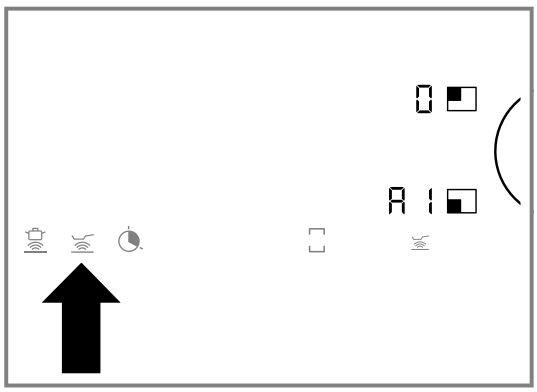

- жанып тұр.
- Қуыру температурасы жанады.

5. Келесі 10 секунд ішінде бұрама реттегіштің көмегімен қажетті пісіру деңгейін орнатыңыз.

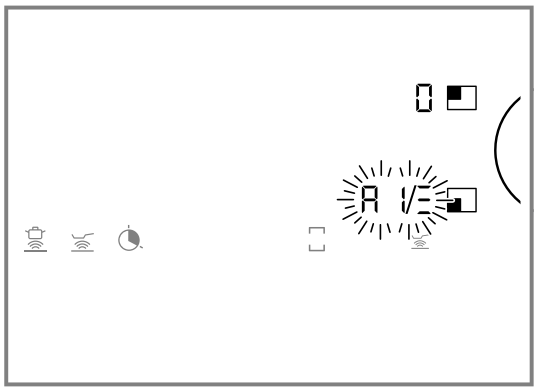

- Көрсеткіште ден дейін қыздыру процесінің барысы орнатылған пісіру деңгейі белгісімен кезекпен жыпылықтайды. Егер реттелген қуыру температурасы жетілген болса, сигнал мен қыздыру көрсеткіші өшеді. Температура деңгейі жанады.

6. Қуыру температурасына жеткеннен кейін алдымен майды, содан кейін қуырылатын тағамды табаға қосыңыз.

Ескертпе: Тағамдар күйіп кетпеуі үшін, оларды аударып отырыңыз.

Қуыру сенсорының функциясын өшіру

1. Пісіру аймағын таңдаңыз.
2. басыңыз немесе бұрама реттегішті пайдаланып температура деңгейін орнатыңыз.
- Сигналдық дыбыс шалады.
- өшеді.
- Функция өшірілді.

Қуыру артықшылықтары

- Конфорка температураны сақтап тұру қажет болғанда ғана қызады. Осылай энергия үнемделіп май немесе өсімдік майы қызып кетпейді.
- Бос таба май мен тағамды қосу үшін оңтайлы температураға жеткенде дыбыстық сигнал естіледі.

[1] Арасында араластырып тұрыңыз.
[2] Өнімдерді ең басында салыңыз.
[3] Майды жабық қақпақпен қыздырыңыз. Бірінен соң бірін қақпақсыз қуыру.
[4] Қақпақтың астында жылыту және тамақ дайындау. Дыбыстық белгіден кейін өнімдерді салыңыз.

Ескертпелер
- Табаның қақпағын жаппаңыз. Әйтпесе функция дұрыс белсендірілмейді. Майдың шашырауын алдын алу үшін арнайы қорғаныш бетін қолданыңыз.
- Тиісті сұйық май менен майды қолданыңыз. Егер Сіз сары май, маргарин, зәйтүн майы немесе шошқа етін пайдалансаңыз, температура деңгейін 1 немесе 2 мәніне қойыңыз.
- Ешқашан табаны тағаммен немесе тағамсыз бақылаусыз қыздырмаңыз.
- Егер конфорканың температурасы ыдыстың температурасынан жоғарылау я төмендеу болса, онда пісіру сенсоры дұрыс белсендірілмейді.
- Майды көп мөлшерде қосып қуыру жағдайда әрқашан пісіру сенсоры функциясын пайдаланыңыз. “Көп маймен қазанда фритюрлеу”, бағыттама 170-180 °C.

Ұсынылатын ыдыс

Бұл функция үшін өте жақсы нәтиже беретін арнайы ыдыс жасалған.
Ұсынылған ыдысты клиенттерді қолдау қызметі, арнайы не онлайн дүкендер арқылы ала аласыз *www.gaggenau.com*.

Ескертпе: Басқа ыдысты пайдалансаңыз да болады. Бірақ ыдыстың қасиетіне қарай, көзделген температура таңдалған температурадан ауытқуы мүмкін.

Температура деңгейлері

Режимдер		Төмендегілерге арналған
1	тым төмен	Тұздықтарды әзірлеу және қоюлату, көкөністерді қуыру және тағамдарды табиғи экстра зәйтүн майы, сарымай немесе маргаринмен қуыру.
2	төмен	Тағамдарды табиғи экстра зәйтүн майы, сарымай немесе маргаринмен қуыру (мысалы, омлетті).
3	төмен - орташа	Балық және, мысалы, фрикаделька мен шұжық сияқты қалын заттарды қуыру.
4	орташа - биік	Стейктер, орташа немесе жақсы пісірілген, ұнға аунатылған мұздатылған өнімдер, шницель сияқты жұқа қуырылған тағамдар, кесілген ет және көкөністерді қуыру.
5	жоғары	Тағамды жоғары температурада қуыру, мысалы, стейктер сирек, картоп құймақтары және қуырылған картоп.

Қуыру сенсорының функциялары

Шолуды қарау кезінде қуыру сенсорының функциясы үшін қолжетімді параметрлермен танысуға болады.

Қуыру сенсорының функциясы	Температура деңгейлері	Қолжетімділік	Ауыстырып қосу
Аз мөлшердегі маймен қуыру	1, 2, 3, 4, 5	Барлық пісіру аймақтары	

Қуыру датчигімен пісіру бойынша ұсыныстар

Кестеде белгілі бір тағамдарды пісіру үшін жылытудың қай қыздыру деңгейі 🌡 оңтайлы екендігін көрсетілген. Қуыру уақыты (◷ min) тағамның түріне, салмағына, қалыңдығына және сапасына байланысты өзгеруі мүмкін.
Реттелген температура басқышы қолданған табаға қарай өзгереді. Бос табаны алдын ала қыздырыңыз. Дыбыстық сигналдан кейін өсімдік майы мен өнімдерді үстеңіз.

	🌡	◷ min
Ет		
Ұнтақсыз шницкель [1]	4	6-10
Шницель, аунатылған [1]	4	6-10
Филе [2]	4	6-10
Котлеттер [1]	3	10-15
Кордон блю [1]	4	10-15
Вена шницелі [1]	4	10-15
Қан стейк (қалындығы 3 см) [2]	5	6-8
Стейк, орташа, 3 см. қалың [2]	5	8-12
Стейк, жақсы қуырылған, қалындығы 3 см [1]	4	8-12
Құс төс еті, қалыңдығы 2 см [1]	3	10-20
Ет жолақтары [3]	4	7-12
Гирос [3]	4	7-12
Шпик [1]	2	5-8
Тартылған ет [3]	4	6-10
Гамбургер, қалыңдығы 1,5 см [1]	3	6-10
Фрикаделькалар, қалыңдығы 2 см [1]	3	10-20
Фрикадельки с начинкой [1]	3	10-20
Пісірілген шұжық [1]	3	8-20
Жаңа шұжықтар [1]	3	8-20
Балық		
Балық еті, өңделмеген [1]	4	10-20
Балық еті, аунатылған [1]	3	10-20
Лангустиндер [1]	4	4-8
Асшаян [1]	4	4-8
Балық еті, қуырылған, тұтас [1]	3	10-20
Жұмыртқа қосылған тағамдар		

[1] Жиі ретте аударыңыз.
[2] Дыбыстық сигналдан кейін өсімдік майы мен өнімдерді үстеңіз.
[3] Арасында араластырып тұрыңыз.

		min
Глазунья, сарымай [1]	2	2-6
Уыздықтар [2]	4	2-6
Араластырылған уыздық [3]	2	4-9
Омлет [4]	2	3-6
Құймақ [4]	5	1,5-2,5
Кесіліп қуырылған нан [4]	3	4-8
Кайзер омлеті [4]	3	10-15
Көкөністер мен бұршақ тұқымдастар		
Сарымсақ [3]	2	2-10
Бұқтырылған пияз [3]	2	2-10
Пияз дөңгелектері [3]	3	5-10
Цукини [5]	3	4-12
Баялды [5]	3	4-12
Қызыл бұрыш [5]	3	4-15
Көк қасқыржем [5]	3	4-15
Саңырауқұлақтар [3]	4	10-15
Әсімдік майына бұқтырылған көкөністер [3]	1	10-20
Әйнекейленген көкөністер [3]	3	6-10
Картоп		
Қуырылған картоп, қабығымен бірге қуырылған картоп [3]	5	6-12
Фри (шикі картоптан) [3]	4	15-25
Картоп құймағы [4]	5	2,5-3,5
Швейцариялық решти [1]	2	50-55
Глазурьденген картоп [3]	3	10-15
Тұздықтар		
Қызанақ тұздығы көкөніспен [3]	1	25-35
Бешамель тұздығы [3]	1	10-20
Ірімшік тұздығы [3]	1	10-20
Тұздық қайнату [3]	1	25-35
Тәтті тұздықтар [3]	1	15-25
Тоңазытылған өнімдер		
Шницель [5]	4	15-20
Кордон блю [5]	4	10-30
Құстың төсі [5]	4	10-30
Балапан етінен жасалған наггетс [5]	4	10-15
Гирос [3]	4	10-15
Кебаб [3]	4	10-15
Балық еті, өңделмеген [5]	3	10-20
Балық еті, аунатылған [5]	3	10-20
Балық таяқшалары [5]	4	8-12
Фри картобы, табада піскен [3]	5	4-6
Қуыру үшін тағамдар [3]	3	6-10
Спринг-роллдар [5]	4	10-30
Камамбер [5]	3	10-15
Басқа		
Қуырылған ірімшік [5]	3	7-10
Кептірілген нан [3]	3	6-10
Құрғақ дайын тамақтар [6]	1	5-10
Бадам, қуырылған [7]	4	3-15
Жаңғақтар, қуырылған [7]	4	3-15
Қарағай жаңғақтары, қуырылған [7]	4	3-15

12.5 Қуатты шектеу

Осы функция көмегімен пісіру панелінің жалпы қуатын реттеп алу мүмкін. Пісіру панелінде зауыттық параметрлері бар. Пісіру панелінің максималды қуат мәнің зауыттық тақтайшасында табасыз. Бұл функция көмегімен сіз құрылғының параметрлерін әрбір нақты электр қондырғыларының талаптарына сәйкес келтіресіз. Бұл параметрден асып кетпеу үшін пісіру панелі қажет қуатты белсенді қыздыру аймақтарына автоматты түрде таратады.
Функциясы іске қосылғанға дейін, пісіру аймағының қуаттылығы мезгіл-мезгіл номиналды мәннен төмен құлауы мүмкін. Пісіру алаңы қосылып, қуат шегіне жеткенде - қысқа уақытқа жанады. Құрылғы максималды мүмкін қыздыру қуатын өз бетімен реттейді және таңдайды.
Оны қалау істеуге болатынын Негізгі параметрлер → *Бет 31* білуге болады.

12.6 Параметрлерді растау

Бұр функция көмегімен Сіз бір конфорканың орнатуларын басқасына ауыстыруыңызға болады. Параметрлерді растау функциясын икемді конфорка үшін пайдалануға болады.
тарауынан Сіз ыдыстардың дұрыс орналастыруы туралы қосымша ақпаратты таба аласыз
→ *"Flex Zone", Бет 15*

Параметрлерді растау белсендіру

1. Пісіру ыдысын көтеріңіз.
✔ Конфорканың көрсеткіші жыпылықтай бастайды.
✔ Конфорка қызбай тұр.

[1] Дыбыстық сигналдан кейін өнімдерді салып, сары май қосыңыз.
[2] Дыбыстық сигналдан кейін өсімдік майы мен өнімдерді үстеңіз.
[3] Арасында араластырып тұрыңыз.
[4] Порцияны дайындау уақыты. Порцияларды бірінен соң бірі кезектестіріп қуырыңыз.
[5] Жиі ретте аударыңыз.
[6] Дыбыстық сигналдан кейін су үстеңіз. Су қайнап жатқан кезде тағамды дайындаңыз.
[7] Дыбыстық сигналдан кейін өнімдерді салыңыз.

2. Келесі 90 секунд ішінде ыдысты икемді конфорка бетіне қойыңыз.

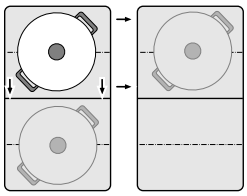

Ыдысты бұрын қосылмаған, әлі ешқандай алдын ала орнатулар реттелмеген және бетіне бұрын басқа ыдыс қойылмаған конфоркаға қарай жылжытыңыз.

✔ Жаңа конфорка анықталады.
✔ жанып тұр
✔ Таңдалған қыздыру қуаты көрсеткіш бетінде жыпылықтайды.

3. 90 секунд ішінде бұрама реттегішпен жаңа конфорканы таңдаңыз.

✔ Орнатулар көшіріледі.

Ескертпе: Икемді конфоркаға ыдысты жылжытқан кезде Flex функциясы қосылса, құрылғы параметрлерді автоматты түрде қабылдайды.
Сонымен қатар құрылғы орнатылған пісіру уақытын немесе пісіру сенсорының функциясын жаңа таңдалған конфоркаға көшіреді. Құрылғы қуыру функциясын бірақ көшірмейді.
Ешбір пісіру аймағы белсенді болмай тұрғанда ғана Booster функциясын солдан оңға немесе оңнан солға ауыстыруға болады.
Орнатуларды растамай тұрып жаңа ыдысты басқа конфорка бетіне қойсаңыз, бұл функция екі ыдыс үшін де пайдалануға дайын болады. Қажетті пісіру аймағын растаңыз.
Бірнеше ыдысты орындарынан жылжытсаңыз, берілген функцияны соңғы жылжытылған ыдыс үшін ғана пайдалануға болады.
Ыдысты орнату уақыты ішінде алдыңғы тандалған конфоркаға қайтаруға болады. Содан кейін конфорка растауды қажет етпестен алдыңғы орнатулармен қыздыруды жалғастырады.

12.7 Жылы ұстау функциясы

Жылы ұстау функциясы арқылы шоколадты немесе майды ерітіп, тағамды немесе ыдыстарды жылы ұстауға болады.

Жылы ұстау функциясын қосу

1. Пісіру аймағын таңдаңыз.
2. Келесі 10 секунд ішінде басыңыз.

✔ индикаторы жанады.

Жылы ұстау функциясын өшіру

1. Пісіру аймағын таңдаңыз.
2. түймесін басыңыз, бұрама реттегішті бұраңыз немесе басқа функцияны таңдаңыз.

✔ Көрсеткіш өшеді.
✔ Конфорка өшеді де, қалдық жылу индикаторы жанып тұрады.

12.8 Кәсіби аспазшы функциясы

Кәсіби аспазшы функциясы арқылы әрбір конфорка үшін алдын ала орнатылған пісіру деңгейлері көрсетіледі.

Ескертпелер

- Ұсынылған мәндерді Негізгі параметрлер →*Бет 31* өзгертуге болады.
- Кәсіби аспаз режимінде тек жылы ұстау функциясын және Flex функциясын орнатуға болады.
- Егер Сіз сәйкес келмейтін ыдыстарды пайдалансаңыз, мысалы, алюминийден жасалған ыдысты, пісіру деңгейінің көрсеткіші Сіз ыдысты алып тастағанша жыпылықтайды. Ыдыстың индукция плитасына жарамдылығын тексеру үшін осы ақпаратты ескеріңіз:
  → *"Ыдысты тексеру", Бет 30*

Кәсіби аспазшы функциясын іске қосу

Талап: Пісіру панелі қосулы.

1. басыңыз.

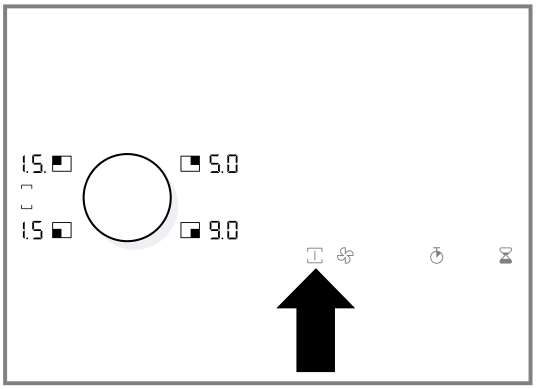

✔ Алдын ала орнатылған қыздыру қуаты конфорка көрсеткішінде жанады.
✔ Пісіру аймақтары сол жақты байланыстырылған.

2. 8 минут ішінде сәйкес келетін пісіру ыдысын қойыңыз.

✔ Пісіру ыдысы айқындалғаннан соң конфорка таңдалады.

3. Қажет болса, бұрама реттегіштің көмегімен қыздыру қуатын реттеңіз.

✔ Орнату уақыты аяқталғанда, бос конфоркалар үшін пісіру деңгейінің көрсеткіштері жыпылықтай бастайды. Егер Сіз тимесеңіз, пайдаланылмаған конфоркалар өшеді.

Кәсіби аспазшы функциясын өшіру

▸ басыңыз.

✔ Барлық конфоркалар қыздыру қуатына ауысады.
✔ ақ түсте жанады.

Кәсіби аспазшы функциясының жұмысын ұлғайту

Талаптар

- Кәсіби аспазшы функциясы іске қосылған.
- Орнату уақыты аяқталды.

▸ 90 секунд ішінде батырмасын қайта басыңыз.

Кәсіби аспазшы функциясын автоматты түрде өшіру

Егер Сіз 8 минуттан кейін бір немесе бірнеше конфоркаға оларға сәйкес келетін ыдысты қоймасаңыз, онда және конфорка көрсеткіштері жыпылықтай бастайды. Кәсіби аспазшы функциясын бірден өшіруге болады немесе ол өзі 90 секундтан кейін автоматты түрде өшеді.

- Кәсіби аспазшы функциясын өшіру үшін ⌶ екі рет басыңыз.
  ⌶ түймесін баспасаңыз, онда кәсіби аспазшы функциясы 90 секундтан кейін автоматты түрде өзі-ақ өшеді.

✔ ⌶ ақ түсте жанады.
✔ Ыдыссыз тұрған конфоркалар 0 қыздыру қуатына ауысады. Жұмыс істеп тұрған конфоркалар орнатылған қыздыру қуатын сақтайды.

13 Желдеткіш функциялары

⚠ **ЕСКЕРТУ – Күйіп қалу қатері!**
Желдеткіш торы пісіру панелінің үстінде өте тез қызып кетеді.
- Оны ешқашан пісіру панелінің үстінде қалдырмаңыз.
- Кәстрөлдерді желдеткіш торына қоймаңыз.
- Ыстық заттарды желдеткіш торына қоймаңыз.

Құрылғыны ағызу контейнерісіз, май сүзгісісіз және желдеткіш торсыз ешқашан пайдаланбаңыз.
Тағам әзірлеуді бастаған кезде желдетуді қосыңыз және оны пісіріп болғаннан кейін бірнеше минуттан кейін ғана қайта өшіріңіз. Асхана иістері осылай тиімді ретте жойылады.
Қуатын ағымдық шарттарға сәйкес етіңіз. Асүйдегі қоңырсыған иіс қатты болса, жоғары қыздыру қуатын таңдаңыз.
Пісіру ыдысы биік болса сору қуаты оптималды болмауы мүмкін. Қақпақты бұрышқа қою арқылы сорғыштың өнімділігін арттыруға болады.
Желдету саңылауларын басқа заттармен жауып тастамаңыз. Желдеткіш тордың үстіне ешқандай зат қоймаңыз. Әйтпесе желдеткіштің қуаты кемиді.

13.1 Автоматика іске қосылуы

Автоматты іске қосу арқылы Сіз негізгі параметрлерде конфорка үшін қыздыру қуатын таңдаған бойда құрылғы желдетуді қосатын-қоспайтынын және қай қуат деңгейінде қосылатынын көрсетесіз.
Негізгі параметрлер →*Бет 31* конфорканың қыздыру қуаты таңдалған бойда келесі опцияларды орнатуға болады:

- Желдету іске қосылмай жатыр.
- Желдету жұмысы сенсор таңдаған қуат деңгейінен басталады.
- Желдету белгіленген қуат деңгейінде іске қосылады.

Сонымен қатар негізгі орнатуларда сенсор сезімділігін сәйкестендіру мүмкін.

13.2 Желдетуді қосу

1. ✣ басыңыз.

✔ ✣ қызғылт сары түспен жанады.
✔ Желдеткіш қыздыру қуаты 2 болғанда іске қосылады.
✔ Желдеткіштің қуат деңгейі жанады.

2. Желдеткіштің қуат деңгейін бірнеше секунд ішінде таңдауға болады. ✣ қызғылт сары түсті болып жанып тұрғанда, қажетті қуат деңгейін орнату үшін бұрама реттегішті пайдаланыңыз.
   Ескертпе: Желдеткіштің қуат деңгейін орнату кезінде конфоркалардың қыздыру қуатын өзгерте алмайсыз. Пісіру деңгейлерін орнату үшін бұрама реттегіш қайтадан қолжетімді болған кезде ✣ ақ түспен жанады.

✔ Реттелген қуат деңгейі жанады.

13.3 Желдеткіштің қуат деңгейін өзгерту

Талап: Желдеткіш қосылған.

1. ✣ басыңыз.
2. Бұрама реттегішпен керекті қуат деңгейін реттеу.

✔ Реттелген қуат деңгейі жанады.

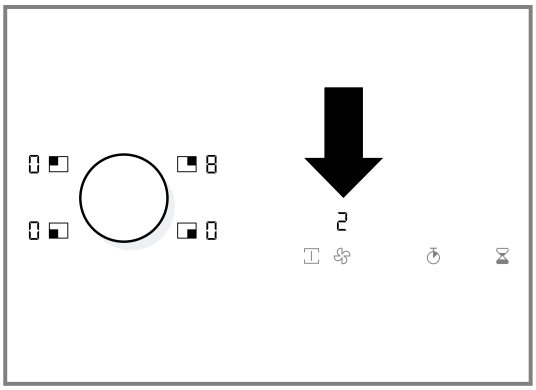

13.4 Желдетуді өшіру

1. ✣ басыңыз.
2. Бұрама реттегіштің көмегімен 0 қыздыру қуатын реттеңіз.
3. Плитаның орнату аймағына ауысу үшін ✣ түймесін басыңыз.

13.5 Қарқынды режим

Жағымсыз немесе қоңырсыған иіс қатты сезілгенде, интенсивті режимді қоссаңыз болады. Қарқынды режимі кезінде желдету қысқа уақыт ішінде максималды қуатта жұмыс істейді. Қысқа уақыттан кейін ол автоматты түрде төменгі деңгейге қайта ауысады.

Қарқынды режимді қосу

1. ✣ басыңыз.
2. Бұрама реттегішті P көрсетілгенше бұраңыз.

✔ Интенсивті деңгей белсенді.
✔ 6 минуттан соң құрылғы өзі 3 қыздыру қуатына оралады.

Қарқынды режимді өшіру

1. ✣ басыңыз.
2. Бұрама реттегішті 0 қыздыру қуаты көрсетілгенше бұраңыз.
3. Плитаның орнату аймағына ауысу үшін ✣ түймесін басыңыз.

13.6 Автоматика жұмысы сенсор басқаруымен

Автоматты режимде, құрылғыда орналасқан датчик ас әзірлеу барысында түзілетін булардың жиілігін анықтайды. Датчиктің сезгіштік параметрлеріне қарай, желдеткіштің оңтайлы жылдамдығы автоматты түрде қосылады. Егер датчик тым әлсіз немесе тым күшті әрекет ететін болса, оның сезгіштік параметрлерін өзгерте аласыз.

Автоматика режимің сенсор басқаруымен қосу

1. ✲ басыңыз.
✔ Желдеткіш қыздыру қуаты 2 болғанда іске қосылады.
2. Бұрама реттегішті A көрсетілгенше оңға бұраңыз.
3. ✲ басыңыз.
✔ Желдетудің оптималды қуат деңгейі сенсордың көмегімен автоматты түрде реттеледі.

Автоматика режимін сенсор басқаруымен өшіру

1. ✲ басыңыз.
2. Бұрама реттегішпен басқа қуат деңгейін реттеңіз немесе бұрама реттегішті, 0 көрсетілгенше бұраңыз.
✔ Көрсеткіштер панелінде реттелген қыздыру қуаты көрсетіледі.
✔ Автоматтық істеу сенсорларды басқарумен өшірілген.

13.7 Желдеткіштің тоқтау уақыты

Қосымша істеу функциясы тек кемінде бір конфорканың кемінде бір минутқа қосылғанда ғана іске қосылады. Конфорканы өшіргеннен кейін, желдету жүйесі ас үйдегі түтін қалдықтарын кетіру үшін бірнеше минут жұмысын жалғастырады. Содан соң желдеткіш жүйесі автоматты түрде өшеді.
Егер сенсормен басқарылатын қалған әрекет функциясы бар автоматты функция негізгі параметрлерде іске қосылса, желдеткіштің қосылуы құрылғы өшірілгеннен кейін автоматты түрде қосылады. Құрылғыны немесе барлық конфоркаларды өшіргеннен кейін F немесе ✲ жанады. Қалған әрекет функциясы қосулы.

Құрылғыны қосып, конфорканы қайта қоссаңыз, құрылғы желдетудің қалған әрекет функциясын өшіреді.

Желдеткіштің инерциялық фазасын өшіру

1. ✲ басыңыз.
✔ ✲ қызғылт сары түспен жанады.
2. Бұрама реттегішпен 0 қыздыру қуатын таңдаңыз.
3. ✲ басыңыз.
✔ Қалған әрекет функциясы өшірулі.

13.8 Интервалдық желдету

Интервалдық желдетуде желдету әр сағатта 6 минутқа автоматты қосылады.

Желдеткішті қосуға қойылған аралық функцияларын қосу

1. ✲ басыңыз.
2. Бұрама реттегішті J көрсетілгенше бұраңыз.
3. ✲ басыңыз.
✔ Интервал функциясы белсендірілген.

Ескертпе: Құрылғыны өшіргеннен кейін J және ✲ белгілері ақ түсті болып жанады.

Желдеткішті қосуға қойылған аралық функцияларын өшіру

1. ✲ басыңыз.
2. Бұрама реттегішті 0 жанғанша бұраңыз
3. Плитаның орнату аймағына ауысу үшін ✲ түймесін басыңыз.
✔ Интервалдық желдету өшрілген.

14 Таймер функциялары

Сіздің құрылғыңызда пісіру уақытын орнатудың әртүрлі функциялары бар.

14.1 Таймер (Қысқа уақыт таймері)

Таймер арқылы 99 минутқа дейінгі уақытты орнатуға болады, одан кейін сигнал дыбысы 3 минутқа шығады. Қысқа уақыт таймері барлық басқа параметрлерге тәуелсіз және конфорканы автоматты түрде өшірмейді.

Қысқа уақыт таймерін орнату

1. ⧖ басыңыз.
✔ Қысқа уақыт таймері дисплейінде 00 пайда болады.
2. Бұрама реттегішпен қалаған уақытты орнатыңыз.
3. Таңдалған пісіру уақытын растау үшін ⧖ түймесін басыңыз.
✔ Пісіру уақытының санағы басталады.

Қысқа уақыт таймерін өзгерту

1. ⧖ батырмасын басыңыз.
2. Бұрама реттегішпен қалаған уақытты орнатыңыз.

Қысқа уақыт таймер жұмысын өшіру

Талап: Орнатылған уақыт аяқталғаннан соң сигнал шылдырайды. 00 жыпылықтайды.
▸ ⧖ басыңыз.
✔ Индикатор өшеді.
✔ Дыбыс сигналы өшеді.

Қысқа уақыт таймер орнатуын жою

1. ⧖ батырмасын басыңыз.
2. Уақытты бұрама реттегішпен 00 орнатыңыз.

14.2 Пісіру уақытының автоматты функциясы

Белгіленген уақыт өткеннен кейін конфорка автоматты түрде өшеді. Ұзақтықты 1 минуттан 99 минутқа дейін реттеуге болады.

Пісіру ыдысының автоматикасы реттеу

1. Пісіру аймағын таңдаңыз.
2. Қажетті қыздыру қуатын орнатыңыз.

3. ◔ басыңыз.

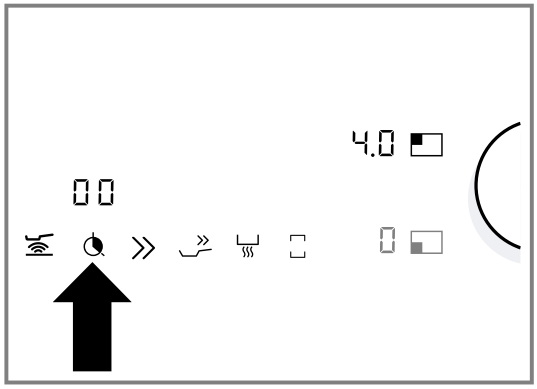

✔ ◔ жанып тұр. Таймер көрсеткішінде 00 жанады.
4. Қажетті пісіру уақытын бұрама реттегішпен реттеңіз.
5. Таңдалған пісіру уақытын растау үшін ◔ түймесін басыңыз.

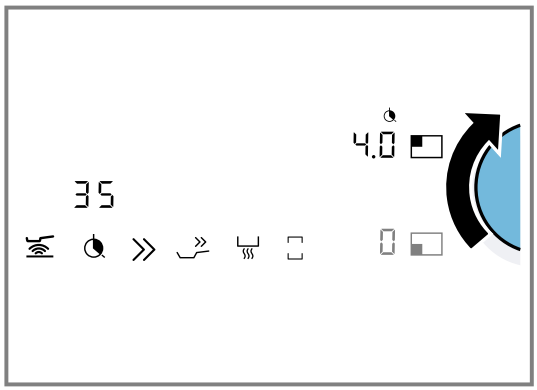

✔ Пісіру уақыты өтуін бастайды.
✔ Орнатылған пісіру уақыты аяқталғаннан соң конфорка өзі өшеді.
✔ Сигнал беріледі.
✔ Таймер көрсеткішінде 0 қыздыру қуаты көрсетіледі және 00 жыпылықтайды.
6. Кез келген белгіні басыңыз немесе бұрама реттегішін пайдаланыңыз.
✔ Дыбыс сигналы өшеді.
✔ Көрсеткіштерді жойыңыз.

Ескертпелер

- Пісіру уақыты таймер көрсеткішінде минуттармен кері есептеледі, соңғы 30 секунд секундпен көрсетіледі.
- Қалған пісіру уақыты туралы мәлімет алу үшін сәйкес келетін конфорканы таңдаңыз. Қалған пісіру уақыты туралы мәлімет 10 секундқа пайда болады.
- Егер Сіз пісіру уақытын бірнеше конфоркалар үшін орнатсаңыз, таймер көрсеткішінде ең бірінше орнатылған пісіру уақыты көрсетіледі. Конфорканың көрсеткіші ◔ қызғылт сары болып жанады.
- Егер Flex еркін аймағы жалғыз конфорка ретінде таңдалса, белгіленген пісіру уақыты бүкіл конфоркалар үшін бірдей болады.
- Конфорка үшін пісіру уақытын бағдарламаласаңыз және қуыру сенсорын іске қоссаңыз, пісіру уақыты таңдалған температура деңгейіне жетуін күтпей-ақ бірден уақытты кері санай бастайды.

Пісіру уақытының автоматты функциясын өзгерту

1. Пісіру аймағын таңдаңыз.
2. ◔ басыңыз.
3. Бұрама реттегіштің көмегімен пісіру уақытты реттеңіз.

Пісіру уақытының автоматты функциясын өшіру

1. Пісіру аймағын таңдаңыз.
2. ◔ басыңыз.
3. Пісіру уақытын бұрама реттегіш арқылы 00 орнатыңыз.

14.3 Plus таймері

Plus таймері көмегімен секундомер функциясын қосуға болады. Секундомер функциясы орнатылған дабыл уақыты аяқталғаннан бері өткен уақытты көрсетеді.

Plus таймері реттеу

▸ Дыбыстық сигнал тоқтағанша бірнеше секунд бойы ⧖ басып тұрыңыз.
✔ Орнатылған уақыт аяқталғаннан бергі өткен уақыт секундомер дисплейінде көрсетіледі.
✔ Таймер көрсеткішінде бұрын қойылған уақыт жыпылықтайды.

Plus таймері жұмысын аяқтау

▸ ⧖ батырмасын басып тұрыңыз.
✔ Секундомер функциясы тоқтатылған.
✔ Көрсеткіштерді жойыңыз.

14.4 Секундомер функциясы

Секундомер функциясы өзінің іске қосылуынан кейін өткен уақытты минуттар мен секундтармен (мин,сек) көрсетеді. Секундомер функцияны басқа параметрлерден тәуелсіз және конфорканы автоматты түрде өшірмейді.
Уақыттың максималды ұзақтығы 99 мин және 59 сек қамтиды (99.59). Егер осы мәнге жетсе, индикация қайта бастайды 00.00.

Секундомер функциясын белсендіру

▸ ⏱ басыңыз.
✔ Секундомер көрсеткішінде 00.00 пайда болады.
✔ Уақыт кемеяды.

Секундомер функциясын ажырату

1. ⏱ батырмасын басыңыз.
✔ Секундомер функциясы тоқтатылған.
✔ Секундомер көрсеткіштері жана береді.
2. ⏱ батырмасын басыңыз.
✔ Индикаторда уақыттың кері саналуы басталады.

Секундомер функциясың өшіру

▸ ⏱ басып ұстап тұрыңыз.
✔ Секундомер функциясы тоқтатылған.
✔ Секундомер индикаторы өшеді.
✔ Секундомер функциясың өшірілген.

15 Жаңа құрылғыңызбен ас дайындау

Осында Сіз өзіңіздің жаңа құрылғыңыздың функцияларына шолуды және олардың қолданысы туралы ақпарат таба аласыз.

15.1 Индукциямен пісіру

Кәдімгі пісіру панелдермен салыстырғанда, индукциялық қыздыру пайдаланып тағамды пісіру, пісіру және қуыру кезінде уақыт үнемдеу, қуат үнемдеу және күтім жасау және тазалау процессін жеңілдету сияқты артықшылықтарды және кейбір өзгерістерді әкеледі. Ол сонымен бірге жылылық тікелей ыдыс-аяқта шығаратындықтан, жылыту жақсы басқарады.

Пісіруге арналған кеңестер

Мұнда сіз тағам дайындау немесе қолданылатын ыдыс туралы пайдалы кеңестердің шолуын таба аласыз.

- Пюре, кілегей сорпаларын немесе қою тұздықтарды қыздырғанда кейде араластырыңыз.
- Қыздыру үшін 8-9 пісіру деңгейін пайдаланыңыз.
- Қақпақтың астында тамақ пісірген кезде, қақпақ астынан бу шыға бастағаннан кейін, конфорканың пісіру деңгейін азайтыңыз. Будың шығуы термикалық өңдеудің нәтижесіне ықпал етпейді.
- Асты дайындап болғаннан кейін және оны дастарханға қойғанша ыдыстың бетін қақпақпен жаба тұрыңыз.
- Жылдам қайнататын кәстрөлде тамақ дайындаған кезде өндірушінің ұсыныстарын орындаңыз.
- Тағамдарды ұзақ уақыт ыссы конфоркада пісірмеңіз, осылай нәрлігін сақталады. Таймердің көмегімен жылумен өңдеудің оңтайлы уақытын баптауға болады.
- Майдың түтіндеуіне көз жеткізіңіз.
- Тағамдарды кішкене бөліктерге бір-бірлеп қуырыңыз.
- Кейбір ыдыс- аяқтар жоғары температураға қызуі мүмкін. Сондықтан пештің қолғаптарын қолданыңыз.
- Қуатты үнемдейтін тамақ дайындау бойынша ұсыныстарды Қуатты үнемдеу →*Бет 6* бөлімінен табуға болады.

Пісіруге ұсынылатын параметрлер

Мұнда сіз әртүрлі тағамдардың пісіру деңгейлеріне шолу таба аласыз. Пісіру уақыты тағамның түріне, салмағына, қалыңдығына және сапасына байланысты өзгеруі мүмкін.

Пісіру жолы	Қыздыру қуаты	Пісіру уақыты, мин
Ерту		
Шоколад, кувертюр	1-1.5	-
Сарымай, бал, желатин	1-2	-
Жылыту және жылы ұстау		
Айнтопф, мысалы, жасымық айнтопф	1.5-2	-
Сүт [1]	1.5-2.5	-
Ыстық сосискалар [1]	3-4	-
Еріту жіне ысыту		
Шпинат, тоңазытылған	3-4	15-25
Гуляш, тоңазытылған	3-4	35-55
Дайын болған күйге жеткізу, шамалы қайнату		
Картоп клецкілері [1]	4.5-5.5	20-30
Балық [1]	4-5	10-15
Ақ тұздықтар, мысалы, Бешамель тұздығы	1-2	3-6
Көпіршілінген тұздықтар, мысалы, бернес тұздығы, холландес тұздығы	3-4	8-12
Пісіру, ұайнату, бұқтыру		
Күріш (судын екі есе мөлшерде)	2.5-3.5	15-30
Сүттік күріш [2]	2-3	30-40
Картоп қабығымен	4.5-5.5	25-35
Пісірілген картоп	4.5-5.5	15-30
Кеспе [1]	6-7	6-10
Қою сорпа	3.5-4.5	120-180
Көжелер	3.5-4.5	15-60
Көкөністер	2.5-3.5	10-20
Көкөністер, тоңазытылған	3.5-4.5	7-20
Жылдам пісіру кәстрөлінде қоб сорпаны пісіру	4.5-5.5	-
Бұқтыру		
Орама қуырдақ	4-5	50-65
Бұқтырылған қуырдақ	4-5	60-100
Гуляш [2]	3-4	50-60
аздап маймен қуыру немесе қуыру [1]		
Шницель, өңделмеген немесе аунатылған	6-7	6-10
Шницель, тоңазытылған	6-7	6-12
Жаншылған котлет, өңделмеген немесе аунатылған [3]	6-7	8-12
Стейк, қалындығы 3 см	7-8	8-12
Құс төс еті, қалыңдығы 2 см [3]	5-6	10-20
Құс төс еті, тоңазытылған [3]	5-6	10-30
Фрикаделькалар, қалыңдығы 3 см [3]	4.5-5.5	20-30
Гамбургер, қалыңдығы 2 см [3]	6-7	10-20
Балық пен балық еті, өңделмеген	5-6	8-20
Балық пен балық еті, аунатылған	6-7	8-20
Балық, аунатылған және тоңазытылған, мысалы, балық таяқшалары	6-7	8-15
Асшаяны мен теңіз шаяны	7-8	4-10

[1] Қақпақсыз
[2] 8-8,5 пісіру деңгейіне дейін алдын ала қыздыру
[3] Жиі ретте аударыңыз.

Пісіру жолы	Қыздыру қуаты	Пісіру уақыты, мин
Балғын көкөністер мен саңырауқұлақты қуыру	7-8	10-20
Табада пісірілетін тағамдар, көкөністер, ет тіліктерде азиялық түрі бойынша	7-8	15-20
Табада пісірілген тамақ, тоңазытылған	6-7	6-10
Құймақ (бір-бірлеп пісірілген)	6.5-7.5	-
Омлет (бір-бірден қуыру)	3.5-4.5	3-10
Уыздық	5-6	3-6
Фритюрде қуыру, 150-200 г порциялар, өсімдік майының 1-2 л мөлшерінде порциялап қуыру [1]		
Тоғазытылған өнімдер, мысалы, картоп фри, тауық наггетстері	8-9	-
Крокеттер, тоңазытылған	7-8	-
Ет, мысалы, тауық бөліктері	6-7	-
Балық, аунатылған немесе сыра қамырында	6-7	-
Көкөніс, саңырауқұлақ, аунатылған немесе сыралы қамырда немесе температура піскен	6-7	-
Шағын кондитерлік өнімдер, мысалы, тосабы бар пончиктер немесе тұз себілген берлиндік тоқаш, сыра қосылған сұйық қамырға піскен жемістер	4-5	-

15.2 Лайықты ыдыс

Индукциялық ыдыстың ферромагниттік негізі болуы керек, яғни магнитпен тартылу мүмкін. Бұл жағдайда табаның түбінің диаметрі конфорканың өлшеміне сәйкес келуі керек. Егер пісіру аймағында орналасқан ыдыс-аяқ танылмаса, келесі нұсқауларды қараңыз.

Пісіру ыдысының ерекшеліктері

Ыдыстың дұрыс танылуы үшін оның жасалған материалын ескеру қажет. Ыдыстың түбі мүлдем тура және тегіс болуы керек.
Ыдыстың жарамдылығын тексеру үшін Пісіру ыдысын сынақтау пайдаланыңыз. Пісіру ыдысын сынақтау.

Пісіру ыдысы	Материалы	Сапа
Ұсынылатын ыдыс 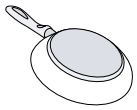	Сэндвич түрінде жасалған және тот баспайтын болаттан жасалған ыдыс жылуды жақсы таратады.	Бұл ыдыс жылуды бірқалыпты таратады, тез қызады және құрылғымен тануын қамтамасыз етеді. Бұл ыдыс тез қызады және дұрыс анықталады.
	Эмальданған болаттан немесе шойыннан жасалған ферромагниттік ыдыс немесе тот баспайтын болаттан жасалған арнайы индукциялық ыдыс.	Бұл ыдыс тез қызады және дұрыс анықталады.
Жарамды 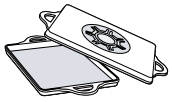 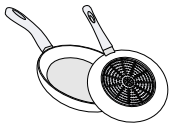	Ыдыс түбі толығымен ферромагнитті емес.	Егер ферромагниттік аймақ табаның түбінен кіші болса, онда тек ферромагниттік аймақ қызады. Осылайша, жылу көлем бойынша біркелкі емес бөлінеді.
	Алюминийден жасалған ыдыстардың түбі.	Бұл ыдыс негіздері ферромагниттік бетті азайтады, нәтижесінде ыдысқа аз қуат беріледі. Кейбір жағдайда ыдыс-аяқ жеткіліксіз танылуы немесе мүлдем танылмауы мүмкін, сондықтан қызбайды.
Жарамсыз	Кәдімгі жіңішке болаттан, шыныдан, саздан, мыс немесе алюминийден жасалған ыдыс-аяқ.	

15.3 Ыдыстардың орналасуы ыдыстың өлшеміне байланысты

Ыдыстың дұрыс танылуы үшін оның үлкендігін ескеру қажет. Ыдыстың түбі мүлдем тура және тегіс болуы керек. Пісіру аймағында дұрыс өлшемдегі ыдыстарды пайдалану оларды пісіру аймақтарында дұрыс анықтауға мүмкіндік береді және құрылғыңыздың ең жоғары тиімділігін қамтамасыз етеді.

[1] Қақпақсыз

Ыдыстың жарамдылығын тексеру үшін Пісіру ыдысын сынақтау пайдаланыңыз. Пісіру ыдысын сынақтау.

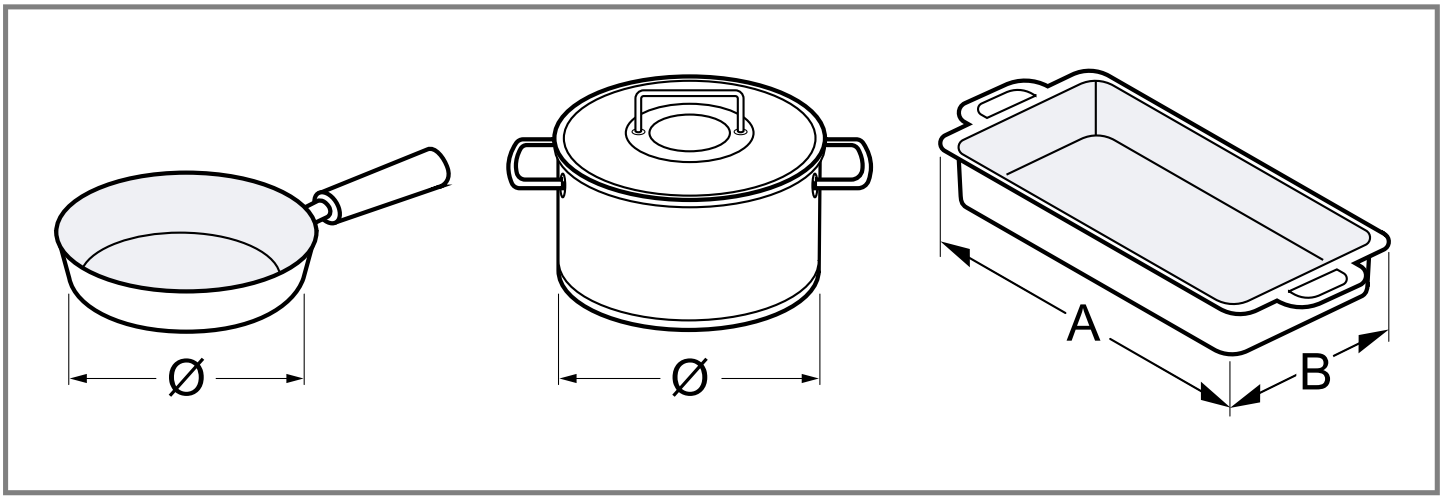

a	Ені
B	Ұзындығы

Пісіру ыдысы - Ø 9-13 см

Төрт тірек нүктесінің бірінің ортасына түбінің диаметрі 9-дан 13 см-ге дейінгі дөңгелек ыдысты қойыңыз.

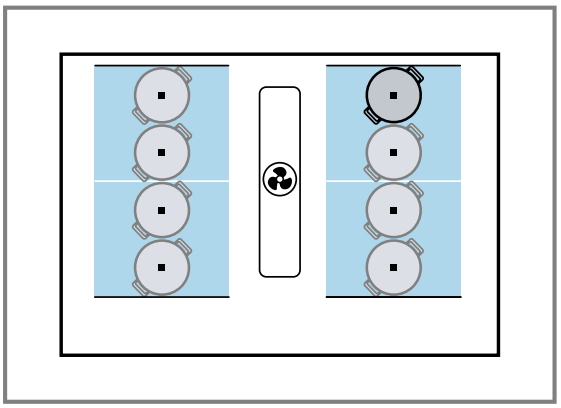

Пісіру аймақтарының іске қосылу мүмкіндігі	Пісіру аймағының түрі	Іске қосу
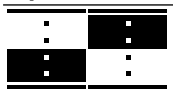	Flex пісіру аймағындағы екі тәуелсіз пісіру аймағы.	Дұрыс өлшемді ыдысты пайдалану. Flex еркін конфорка екі бөлек конфорка ретінде қолданылады. →*Бет 15*

Пісіру ыдысы - Ø 14-23 см

Диаметрі 14-23 см болатын дөңгелек ыдыстарды екі тірек нүктесі жабылатындай етіп орналастырыңыз.

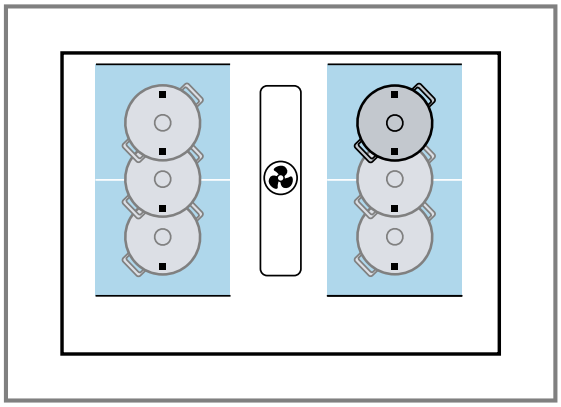

Пісіру аймақтарының іске қосылу мүмкіндігі	Пісіру аймағының түрі	Іске қосу
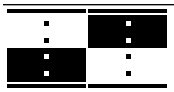	Flex пісіру аймағындағы екі тәуелсіз пісіру аймағы.	Дұрыс өлшемді ыдысты пайдалану. Flex еркін конфорка екі бөлек конфорка ретінде қолданылады. →*Бет 15*
	Flex пісіру аймағындағы бір конфорка.	Дұрыс өлшемді ыдысты пайдалану. Flex конфорка жалғыз конфорка ретінде пайдалану. →*Бет 15*

Сопақша ыдыс - ұзындығы > 23 см, ені < 27 см

Егер ыдыстың ұзындығы 23 см-ден асса және ені 27 см-ден аз болса, ыдысты ыдыстың шеті Flex пісіру аймағының жоғарғы немесе төменгі шетінен басталып, тірек нүктелерімен бір сызықта болатындай етіп

орналастырыңыз. Ыдыс төрт басқару нүктесінің кем дегенде екеуін жабатынына көз жеткізіңіз.

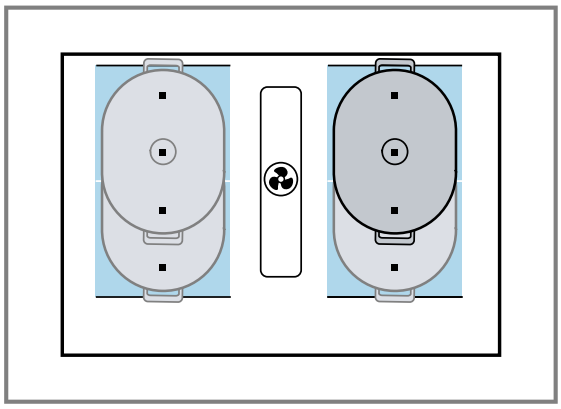

Пісіру аймақтарының іске қосылу мүмкіндігі	Пісіру аймағының түрі	Іске қосу
	Flex пісіру аймағындағы бір конфорка.	Дұрыс өлшемді ыдысты пайдалану. Flex конфорка жалғыз конфорка ретінде пайдалану. →*Бет 15*

15.4 Бірнеше пісіру ыдысының бір уақытта қолдану

Мұнда Сіз бірнеше ыдыс-аяқты бір уақытта пайдалану туралы шолуды таба аласыз.

Пісіру аймақтарына бірнеше ыдыс-аяқты орналастыру

Мұнда ыдыс-аяқтың орналасуына шолу бар.
Алғы мен арқа конфорка (әр жағдайда екі индуктор бар) бір біріне тәуелсіз ретте пайдалануға болады. Әр конфорка үшін керекті пісіру деңгейін реттеңіз.

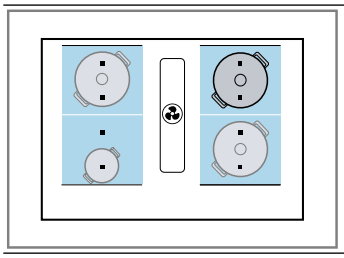	Әр конфоркада тек бір пісіру ыдысын пайдаланыңыз.

15.5 Ыдысты тексеру

Осы функциямен пісіру әдісінің жылдамдығы мен сапасы пісіру ыдысына байланысты тексеруге болады.
Нәтижеде негізгі мән болады және ол пісіру ыдысының сипатына және пайдаланған конфорка сипатына байланысты болады.
Ыдыстың жарамдылығын тексеру үшін Пісіру ыдысын сынақтау пайдаланыңыз. Пісіру ыдысын сынақтау.

Ескертпе: Бұл функция туралы қосымша ақпаратты Негізгі параметрлер →*Бет 31* бөлімінен, ал ыдыстың түрі, өлшемі және орналасуы туралы ақпаратты Қолданылатын ыдыс-аяқ →*Бет 28* және Flex пісіру аймағы →*Бет 15* бөлімдерінен табуға болады.

Ыдысты тексеру

1. Ыдысқа шамамен 200 мл су құйып, оны бөлме температурасында диаметрі сәйкес конфорканың ортасына қойыңыз.
2. .
   → *"Негізгі параметрлер мәзірін ашыңыз", Бет 31*
3. ⊂ параметрді таңдау.
4. Реттеу аймағын түртіңіз.

✔ — жыпылықтайды.
✔ Функция іске қосылған.
✔ 10 секундтан кейін пісіру процесінің сапасы мен жылдамдығының нәтижесі пайда болады.

5. Шолу негізінде нәтижені арқылы тексеріңіз.
   → *"Ыдыс сапасын тексеру нәтижелері", Бет 30*
6. Қажет болса, функцияны қайта қосу үшін бұрама реттегішті қайтадан бұраңыз.

Ескертпелер

- Егер пайдаланылатын конфорканың ыдыстың түбінің диаметрінен әлдеқайда аз болса, онда тек табаның ортасы қызады. Пісіру нәтижесі оңтайлы болып шықпайды.
- Еркін конфорканың бір конфорка ретінде орнатылған, оған тек бір ыдыс-аяқты тексеруге болады.

Ыдыс сапасын тексеру нәтижелері

Келесі шолуда сынақтан өткен ыдыстпен пісіру процесінің сапасы мен жылдамдығының ықтимал нәтижелерін табасыз.

Көрсеткіш	Нәтиже
0	Ыдыс-аяқ пісіру алаңына сәйкес келмейді, сондықтан қызбайды. [1]
1	Пісіру ыдысы күтілгеннен жайрақ жылып жатыр және пісіру әдісі оптималды пішімделмей жатыр. [1]
2	Пісіру ыдысы дұрыс жылып жатыр және пісіру әдісі да дұрыс.

[1] Мөлшері кіші қыздыру аймағы бар болса, ыдысты кішігірім қыздыру аймағында қайтадан сынап көріңіз.

16 Негізгі орнату жүйесі

Сіз өзіңіздің қажеттіліктеріңізге сәйкес құрылғының негізгі параметрлерін реттей аласыз.

16.1 Негізгі параметрлерді шолу

Мұнда негізгі реттеулер мен зауыттық әдепкі мәндерге шолу беріледі.

Көрсеткіш	Таңдау
c1	Акустикалық сигналдар On Барлық дыбыстық сигналдар өшірілген. [1] OFF Тек қате туралы сигнал қосылды.
c2	Конфорканың таңдалған уақыты Конфорка 5 секунд бойы таңдалған күйінде қалады. Конфорка 10 секунд бойы таңдалған күйінде қалады. [1] Конфорка 15 секунд бойы таңдалған күйінде қалады. OFF Шексіз: Соңғы орнатылған конфорка таңдалған күйінде қалады.
c3	Қуатты шектеу. Пісіру панелінің жалпы қуаттылығын шектеледі. Қолда бар баптамалар пісіру панелінің максималды қуаттылығына байланысты. OFF Ажыратылған. Плитаның максималды қуаты. [1,2] 1 1000 Вт минималдық қуат. 1. 1500 Вт ... 3 3000 Вт 13 ампер үшін ұсынылады. 3. 3500 Вт 16 ампер үшін ұсынылған. 4 4000 Вт 4. 4500 Вт 20 ампер үшін ұсынылады. ... 9 немесе 9. Плитаның максималды қуаты. [2]
c4	Зауыттық баптамаларға қайтаруды орындау OFF Жеке параметрлер сақталған. [1] On Зауыттық баптамаларға қайтаруды орындау.
c5	Пісіру сенсоры функциясы Сымсыз температура сенсорын плитаға қосыңыз. Параметр теңіз деңгейінен биіктігіне байланысты: 1-2 Деңгейді төмендету. 3 Негізгі параметр. 4-9 Деңгейді көтеру.
c6	Кәсіби аспазшы функциясы Кәсіби аспазшы функциясы үшін пісіру деңгейін алдын ала орнату үшін жеке конфоркаларды таңдаңыз. Әдепкі мәндер [1]: Сол жақтық иілмелі аймақ: 1.5 Жоғарғы оң жақ конфоркасы: 5.0 Төменгі оң жақ конфоркасы: 9.0
c7	Пісіру ыдысын тексеру, әдіс нәтижесін тексеру 0 Жарамсыз. 1 Оңтайлы емес. 2 Жарамды.
c9	Ауа айналдыру жұмысын немесе ауа шығаруды реттеу 0 Ауа айналдыру жұмысы реттелген. [1] 1 Ауа шығару жұмысы реттелген.
cA	Автоматты түрде іске қосылуын реттеу A Қосулы. [1] Желдету сенсор таңдаған қыздыру қуатынан басталады. 1/2/3 Қосулы. Желдеткіш 1, 2 немесе 3 қыздыру қуаты кезінде іске қосылады. OFF Ажыратылған.
cb	Желдеткіш үшін сенсорлар сезімділігін реттеңіз 1 Сенсордың төмендетілген сезімталдығын орнату. 2 Сенсордың орташа сезімталдығын орнату. [1] 3 Сенсордың жоғарғы сезімталдығын орнату.
cc	Автоматика функциясын сенсорлы қосымша істеумен реттеу OFF Ажыратылған. On Қосулы. [1]
cd	Home Connect → *"Home Connect Параметрлерге шолу", Бет 33*

16.2 Негізгі параметрлер мәзірін ашыңыз

Талап: Пісіру панелі өшірулі.

1. Пісіру панелін қосыңыз.
2. Келесі 10 секунд ішінде 🔧 басыңыз.
   ▸ Жеке көрсеткіштерді көру үшін бұрама реттегішті бұраңыз.

Алғашқы төртеуі өнім туралы мәліметтерді көрсетеді.

Өнім туралы мәліметтер	Көрсеткіш
Клиенттер қызметі индексі (KI)	01
Бұйымның өндіру нөмірі	Fd
Бұйымның өндіру нөмірі 1	95.
Бұйымның өндіру нөмірі 2	0.5

[1] Зауыттық реттеу
[2] Пісіру бетінің максималды баптамасы зауыт табличкасында көрсетіледі.

3. 🔧 тағы басыңыз.

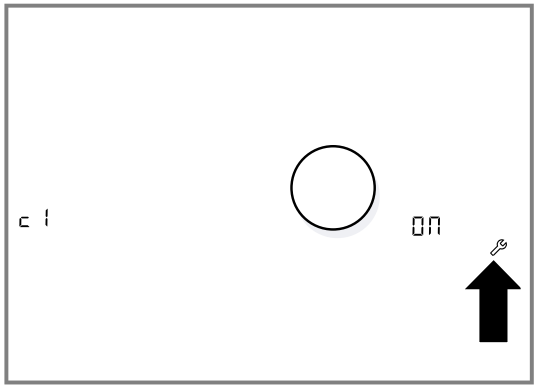

✔ Негізгі параметрлер мәзірі ашылады.
✔ *c1* және *On* жанады.
4. Қажетті функция көрсетілгенше 🔧 басыңыз.

5. Бұрама реттегіш көмегімен қажетті орнатуды тандаңыз.

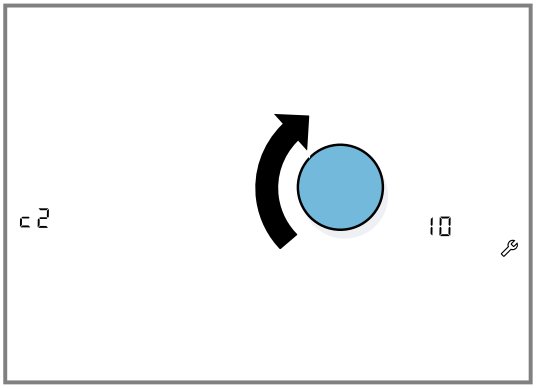

6. 🔧 Кемінде 4 секунд басып ұстаңыз.
✔ Параметрлер сақталады.
7. → *"Негізгі параметрлер мәзірінен шығу", Бет 32*

16.3 Негізгі параметрлер мәзірінен шығу

▸ Пісіру панелін бас қосқышты пайдаланып өшіріңіз.

17 Home Connect

Бұл құрылғы желімен жұмыс істей алады. Құрылғыңызды мобильді терминалмен байланыстырып, функцияларды Home Connect бағдарламасы арқылы басқарыңыз, негізгі параметрлерді өзгертіңіз немесе ағымдық жұмыс жағдайын бақылаңыз.
Home Connect қызметтері әр елде қолжетімді бола бермейді. Home Connect функциясының қолжетімділігі еліңізде Home Connect қызметтерінің қолжетімділігіне байланысты. Оған қатысты мәліметтерді төменнен таба аласыз: *www.home-connect.com*.
Home Connect қосымшасы толық кіру процесі бойынша нұсқау береді. Нұсқауларды орындап, Home Connect қосымшасындағы ескертулерге мән беріңіз.

Ескертпелер
- Осы пайдалану бойынша нұсқаулықтың қауіпсіздік техникасының нұсқауларын ескеріңіз және құралды Home Connect қосымшасы арқылы басқару барысында олардың орындалуын қамтамасыз етіңіз. → *"Қауіпсіздік", Бет 2*
- Құрылғыдағы басқару панелінің басымдылығы әрдайым жоғары болады. Осы уақытта Home Connect бағдарламасы арқылы басқару мүмкін емес.
- Желілік дайындық жұмысы үшін құрылғыңыз үшін макс. 2 Вт керек болады.

17.1 Home Connect Қолданбаны реттеу

1. Home Connect қолданбасы мобилді құрылғыда орнатылған.
2. Home Connect қолданбасын бастап және Home Connect үшін қол жеткізуді реттеңіз.
Home Connect бағдарламасы бүтін кіру процессінен өткізеді.

17.2 Home Connect реттеу

Талаптар
- Құрал қосулы және электржелісіне қосулы болу керек.
- Егер сізде смартфон сияқты iOS немесе Android операциялық жүйесінің соңғы нұсқасы бар мобильді құрылғы.
- Құрылғы орнатылған жерде WLAN үй желісінен (Wi-Fi) сигнал қабылданады.
- Мобильді құрылғы мен құрылғы үй желісінің Wi-Fi сигналының ауқымында орналасқан.

1. Келесі QR-кодын сканерлеңіз.

Home Connect қолданбасын орнату және құрылғыны қосу үшін QR кодын пайдалануға болады.
2. Қолданбадағы нұсқауларды Home Connect орындаңыз.

17.3 Home Connect Параметрлерді өзгерту

1. Пісіру панелін қосыңыз.
2. Келесі 10 секунд ішінде 🔧 басыңыз.
Көрсеткіштер өнім туралы мәліметтерді көрсетеді.

Өнім туралы мәліметтер	Көрсеткіш
Клиенттер қызметі индексі (KI)	*01*
Бұйымның өндіру нөмірі	*Fd*
Бұйымның өндіру нөмірі 1	*95.*
Бұйымның өндіру нөмірі 2	*0.5*

3. 🔧 тағы басыңыз.
✔ Негізгі параметрлер мәзірі ашылады.
✔ *c1* және *On* жанады.
4. 🔧c көрсетілгенше, *d* баса беріңіз.

5. Home Connect Орнатуды өзгерту үшін ⏱ түймесін қажетті параметр көрсетілгенше қайта-қайта басыңыз.
→ *"Home Connect Параметрлерге шолу", Бет 33*
6. Параметр үшін қажетті мәнді таңдау үшін бұрама реттегішті пайдаланыңыз.
7. 🔧 Кемінде 4 секунд басып ұстаңыз.
✔ Параметрлер сақталады.
8. → *"Негізгі параметрлер мәзірінен шығу", Бет 32*

17.4 Home Connect Параметрлерге шолу

Пісіру панелінің негізгі параметрлерінде Home Connect үшін желі параметрлерің орната аласыз.

Реттеу	Таңдау немесе индикация	Қосымша ақпарат
H C 1 / nEt	Үй желісіне хабарласу (WLAN) 0 FF– Байланыс жоқ / желі байланысын ажыратыңыз C01 – Автоматты байланыстыру C02 – Қолмен байланыстыру On – Байланыстыру	Пісіру панелін WLAN (Wi-Fi) үй желісінде тіркеңіз немесе жүйесінен ажыратыңыз.
H C 2 / PAi	Қосымшамен байланыс OFF – Байланыс орнатылмады немесе тіркелу процесі аяқталды On – Байланысты жасау	H C 2 / PAi тек қана пісіру панелі үй желісіне қосылған жағдайда пайда болады.
H C 3 / CON	Үй желісімен (WLAN) байланыс OFF – Радио модулі өшірілген On – Радио модулі қосылған	белсенді болса, Home Connect функцияларын пайдалануға болады. H C 3 / CON тек қана пісіру панелі үй желісіне қосылған жағдайда пайда болады.
H C 4 / rES	Бағдарлама арқылы реттеу OFF – Ажыратылған On – Қосулы [1]	Орнату өшірілген болса, Home Connect қосымшада тек пісіру панелінің жұмыс күйлері көрсетіледі.
H C 5 / UPd	Бағдарламалық жасақтаманы жаңартыңыз dEF – Жаңарту қолжетімді және орнатуға дайын InS – Орнатуды іске қосу	H C 5 / UPd бағдарламалық жасақтама жаңартылған жағдайда ғана көрсетіледі.
H C 6 / rEd	Қызмет көрсету арқылы қашықтан кіру OFF – Рұқсат жоқ On – Рұқсат бар	H C 6 / rEdқызмет көрсету орталығы пісіру панеліне кіруге тырысқанда ғана көрсетіледі. Кіруден соң оны әрдайым аяқатуға болады.
H C 7 / SEr	WLAN сигнал күші nA – Үй желісіне қосылмаған (WLAN) 1 – Сигнал қаттылығы 1 (әлсіз) 2 – Сигнал қаттылығы 2 (орташа) 3 – Сигнал қаттылығы 3 (жақсы)	H C 7 / SEr WLAN үй желісіне қосылым болған жағдайда ғана көрсетіледі.
H C 8 / SEr	Home Connectсерверге байланыс жоқ 0 FF– Байланыс жоқ On – Байланыстыру	H C 8 / SEr WLAN үй желісіне қосылым болған жағдайда ғана көрсетіледі.

17.5 WLAN желісін қосу немесе өшіру

WLAN үй желісіне қосылу

1. Негізгі параметрлерді cd ашыңыз.
2. ⏱ параметрі мен H C 3 кезектесіп жыпылықтағанша, C0 n қайта-қайта түртіңіз.
✔ OFF жанып тұр.
3. Бұрамалы реттегішпен Onмәнін орнатыңыз.
✔ 📶 жанып тұр.
✔ WLAN үй желісі іске қосылған.

WLAN желісінен ажыратыңыз

Ескертпелер
- WLAN қосылған болса, Home Connect функцияны пайдалануға болады.
- Желіге қосылған күту режимінде құрылғыңызға ең көбі 2 Вт қажет.

1. Негізгі параметрлерді cd ашыңыз.
2. ⏱ параметрі мен H C 3 кезектесіп жыпылықтағанша, C0 n қайта-қайта түртіңіз.
✔ On жанып тұр.
3. Бұрамалы реттегішпенOFF мәнін орнатыңыз.
✔ Басқару панелінде 📶 сөнеді.
✔ WLAN функциясы өшірілген.

Ескертпе: Желі параметрлері сақталады. Егер WLAN-функциясы қайта белсендірілген болса, құрылғы сақталып қалған желіге қосылуға талаптанады.

17.6 Желі байланысын ажырату

Пісіру панелін желіден ажыратуға болады.

Ескертпе: Плита үй желісінен ажыратылған болса, Home Connect арқылы жұмыс істеу мүмкін емес.

1. Негізгі параметрлерді cd ашыңыз.

[1] Зауыттық реттеу

2. ⏱ параметрі мен HC1 кезектесіп жыпылықтағанша, MEt қайта-қайта түртіңіз.
✔ ON жанып тұр.
3. Бұрамалы реттегішпенOFF мәнін орнатыңыз.
✔ Басқару панелінде 🛜 сөнеді.
✔ Құрылғы үй желіден ажыратылған.

17.7 Home Connect Параметрлер

Home Connect қажеттіліктеріңізге сай реттеңіз.
Home Connect параметрлерін құрылғының негізгі параметрлерінде табуға болады. Дисплей қайсы параметрлерді көрсетуін Home Connect реттелгеніне және құрылғы үй желісіне қосылғанына байланысты.

17.8 Software update (Бағдарламалық жасақтаманы жаңарту)

Бағдарламалық құралды жаңарту функциясы құрылғыдағы бағдарламалық құралды жаңартады, мысалы: оңтайландыру, ақаулықтарды жою, қауіпсіздікке қатысты жаңартулар және қосымша функциялар мен қызметтер үшін.
Міндетті шарт - сіз тіркелген
Home Connect пайдаланушысыз, қосымшаны мобильді құрылғыға орнатып, Home Connect серверге қосылдыңыз.
Как только обновление программного обеспечения будет доступно, вы будете проинформированы через приложение Home Connect и сможете запустить обновление программного обеспечения через приложение. Сәтті жүктеуден соң орнатуды Home Connect қосымшасы арқылы іске қосуыңыз мүмкін, егер WLAN (WiFi) үй желіде тұрсаңыз.
Орнатудың сәтті аяқталғандығы туралы ақпаратты Home Connect қосымшасы арқылы аласыз.
Бағдарламаның ағымдағы нұсқасын құрылғы туралы ақпарат астындағы Home Connect қолданбасынан таба аласыз.

Ескертпелер
- Бағдарламалық жасақтаманы жаңарту екі қадамнан тұрады.
  – Бірінші қадам - жүктеп алу.
  – Екінші қадам - құрылғыға орнату.
- Жүктеу кезінде құралды пайдалануыңызға болады. Бағдарламадағы жеке параметрлер арқылы бағдарламалық жасақтама жаңартуын автоматты ретте да жүктеуге болады.
- Орнату бірнеше минутты алады. Орнату процесінде сіз құрылғыны пайдалана алмайсыз.
- Егер жаңарту қауіпсіздікке тиісті болса, жылдам орнатуды орындау ұсынылады.

17.9 Қашықтық диагностика

Қашықтықтан диагностика жасату үшін қызмет көрсету орталығына хабарласқан болсаңыз, құрылғыңыз серверге жалғанған жағдайда олар сіздің құрылғыңызға қашықтықтан жүргізілетін диагностика Home Connect арқылы байланыса алады, ал қашықтықтан жасалатын диагностика қолданушылар елінде қолжетімді.

Кеңес: Қосымша ақпарат пен сіздің еліңіздегі қашықтықтан жүргізілетін диагностикаға қосылу жөніндегі нұсқауларды алу үшін, Сервис / Жергілікті веб-сайттағы қолдау: *www.home-connect.com* тарауын қараңыз.

17.10 Деректеді қорғау

Деректерді қорғау нұсқауларын ескеріңіз.

Құрылғыңыз интернетте негізделген үй желісіне алғашқы рет қосылғанда, құрылғыңыз деректердің төмендегі санаттарын Home Connect серверіне өткізеді (алғашқы тіркелу):
- Бір мәнді құрылғыны тану (құрылғы кілттері мен құрылған Wi-Fi коммуникациялық модульдің MAC мекенжайын қамтитын).
- Wi-Fi коммуникациялық модульдің қауіпсіздік сертификаты (байланысты ақпараттармен қолдау үшін).
- Үй құрылғысының ағымдық бағдарламалық жасақтама мен аппараттық жабдықтау нұсқасы.
- Мүмкін зауыттық параметрлерге оралудың күйі.

Осы алғашқы тіркелу Home Connect функцияларының пайдалануын дайындап Home Connect функцияларын алғашқы рет пайдалануды қалағаныңызда керек болады.

Ескертпе: Home Connect функциялары тек Home Connect бағдарламасымен байланыста ғана пайдалы болуын ескеріңіз. Деректерді қорғау туралы ақпаратты Home Connect бағдарламасында шақыру мүмкін.

18 Тазалау және күту

18.1 Плитаның беті

Плитаның әйнегі сызаттарға төзімділікті арттыратын жабынмен жабылған.

Бетіне зақым келтірмеңіз

Құрылғыны бірінші рет қолданар алдында бетін жұмсақ шүберекпен және сатылымдағы керамикалық шыны тазалағышпен тазалаңыз.
- Плитаны жұмыс үстелі немесе сөре ретінде пайдаланбаңыз.
- Тағамның пісіру табағына тікелей тиюіне жол бермеңіз, себебі бұл бетінің тұрақты түсінің өзгеруіне әкелуі мүмкін.
- Дақтардың пайда болуын және әйнектің зақымдалуын болдырмау үшін қанттың, пластиктің, алюминий фольганың немесе төгілген тағамның қалдықтарын дереу алып тастаңыз. Плита әлі ыстық болып тұрған кезде әйнек қырғышты пайдаланыңыз.
- Сызаттар қалмас үшін плитадан кез келген ірі дақтарды, тұзды және қантты дереу алып тастаңыз
- Негіздері өрескел ыдыстарды пайдаланбаңыз.
- Ыдысты жылжытқанда көтеріңіз.
- Жағдайы нашар қырғыштарды қолданбаңыз.

18.2 Тазалау құралы

Тиісті тазартқыш заттар мен әйнек қырғыштарды тұтынушыларға қызмет көрсету орталығынан, интернет-дүкеннен немесе дүкеннен алуға болады.

БАЙҚА
Жарамсыз тазалағыш құралдар құрылғының беттерін зақымдауы мүмкін.
- ▸ Ешқашан жарамсыз тазалағыш құралдарды қолданбаңыз.
- ▸ Пісіру панелі суымағанша, ешқандай тазалағыш құралдарды пайдаланбаңыз. Бұл үстіңгі беттерде іздердің пайда болуына әкелуі мүмкін.

Жарамсыз тазалағыш құралдар
- Сұйытылмаған тазалағыш құрал
- Ыдыс жуатын машинаға арналған тазалағыш құрал
- Қажақ ұнтағы
- Агрессивті тазартқыштар, мысалы, тұмшапешке арналған спрей немесе дақ кетіргіш
- Бетті қыратын ысқыштар
- Жоғары қысымды тазалағыштар және буағындық тазалағыштар
- Майсыздандыру өнімдері сияқты негізгі тағамдар

18.3 Пісіру тақтасын тазалаңыз

Қалдықтардың күйіп кетуіне жол бермеу үшін плитаны әр қолданғаннан кейін тазалаңыз.

Талап: Плита салқын болуы керек. Қант дақтары, күріш крахмалы, пластик немесе алюминий фольга болса ғана плитаны суытып алмаңыз.

1. Ауыр кірді шыны қырғышпен алып тастаңыз.
2. Бүкіл бетті сабынды сумен немесе кәдімгі ыдыс жууға арналған жуғыш затпен себіңіз. Қатты ластану үшін шыны керамикалық плиталарға арналған тазалау құралдарын ғана пайдаланыңыз.
   - ▸ Тазартқышты біркелкі және мұқият жағыңыз.
   - ▸ Тазалау құралының қаптамасындағы тазалау нұсқауларын орындаңыз.
   - ▸ Шыны керамикаға арналған арнайы губкамен жақсы тазалау нәтижелеріне қол жеткізуге болады.
3. Ылғал шүберекпен сүртіңіз және шүберекпен құрғатыңыз.

Кеңестер
- Ыдыс түбін таза ұстасаңыз, плитаның беті жақсы күйде қалады.
- Жарықдиодты немесе галогендік шамдарды пайдалану жарықтандыру жағдайларын жақсартады және плитада шағылысуды немесе түс айырмашылығын болдырмайды.

18.4 Бұрамалы реттегішті тазалау

Қажет болса, бұрама реттегішті тазалаңыз.

- ▸ Бұрама реттегішті жылы сабынды сумен сүртіңіз.
  - – Сәйкес келмейтін тазартқыш құралдар туралы ақпараттарды ескеріңіз.
    → *"Тазалау құралы", Бет 34*
  - – Бұрама реттегішті ыдыс жуғыш машинада жууға немесе суға батыруға болмайды, себебі ол зақымдалуы мүмкін.

18.5 Иісжұтқыш немесе шуылжұтқыш сүзгіні ауыстыру

Иіс сүзгілерін жүйелі түрде ауыстырыңыз. Шуыл жұтқыштар кір болса, оларды өзгертіңіз.

Ескертпе: Иіс кетіру сүзгілерін немесе шуыл жұтқыштарды мамандандырылған саудадан, қолдау қызметінен немесе интернет-дүкеннен алуға болады.

1. Оңтайлы функцияны қамтамасыз ету үшін тек түпнұсқа сүзгілер.
2. Желдеті шілдерін шығарыңыз.

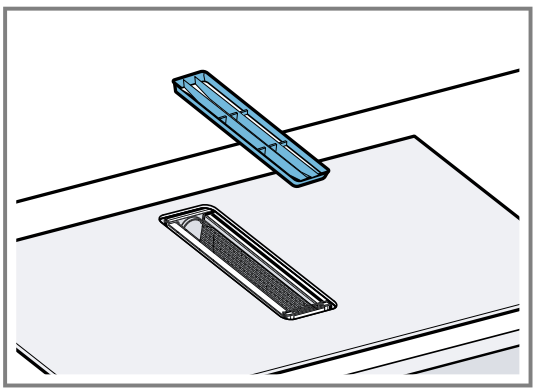

3. **БАЙҚА –** Май жинайтын сүзгі құлайтын болса, одан төмен орналасқан пісіру панелі зақымдалуы мүмкін.
   - ▸ Май жинайтын сүзгіні төменгі жағынан қолмен ұстап тұрыңыз.

   Май сүзгісіндегі тұтқаларды пайдаланып май сүзгісін жоғары тартып, құрылғыдан шығарыңыз.
   - ▸ Май ыдыстың түбінде жиналуы мүмкін. Майдың ағып кетуіне жол бермеу үшін май сүзгісін еңкейтпеңіз.

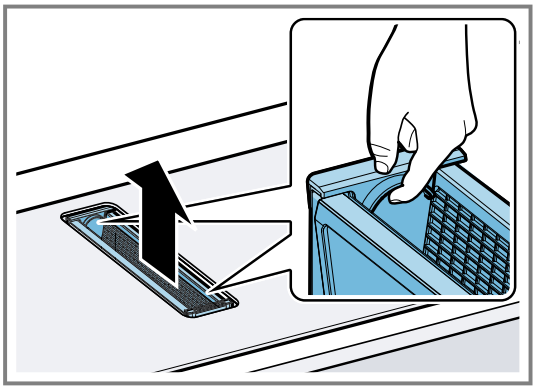

4. 4 иіс кетіру сүзгісін немесе шуыл жұтқышты құрылғы ішінен алып тастаңыз және оларды дұрыс лақтырып тастаңыз.

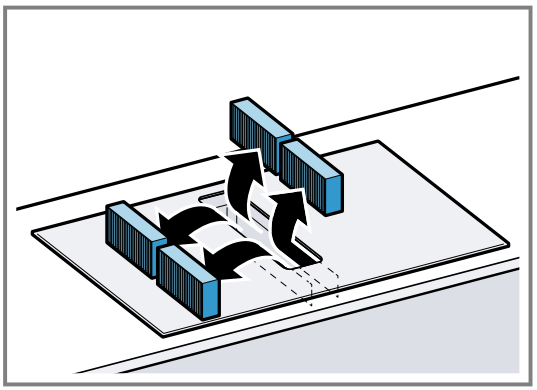

5. Құрылғының сол және оң жағындағы 2 иіс сүзгісін немесе акустикалық сүзгіні салып, алға қарай сырғытыңыз.

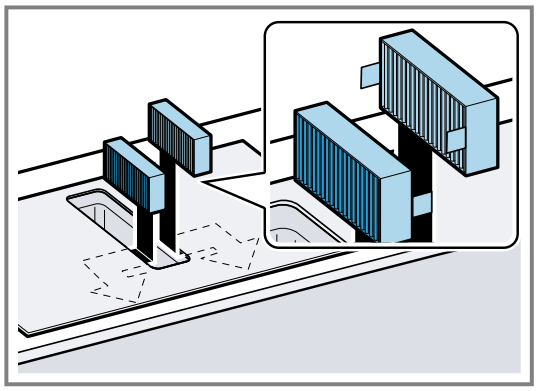

6. Құрылғының сол және оң жағындағы басқа иіс кетіру сүзгілерін немесе шуыл сүзгілерді салыңыз.

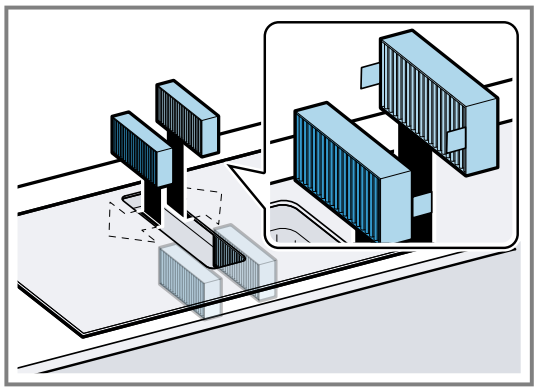

7. Май жинайтын сүзгісіндегі тұтқаларды пайдаланып сүзгіні құрылғыға салыңыз.

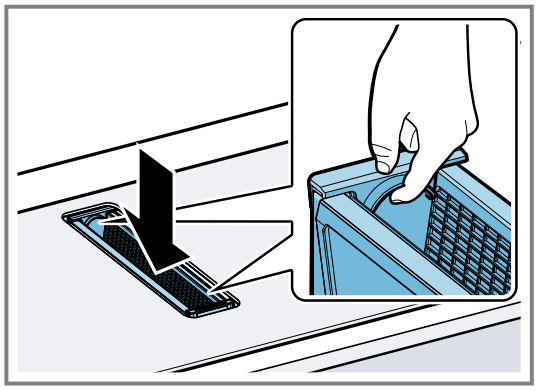

8. Желдеткіш торын орнатыңыз.

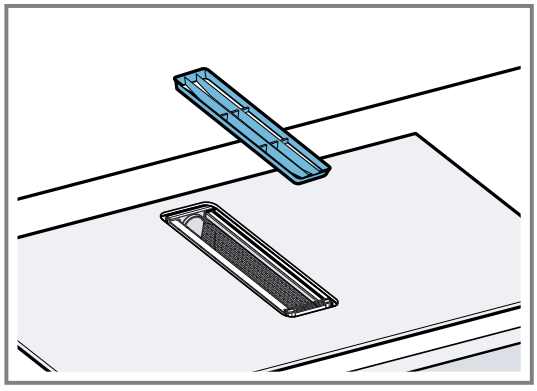

Қанықтыру индикаторын қайтару

Талап: Құрылғыны өшіргеннен кейін сигнал дыбысы естіледі және F CHANGE жанады.

1. Иісжұтқыш сүзгісін ауыстырыңыз. →*Бет 35*
2. Құрылғыны өшіріңіз.
✔ FCHANGE жанып тұр.
3. Дыбыстық сигнал берілгенше, ✣ басып ұстап тұрыңыз.
✔ Толу индикаторы қайтарылған.

18.6 Май сүзгісін тазалау

Май жинайтын сүзгілер асүйдегі булардан майды ұстап қалады. Май жинайтын сүзгісінің оңтайлы жұмысын қамтамасыз ету үшін оны үнемі тазалап отырыңыз.

⚠ **ЕСКЕРТУ – Өрт шығу қатері!**
Май жинайтын сүзгілерде жиналып қалған майлар тұтанып кетуі мүмкін.
- Құрылғыны май сүзгісісіз пайдаланбаңыз.
- Май жинайтын сүзгіні мерзімді түрде тазалап тұрыңыз.
- Құрылғының жанында ешқашан ашық жалынмен жұмыс істемеңіз (мәселен, отпен шарпып пісіру).

1. Желдеті шілдерін шығарыңыз.

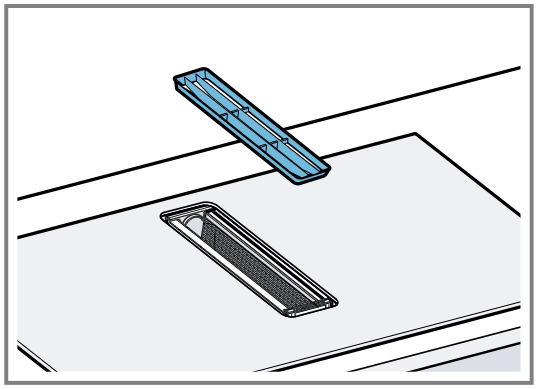

2. **БАЙҚА –** Май жинайтын сүзгі құлайтын болса, одан төмен орналасқан пісіру панелі зақымдалуы мүмкін.
   - Май жинайтын сүзгіні төменгі жағынан қолмен ұстап тұрыңыз.

   Май сүзгісіндегі тұтқаларды пайдаланып май сүзгісін жоғары тартып, құрылғыдан шығарыңыз.
   - Май ыдыстың түбінде жиналуы мүмкін. Майдың ағып кетуіне жол бермеу үшін май сүзгісін еңкейтпеңіз.

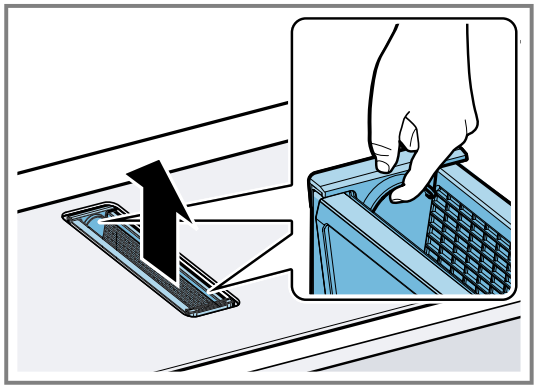

3. Май жинайтын сүзгісін тазалаңыз .
   → *"Май жинайтын сүзгіні қолмен тазалаңыз", Бет 37*
   → *"Май жинайтын сүзгілерді ыдыс жуғыш машинада тазалау", Бет 37*

4. Қажет болса, иіскұтқыш сүзгісін немесе шуыл сіңіргішті алып, құрылғының ішін тазалаңыз.
   → *"Иіскұтқыш немесе шуылжұтқыш сүзгіні ауыстыру", Бет 35*
5. Егер құрылғыға қандай да бір заттар түсіп кетсе, оларды алып тастап, артық сұйықтықты төгуге арналған ыдысқа су кірмейтініне көз жеткізіңіз.
6. Құрылғының ішін сабынды сумен суланған жұмсақ шүберекпен сүртіңіз.
7. Кептірілген май жинайтын сүзгісін тазалағаннан кейін ауыстырыңыз.
8. Желдеткіш торын орнатыңыз.

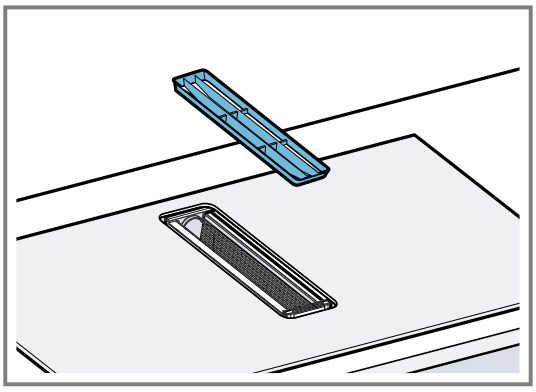

Май жинайтын сүзгіні қолмен тазалаңыз

1. Май жинайтын сүзгіні алу үшін, оның бүйірлерін сыртқа қарай тартып, жоғары көтеріңіз.

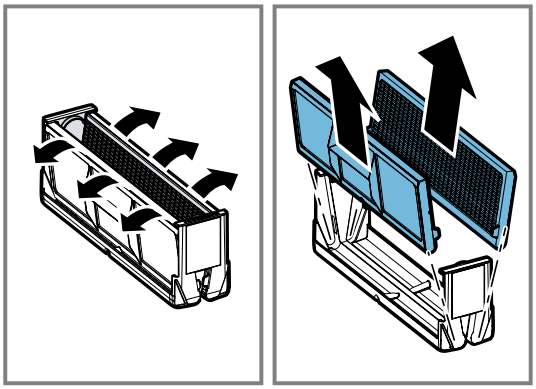

2. Май жинайтын сүзгісін ыстық сабынды суға салыңыз.
3. Май жинайтын сүзгісін қылшақпен тазалаңыз.
   Агрессивті, қышқылды немесе каустикалық тазалау құралдарын қолданбаңыз.
   Қатты ластану үшін арнайы май еріткішін қолданыңыз. Май еріткішін тұтынушыларға қызмет көрсету орталығынан, веб-дүкеннен немесе арнайы дүкеннен сатып алуға болады.
4. Май жинайтын сүзгіні мұқият тазалаңыз.
5. Май жинайтын сүзгісін ағызыңыз.

Май жинайтын сүзгілерді ыдыс жуғыш машинада тазалау

1. Оңтайлы тазалау нәтижелері үшін май сүзгісін бөлшектеңіз.
   ▸ Май жинайтын сүзгіні алу үшін, оның бүйірлерін сыртқа қарай тартып, жоғары көтеріңіз.

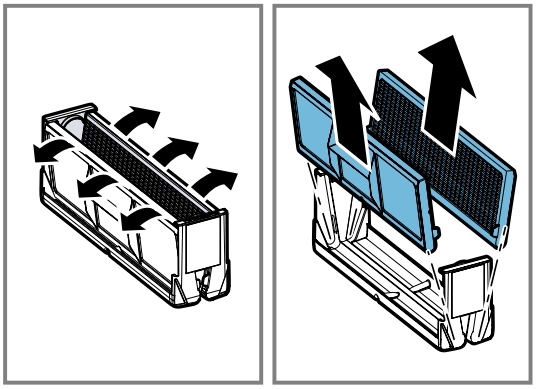

2. Май сүзгісінің жеке құрамдастарын ыдыс жуғыш машинаға бос алшақ орналастырыңыз және оларды кептеліп алмаңыз.
   ▸ Май жинайтын сүзгіні ыдыс жуғыш машинаның ішіне төнкеріп салыңыз.

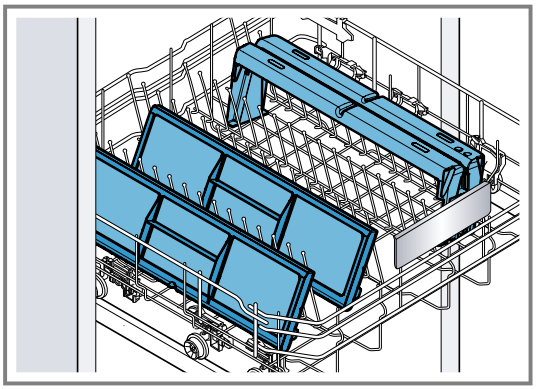

Қатты ластанған май сүзгілерін ыдыстармен тазаламаңыз.
Агрессивті, қышқылды немесе каустикалық тазалау құралдарын қолданбаңыз.

3. Ыдыс жуатын машинаны іске қосу.
   70 °C тан төмен температура параметрін таңдаңыз.
4. Май жинайтын сүзгісін ағызыңыз.

18.7 Желдеткіш торын тазалау

▸ Желдеткіш торын дымқыл майлықпен тазалап, жұмсақ сүлгімен сүртіңіз немесе ыдыс жуғышта жуыңыз
Ыдыс жуғышта жуғаннан кейін беттің түсі аздап өзгеруі мүмкін. Бұл - оның жұмыс істеу ерекшеліктеріне әсер етпейді.

18.8 Өткізу ыдысын тазалау

Артық сұйықтықты ағызуға арналған ыдыс сұйықтықты немесе құрылғыға жоғарыдан түскен заттарды жинайды.

Талап: Құрылғы салқындады және қызудың қалдық индикаторы сөніп қалды.

1. Бір қолыңызбен артық сұйықтықты ағызу үшін ыдысты ұстап, екінші қолыңызбен оны бұрап алыңыз.
   ▸ Су ағып кетпес үшін, оны төңкермеңіз.

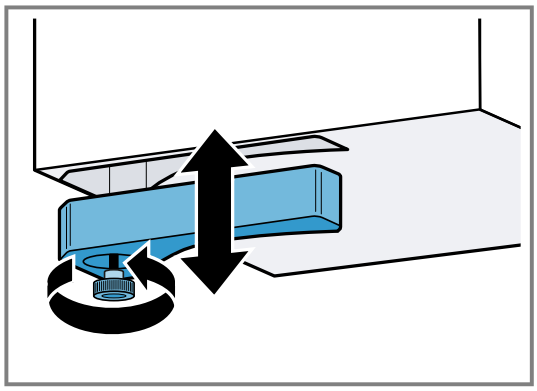

2. Артық сұйықтықты ағызу үшін ыдысты босатыңыз және шайыңыз
3. Қажет болса, бұрандаларды босатыңыз және артық сұйықтықты ағызу үшін ыдысты тазалау үшін ыдыс жуғыш машинаға бұрандасыз қойыңыз.
4. Тазалағаннан соң өткізу ыдысын қайта бұрап қойыңыз.
5. Өткізу ыдысына ағу бұғатталмағанына көз жеткізіңіз. Егер құрылғыға бөгде заттар түсіп кетсе, оларды салқындағаннан кейін алыңыз. Мұны істеу үшін май жинайтын сүзгісін алып тастаңыз. → *Бет 36*

19 Ақауларды жою

Құрылғыдағы елеусіз ақаулықтарды өз бетіңізбен жоюға болады. Қызмет көрсету орталығына хабарласпас бұрын ақаулықты жою бойынша ақпаратты қарап шығыңыз. Осылайша қажетсіз шығындардың алдын аласыз.

Кеңес: Автоматты бағдарламалық құрал жаңартуларын алу үшін құрылғыны Home Connect қолданбасына тұрақты түрде қосыңыз. Соның көмегімен қателер түзетіледі, өнімділік артады және жаңа мүмкіндіктер қосылады.

⚠ ЕСКЕРТУ – Жарақаттану қаупі!
Тиісті болмаған жөндеулер қауіпті болып табылады.
- ▸ Тек қана білікті мамандар құрылғыны жөндеуі мүмкін.
- ▸ Егер құрылғыда ақау бар болса, қызмет көрсету орталығына хабарласыңыз.
  → *"Сервистік қызмет көрсету", Бет 40*

⚠ ЕСКЕРТУ – Электрик тоқ соғу қатері бар!
Тиісті болмаған жөндеулер қауіпті болып табылады.
- ▸ Құрылғыдағы жөндеу жұмыстарын тек білікті мамандар орындай алады.
- ▸ Құрылғыны жөндеу үшін тек түпнұсқа бөлшектері ғана пайдаланылуы мүмкін.
- ▸ Егер құрылғының желі қосу кабелі немесе қосқыш баусымы зақымдалса, оны өндірушіден немесе оның мүшелік қызметінен алынатын арнайы желі қосу кабелімен алмастыру қажет.
- ▸ Осы құрылғының желі кабелі зақымдалған күйде болса, оны білікті мамандар арқылы алмастыруы қажет.

19.1 Ескертулер

Ескертпелер
- Егер ℰ индикаторлары жанып тұрса, ақаулық кодын оқу үшін сәйкес конфорканың сенсорын басып тұрыңыз.
- Егер қате коды келесі кестеде көрсетілмеген болса, пісіру панелін қуат көзінен ажыратып, 30 секунд күтіп, қайта қосыңыз. Егер көрсеткіш қайта пайда болса, тұтынушыларға қызмет көрсету орталығына хабарласып, оларға пайда болған қате кодын айтыңыз.
- Егер қате пайда болса, онда құрылғы қуат үнемдеу режиміне ауыспайды.
- Құрылғының сезімтал бөліктерін қызып кетуден және тоқ соғуынан қорғау үшін пісіру панелі уақытша қуат басқышын төмендетуі мүмкін.

19.2 Қате кодын көрсету

- ▸ ℰ Жанып тұрғанда, сәйкес конфорканы таңдап, қате кодын оқу үшін бұрама реттегішті басып тұрыңыз.

19.3 Функциялық ақаулықтар

Ақаулық	Ақаулардың себебі және оларды жою
Құрылғы жұмыс істемейді.	Желілік кабель ашасы розеткаға салынбаған. ▸ Құрылғыны тоқ желісіне қосыңыз.
	Сақтандырғыштар блогында сақтандырғыш іске қосылды. ▸ Сақтандырғыш шкафында сақтандырғыш жұмыс істегенін тексеріңіз.
	Электр қуаты өшкен. ▸ Бөлме жарықтары немесе басқа құрылғылар бөлмеде жұмыс істеуін тексеріңіз.
Көрсеткішсіз	Тоқ ағымы тоқтатылды. ▸ Басқа электр құрылғыларының көмегімен электр қорегі желісінде қысқа тұйықталу секілді іркіліс бар ма, жоқ па, тексеріңіз.

Ақаулық	**Ақаулардың себебі және оларды жою**
Көрсеткішсіз	Құрылғы электр схемасына сәйкес қосылмаған. ▸ Құрылғы схема бойынша қосылуын қамтамасыз етіңіз.
	Электронды жүйедегі ақаулар. ▸ Егер ақаулықты жою мүмкін болмаса, қызмет көрсету орталығына хабарласыңыз.
Сигнал беріледі.	Басқару панелі ылғал немесе оны бір зат жауып тұр. ▸ Басқару панелін кептіріңіз немесе затты алып тастаңыз.
F5+ пісіру деңгейі және дыбыстық белгі	Ыстық тағамдар басқару панелінің аймағында орналасқан. Электроника қызып кету қаупі бар. **1.** Пісіру ыдысын алып қойыңыз. **2.** Бірнеше секунд күте тұрыңыз. ✔ Қателік көрсеткіші өшеді. **3.** Әдеттегідей пісіруді жалғастырыңыз.
F5+ дыбыстық сигнал	Басқару панелінің аймағында ыстық пісіру ыдысы орналасқан. Электрониканы қатты қызып кетуден қорғау үшін қыздыру аймағы өшіріледі. **1.** Пісіру ыдысын алып қойыңыз. **2.** Бірнеше секунд күте тұрыңыз. ✔ Қателік көрсеткіші өшеді. **3.** Әдеттегідей пісіруді жалғастырыңыз.
F1 / F6	Конфорка қызып кеткен және жұмыс аймағын қорғау үшін өшіріліп тасталған. **1.** Электроника жетерлік суығанша күте тұрыңыз. **2.** Конфорканы тағы бір рет қосыңыз
F8	Конфорка ұзақ уақыт үзіліссіз пайдаланылған. Автоматты түрде өшіру функциясы іске қосылған. ▸ Қауіпсіздікті автоматты түрде өшіру →*Бет 14* туралы мәліметтерге назар аударыңыз.
E9000 / E9010	Жұмыс кернеуі дұрыс емес, қалыпты жұмыс диапазонынан тыс. ▸ Ток жабдықтаушысына хабарласыңыз.
U400	Пісіру панелі дұрыс қосылмаған. **1.** Пісіру панелін тоқтан ажыратыңыз. **2.** Пісіру панелі схема бойынша қосылуын қамтамасыз етіңіз.
Желдету функциялары үшін пернелер жанбай жатыр.	Басқару мотор үшін істемей жатыр. ▸ Қызмет көрсету орталығына →*Бет 40* хабарласыңыз.
Желдету жұмыс істемейді.	Мотор немесе басқару бұзылған. ▸ Қызмет көрсету орталығына →*Бет 40* хабарласыңыз.
Белгілер жарықтануы істемей жатыр.	Басқару құралы зақымдалған. ▸ Қызмет көрсету орталығына →*Бет 40* хабарласыңыз.
F CHANGE	Иісжұтқыш ластанған. ▸ Иісжұтқыш сүзгісін ауыстырыңыз. →*Бет 35*
	Иісжұтқыш сүзгісі ауыстырылса да, қанықтылық индикаторы жанып қалады. ▸ Қанықтылық индикаторын қайтару. →*Бет 36*
F2/E8207/E7015	Электроника қызып кетіп тиісті конфорка өшірілді. **1.** Электроника жетерлік суығанша күте тұрыңыз. **2.** Содан кейін пісіру панелінің кез келген сенсорлық өрісіне тиіңіз.
F4/E8208/E7015	Электроника қатты қызып кеткен және барлық конфоркалар ажыратылған. **1.** Электроника жетерлік суығанша күте тұрыңыз. **2.** Содан кейін пісіру панелінің кез келген сенсорлық өрісіне тиіңіз.
Home Connect тиісті ретте істемей жатыр.	Себептері түрлі болуы мүмкін. ▸ Үйдегі сымсыз желіге және Home Connect желісіне жатталған байланысты тоқтатыңыз . ▸ *www.home-connect.com*-ға кіріңіз.
E7010	Пісіру панелін үйдегі сымсыз желі немесе иіс тарту құбырымен байланыстыру мүмкін болмай тұр. **1.** Қате туралы хабарлау үшін кез келген сенсорлық өрісті басыңыз. **2.** Әдеттегідей үй желісіне байланыспай пісіруді жалғастырыңыз. **3.** E7010 қайта жанса, Тұтынушыларға қызмет көрсету орталығына →*Бет 40* хабарласыңыз.
E8202	Пісіру сенсоры қызып кетті және конфорка өшті. ▸ Пісіру сенсоры әбден суығанша күтіп, функцияны қайта қосыңыз.

Ақаулық	Ақаулардың себебі және оларды жою
E8203	Пісіру сенсоры қызып кетті және барлық конфоркалар өшті. ▸ Пісіру сенсорын пайдаланбаған кезде, оны ыдыс бетінен алып тастап басқа пісіру аймақтарынан немесе жылу көздерінен алыс сақтаңыз. Конфоркаларды қосыңыз.
E8204	Пісіру сенсорындағы батарея заряды бітті. Келесіде тамақ пісіру процесі батарея қуаты біткен себептен тоқтап қалуы мүмкін. ▸ 3V CR2032 батареясын ауыстырыңыз. Қосымша ақпарат алу үшін Батареяны ауыстыру тарауын →*Бет 11* қараңыз.
E8205	Пісіру сенсорына қосылу тоқтатылған. ▸ Функцияны өшіріп, қайта қосыңыз. → *"Сымсыз пісіру сенсорын басқару панелімен байланыстырыңыз", Бет 17*
E8206	Пісіру сенсоры бұзылған немесе ақаулы. ▸ Техникалық қызмет көрсету орталығына →*Бет 40* хабарласыңыз.
Сымсыз пісіру сенсорының индикаторы жанбай тұр.	Сымсыз пісіру сенсоры жауап бермейді және индикаторы жанбайды. ▸ 3V CR2032 батареясын ауыстырыңыз. Қосымша ақпарат алу үшін Батареяны ауыстыру тарауын →*Бет 11* қараңыз. ▸ Егер мәселе шешілмесе, пісіру сенсорындағы белгіні 8-10 секунд басып тұрыңыз да, пісіру сенсорын плитаға қайта қосыңыз. Қосымша ақпаратты қара → *"Сымсыз пісіру сенсорын басқару панелімен байланыстырыңыз", Бет 17* ▸ Егер ақаулық жойылмаса, Техникалық қолдау қызметіне →*Бет 40* хабарласыңыз.
Пісіру сенсорындағы көрсеткіш екі рет жыпылықтайды.	Пісіру сенсорындағы батарея заряды бітті. Келесіде тамақ пісіру процесі батарея қуаты біткен себептен тоқтап қалуы мүмкін. ▸ 3V CR2032 батареясын ауыстырыңыз. Қосымша ақпарат алу үшін Батареяны ауыстыру тарауын →*Бет 11* қараңыз.
Пісіру сенсорындағы көрсеткіш үш рет жыпылықтайды.	Пісіру сенсорына қосылу тоқтатылған. **1.** Пісіру сенсорындағы белгіні 8-10 секунд басып тұрыңыз. **2.** Пісіру сенсорын плитаға қайта қосыңыз. → *"Сымсыз пісіру сенсордың мәндерін қайтару", Бет 17*
d E	Демонстрациялық режим белсенді. **1.** Пісіру панелін желіден ажыратыңыз. **2.** 30 секунд күтіп, пісіру панелін қосыңыз. **3.** Келесі 3 минут ішінде кез келген сенсорлық өрісті басыңыз. ✔ Демо-режим ажыратылған.

19.4 Қате туралы хабар қайта пайда болса, тұтынушыларға қызмет көрсету орталығына хабарлаңыз

Талап: Қате туралы хабар Шолу тізімде →*Бет 38* жоқ болса.

1. Құрылғыны қуат көзінен ажыратыңыз.
2. 30 секунд күтіңіз.
3. Құрылғыны қайта қосыңыз.
4. Егер көрсеткіш қате туралы хабарды қайта көрсетсе, тұтынушыларға қызмет көрсету орталығына хабарласып, қате туралы нақты хабарды беріңіз.

19.5 Қате туралы хабар шыққан кезіндегі электр қуатын үнемдеу режимі

Құрылғы қате туралы хабарды көрсетсе, құрылғы электр қуатын үнемдеу режиміне ауыспайды.

19.6 Сіздің құрылғыңыз тудыратын, қалыпты шулар

Кейде индукциялық құрылғы ызылдау, ысқыру, сықырлау, желдеткіш шу немесе ырғақты шу сияқты шу немесе діріл шығаруы мүмкін.

20 Сервистік қызмет көрсету

Құрылғыңызды сатып алғаннан кейін 15 жылға дейін тұтынушыларға қызмет көрсету орталығынан функционалдық маңызды және сақтауға келетін түпнұсқалық құрамдас бөлшектерді ала аласыз. Қосымша ақпарат алу үшін біздің тұтынушыларға қызмет көрсету орталығына хабарласыңыз.

Ескертпе: Қызмет көрсету орталығының қызметін пайдалану өндіруші кепілдігінің шарттары бойынша ақысыз болып табылады.

Еліңіздегі кепілдік мерзімі мен кепілдік шарттары туралы толық ақпарат алу үшін қоса берілген қызмет көрсету контактісі мен кепілдік шарттары құжатындағы QR кодын пайдаланыңыз, тұтынушыларға қызмет көрсету орталығына, елдегі сатушыларға хабарласыңыз немесе веб-сайтымызға кіріңіз.
Тұтынушыларға қызмет көрсету орталығының байланыс мәліметтерін QR кодын пайдалану арқылы қоса берілген тұтынушыларға қызмет көрсету контактілері мен кепілдік шарттары құжатында немесе веб-сайтта табуға болады.
Импорттаушы/Сапа шағымдарын қабылдайтын ұйым:
ЖШС «BSH Home Appliances (БСХ Хоум Аплайансэс)»,
050040, Қазақстан Республикасы, Алматы қ., Бостандық ауданы, Шағын ауданы КОКТЕМ-1, үй 15А, 5 этаж
e-mail: ala-infokz@bshg.com

Құрылғының қызмет ету мерзімі – 7 жыл.
Ақаулық анықталған жағдайда, Қазақстан Республикасы аумағында 5454 сервистік байланыс орталығына қоңырау шалыңыз (тек ұялы телефондар үшін).
Францияда жасалған

20.1 Артикул нөмірі (E нөмірі) және өндіру нөмірі (ӨК)

Егер сервистік қызмет көрсету орталығына хабарлассаңыз, сізге құрылғының зауыттық тақтайшасындағы өнім нөмірі (E-Nr.) және өндіру нөмірі (FD) қажет болады.
Үлгілік тақтайша құрылғының төменгі жағында орналасқан.

Зауыттық тақтайшаны төмендегіде табуға болады:
- құрылғының техникалық төлқұжатында.
- пісіру панелінің төменгі жақтың алдында.

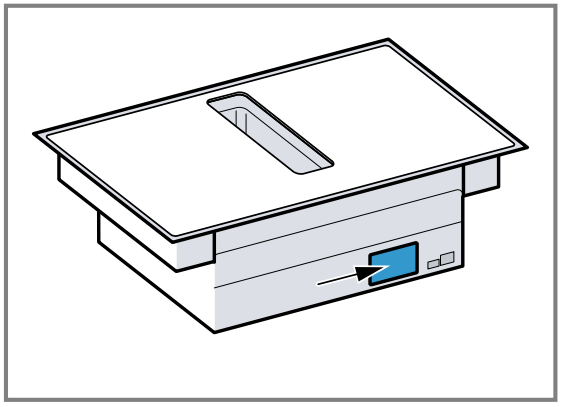

Құрылғы деректерін және мүшелер қызметінің нөмірін жылдам қайта табу үшін деректерді жазып алуға болады.

21 Сәйкестік мағлұмдамасы

Осымен BSH Hausgeräte GmbH құрылғының функционалдығы негізгі талаптарға және директиваның басқа тиісті ережелеріне Home Connect сәйкес келеді деп 2014/53/EU мәлімдейді.
RED сәйкестік туралы толық декларацияны Интернеттегі өнім парақшасының қосымша құжаттар алу бетінен *www.gaggenau.com* таба аласыз.

CE

2,4 ГГц диапазоны (2400-2483,5 МГц): макс.100 мВт
5 ГГц диапазоны (5150–5350 МГц + 5470–5725 МГц): макс. 50 мВт

	BE	BG	CZ	DK	KAZ	EE	IE	АҚ	ES
	FR	HR	IT	CY	LI	LV	LT	LU	HU
	MT	NL	AT	PL	PT	RO	SI	SK	FI
	SE	NO	CH	TR	IS	UK (NI)			
5 ГГц WLAN (Wi-Fi): тек бөлме ішінде қолдану үшін.									

AL	BA	MD	ME	MK	RS	UK	UA
5 ГГц WLAN (Wi-Fi): тек бөлме ішінде қолдану үшін.							

22 Монтаждау нұсқаулығы

Осы ақпаратты құралды орнатқан кезде ескертіңіз.



22.1 Жеткізілім жиынтығы

Жеткізіп алған соң барлық бөлшектерді тасымалдау зақымдарын және жинақ толығына тексеріңіз.

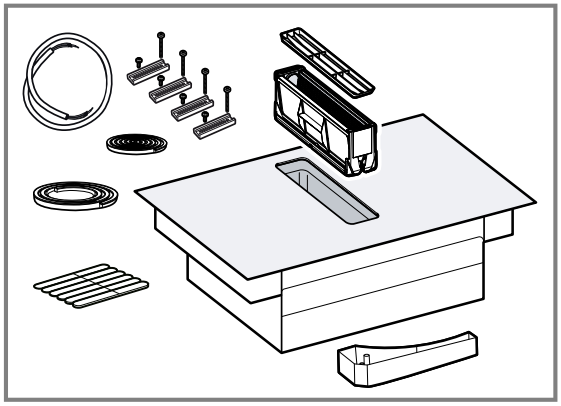

22.2 Құрастыру туралы бейне- нұсқауларына өту үшін QR- код

Мұнда құрастыру туралы бейне- нұсқаулығына өту үшін QR- коды көрсетілген.

22.3 Құралдың өлшемдері

Мұнда құрылғының өлшемдері берілген

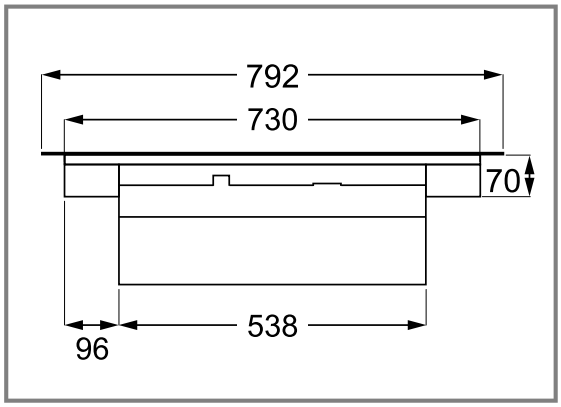

22.4 Тегіс ауа бұрмасы үшін монтаждау өлшімдері

Осында сіз тегіс ауа бұрмасы үшін монтаждау өлшімдеріне шолу табасыз.
Бүйір көрінісі:

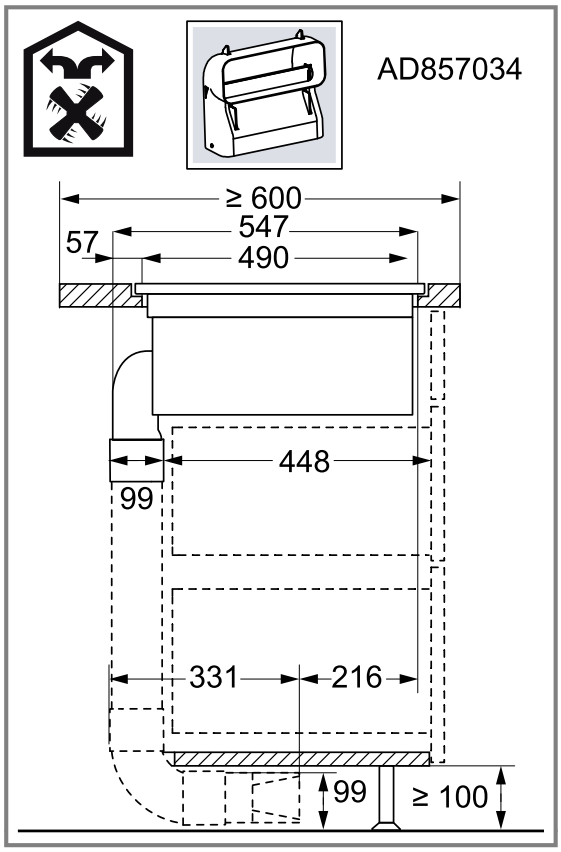

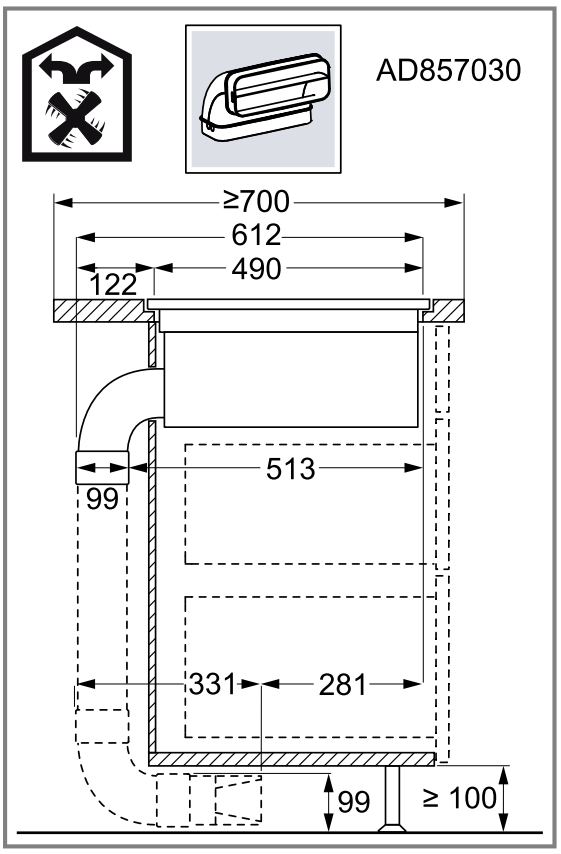

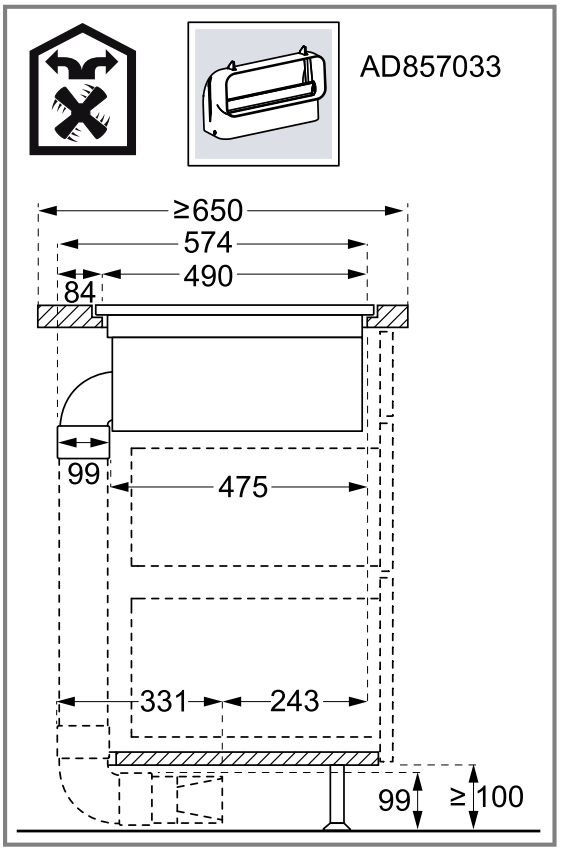

Алдыңғы көрініс:

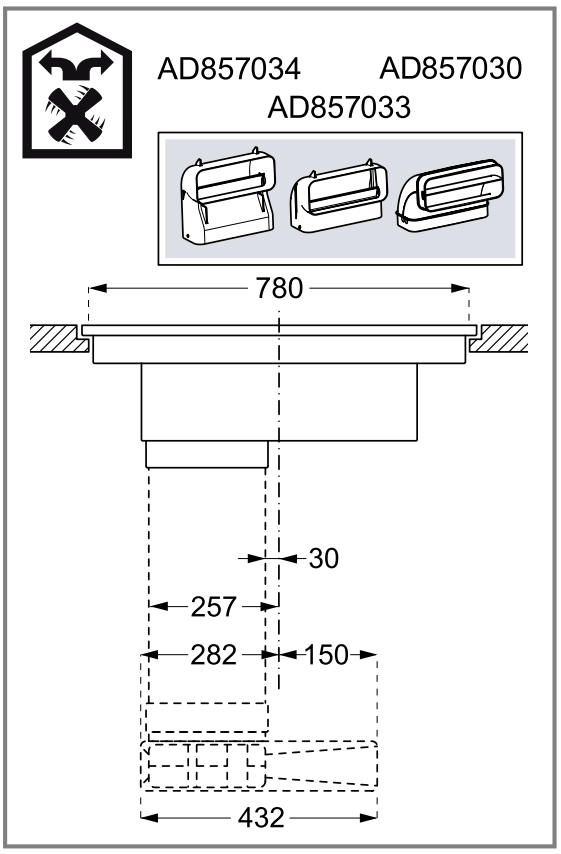

22.5 Қауіпсіздік аралықтары

Құрылғыңызға арналған қауіпсіз қашықтықтарды сақтаңыз.
Артық сұйықтық ағызатын ыдысқа дейінгі арақашықтық:

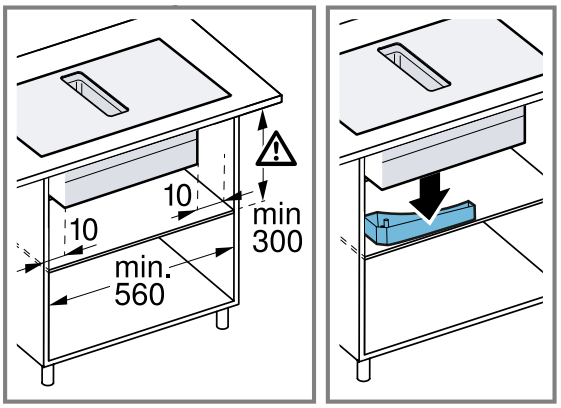

Артық сұйықтық төгуге арналған ыдыстың орналасқан жері:

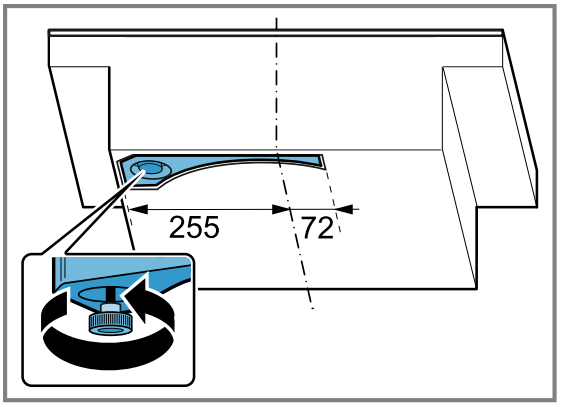

Қабырға мен жиһаздың артқы қабырғасының арасындағы қашықтық 50 мм болғанда ғана қуат деңгейі тиімді болады. Жеткілікті қашықтық сақталмаса, қуат азаяды.

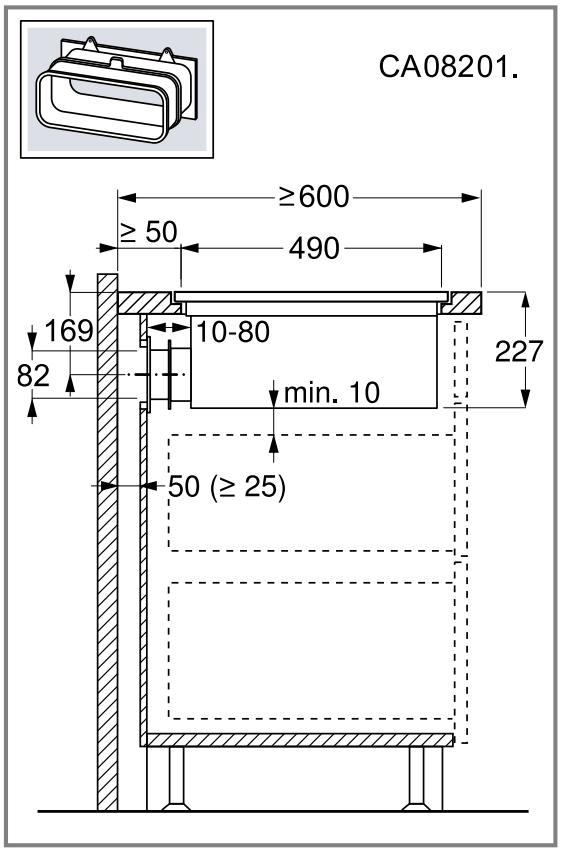

Үстелдің үстіңгі тақтайында ойықты кесу кезінде қауіпсіздік арақашықтықтарын сақтаңыз.
Тартпаның ішіне тартпаның максималды биіктігінен асатын заттарды қоймаңыз. Ол заттар құрылғының түбіне соғылып, функциялардың дұрыс жұмыс жасауына кедергі келтіруі мүмкін.

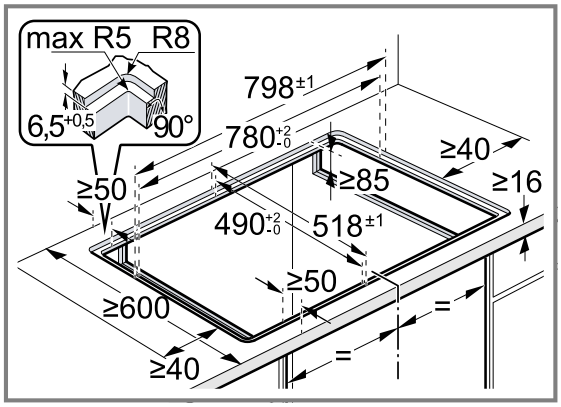

22.6 Орнату нұсқаулары

Осында Сіз орнату нұсқауларына шолу таба аласыз.

Иісжұтқыш сүзгісі және ауа айналымы режиміне арналған адаптер:

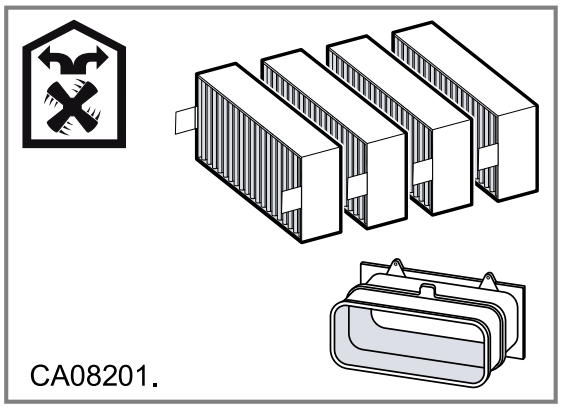

Акустикалық сүзгісі және ауа шығару режиміне арналған тығыздағыш:

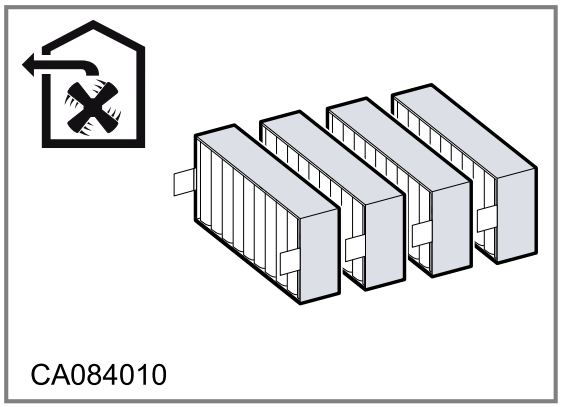

Басқарылатын конвекция жинағы, жұмыс тақтайының тереңдігі ≥60 см:

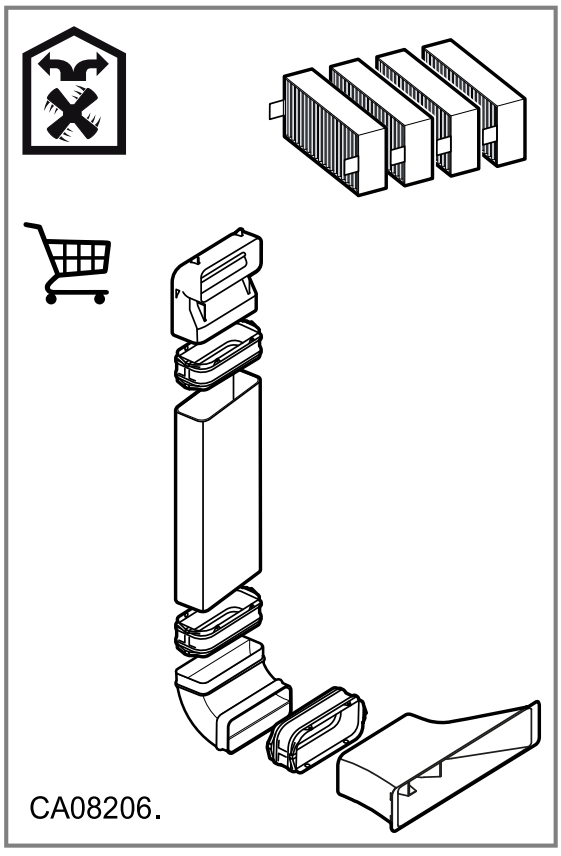

Басқарылатын конвекция жинағы, жұмыс тақтайының тереңдігі ≥70 см:

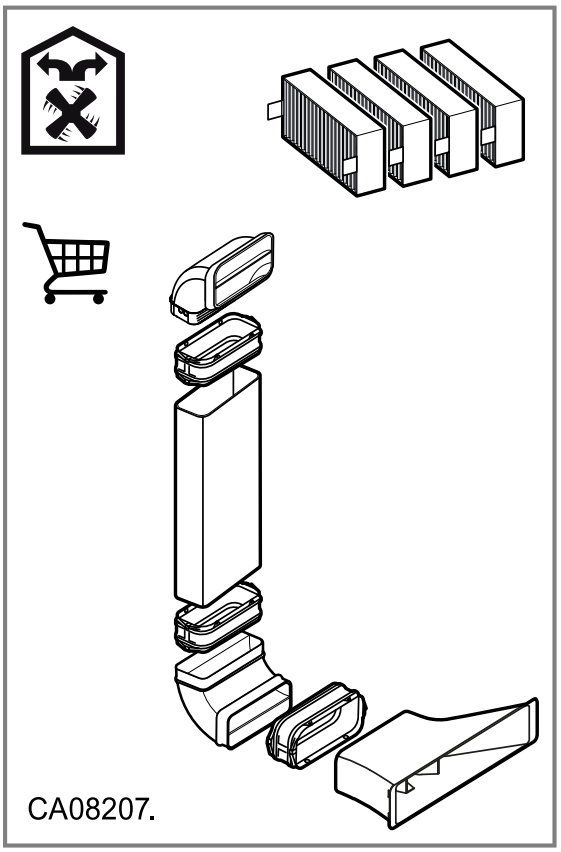

Ескертпе: Қондыруға керекті сымдарды Сіз тұтынушыларға қызмет көрсету орталығынан, біздің веб-сайтта немесе арнайы дүкендерден сатып ала аласыз.

22.7 Жалпы нұсқаулар

- Бұл нұсқаулықты мұқият оқып шығыңыз.
- Тек өкілетті маман құрылғының қосулуын өткізу мүмкін.
- Барлық жұмыстарды өткізудің алдында тоқты өшіріңіз.
- Құрылғыны қайықтарда немесе басқа көлікте қолдануға тыйым салынады.
- Өндіруші ұсынған нұсқаулықтарға назар аударыңыз.

22.8 Орнату барысында қауіпсіздік

Құралды орнату барысында қауіпсіздік техникасы жөніндегі берілген нұсқауларды орындаңыз.
Тек орнату нұсқаулығы бойынша мамандық орнату пайдалану қаупісіздігін қамтамасыз етеді. Орнатушы орнатылған жерде кедергісіз жұмыс істеуі үшін жауапкер.

Ескертпе: Бұл құрылғы плитадағы ыдыстан шыққан түтіндерді жинауға арналған. Егер түтіндер басқа құрылғылардан (мысалы, аспаздық машиналар немесе пісіру панелдер) жиналса, желдету жүйесінің тиімділігі ауа кірісі мен түтін көзі арасындағы қашықтыққа байланысты болады.

⚠ **ЕСКЕРТУ – Қауіпті: Магнетизм!**
Құралда тұрақты магниттері бар. Олар электрондық имплантаттарды, мәселен кардиостимуляторлар немесе инсулин инжекторын әсер етуі мүмкін.
- Элекрон имплантанты бар адамдар құралдан 10 см минималдық аралықты сақтауы тиіс.

⚠ **ЕСКЕРТУ – Улану қатері!**
Сорылған кері жану газдары улануға әкелуі мүмкін. Бөлмедегі ауаға тәуелді каминдер (мысалы, газ, май, ағаш немесе көмірмен жұмыс істейтін жылытқыштар, лезде су жылытқыштар, су жылытқыштар) орнату бөлмесінен жану ауасын тартып, пайдаланылған газдарды шығару жүйесі (мысалы, мұржа) арқылы сыртқа жібереді. Сорғыш қосылған кезде ас үйден және көрші бөлмелерден ауа сорылады. Жеткілікті ауа жеткіліксіз болса, теріс қысым пайда болады. Түтін мұржасынан немесе түтіннен шыққан улы газдар қайтадан тұрғын аудандарға сорылады.

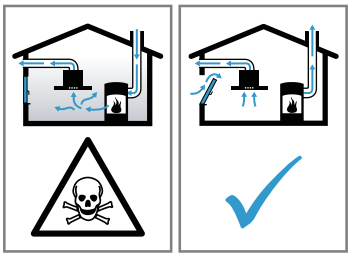

- Құрылғы бөлмедегі ауаға тәуелді каминмен бір уақытта шығатын ауа режимінде пайдаланылса, әрқашан ауаның жеткілікті болуын қамтамасыз етіңіз.
- Қауіпсіз жұмыс камин орнатылған бөлмедегі теріс қысым 4 Па (0,04 мбар) аспаса ғана мүмкін болады. Бұған жабу мүмкін емес саңылаулар болған жағдайда қол жеткізуге болады, мысалы, есіктерде, терезелерде, ауаны беру / шығару ауасы қабырға қорабына байланысты немесе басқа техникалық шаралар арқылы жану үшін қажетті ауа ағып кетуі мүмкін. Жеткізу/шығатын ауаның қабырғалық қорабы шекті мәнге сәйкестікті қамтамасыз етпейді.
- Қалай болғанда да, үйдің бүкіл желдету желісін бағалай алатын және тиісті желдету шараларын ұсына алатын құзыретті түтін тазалаушысының кеңесіне жүгініңіз.
- Егер құрал тек ауа айналымы режимінде ғана жұмыс істеп тұрса, онда оны еш шектеусіз пайдалана беруге болады.

⚠ **ЕСКЕРТУ – Өрт шығу қатері!**
Май сүзгісіндегі май қалдықтары от алуы мүмкін.
- Ешқашан құрылғы жақынында ашық алаумен істемеңіз (мысалы, күйдіруде).
- Құрылғыны қатты отындық ошақ (мысалы, ағаш немесе көмір) қасында тек жабық шешілмейтін қаптама барлығында орнатыңыз. Ұшқындар ұшуы мүмкін емес.

⚠ **ЕСКЕРТУ – Жарақаттану қаупі!**
Електр немесе механикалық құрылымында өзгерістерді кіріту қауіпті болып дұрыс жұмыс істемеуіне алып келуі мүмкін.
- Електр немесе механикалық құрылымында өзгерістерді кіріту мүмкін емес.

Монтаждау барысында шығарылған бөлшектер өткір болуы мүмкін және кесуге әкелуі мүмкін.
- Қорғаныс қолғаптарын киіңіз.

Құрылғы ауыр.
- Құрылғыны жылжыту үшін 2 кісі керек.
- Тек тиісті көмек құралын пайдалыңыз.

⚠ **ЕСКЕРТУ – Тұншығып қалу қатері!**
Балалар орама материалын бастарына киіп немесе оралып тұншығып қалуы мүмкін.
- Орама материалды балалардан алыс ұстаңыз.
- Балаларға орам материалдарымен ойнауға рұқсат етпеңіз.

⚠ **ЕСКЕРТУ – Улану қатері!**
Артқа сорылған жанатын газдар газдан улануға алып келуі мүмкін.
- Сорылған ауа жұмыс кезінде түтін мұржадан немесе ауа өткізгіштен өтпеуі керек.
- Ауаны сорып алу үшін, жалын көздері орнатылған бөлмелерді желдету үшін қолданылатын желдеткіш түтікті пайдаланбаңыз.
- Ауа сору құбырын қолданылмайтын түтіндікке жалғаған жағдайда, құбырларды пайдалану және тазалауға жауап беретін тиісті мекемеден рұқсат алу қажет.

Артқа сорылған жанатын газдар газдан улануға алып келуі мүмкін.
- Сорғышты, бөлмеден ауа жеткізумен, жалын көзі бар бөлмеге орнатқан кезде, сорғышты электрмен жабдықтау жүйесі апаттық айыру функциясымен жабдықталған болу керек.

22.9 Электр желісіне жалғауға қатысты нұсқаулар

Құрылғыны электр желісіне қауіпсіз жалғау үшін, берілген нұсқауларды орындаңыз.

⚠ **ЕСКЕРТУ – Электрик тоқ соғу қатері бар!**
Құрылғыны тоқ желісінен ажырату кез келген уақытта мүмкін болуы қажет. Бұл құрылғыны электр желісіне тек дұрыс орнатылған таратқыш қорап арқылы қосуға болады.
- Кернеудің артып кетуі категорялық III шарттарына және орнату шарттарына сәйкес стационарлық электр сымдар жүйесіне барлық полюстарды ажырату үшін арнайы сөнідіргіш қарастырылған болу керек.
- Қозғалмайтындай етіп орнатылған электр жабдығын қосуды тек білікті электрик маман орындауы керек. Біз қауіпсіздік мақсатындағы өшіргішті (УЗО) құрылғыларды электрлік жабдықтау тізбегіне орнатуды ұсынамыз.

- Желелік кабель қысылмағанына, қысылмағанына және өткір жиектерден алыс екендігіне көз жеткізіңіз.
- Желелік кабелін қыздырылған құрылғының корпусына тигізбейтін етіп салыңыз.
- Құрылғымен бірге берілген немесе қызмет көрсету бөлімі берген желілік кабелін ғана пайдаланыңыз.
- Бұл құрал ЕО-тың радиобөгеулерді басу туралы ережелерінің талаптарына сай келеді.
- Құрал I қорғау класына сәйкес келеді, сондықтан ол тек жерге тұйықтағыш сыммен бірге қолданылуы тиіс.
- Қате электр орнату себебінен жұмыс ақаулықтары немесе мүмкін зақымданулар үшін өндіруші жауапкер болмайды.

22.10 Электр қоспаны дайындау

Талап: Құрылғының ішкі бөлектермен жұмыс істей алатын немесе электр кабелін ауыстыра алатын тек білікті сервис маманы.

1. Электр қуатының желісіне қосылу бойынша нұсқауларды ескеріңіз.
   Құрылғыны дұрыс құрастырылған, дұрыс орнатылмаған немесе қосылмаған жағдайда, құрылғыға берілген кепілдік мерзімі аяқталады.
2. Егер сізге ұзын желі кабелі қажет болса, қызмет өкіліне хабарласыңыз. Ұзындығы 2,20 метрге дейінгі кабельдер бар.
3. Құрылғыны алдын-ала сымсыз кабельсіз орнатқанда, желелік сымын таратқыш қорабына жіберу керек.

Таратқыш қорапты ашу

▸ Қосу розеткасының қақпағын бұрауыш көмегімен көтеріңіз.

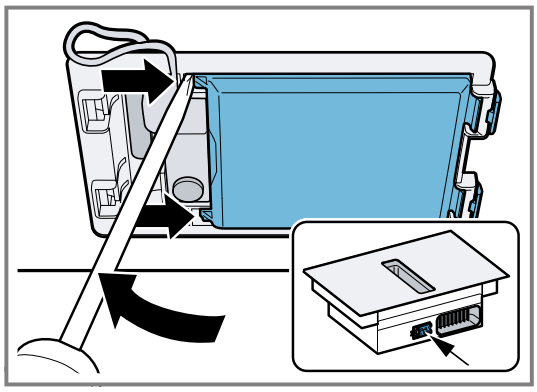

Таратқыш қорапты дайындау

1. Бұранданы босатыңыз.

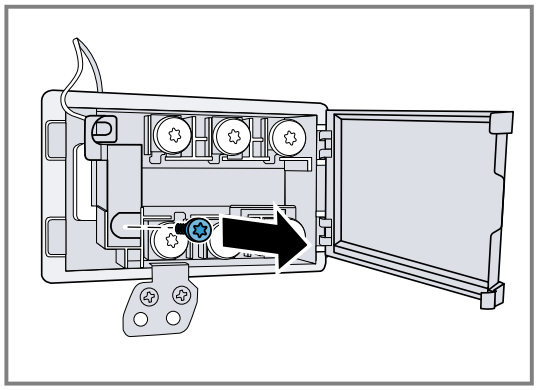

2. Бұрауышты пайдаланып кернеуді босату құрылғысын көтеріңіз.

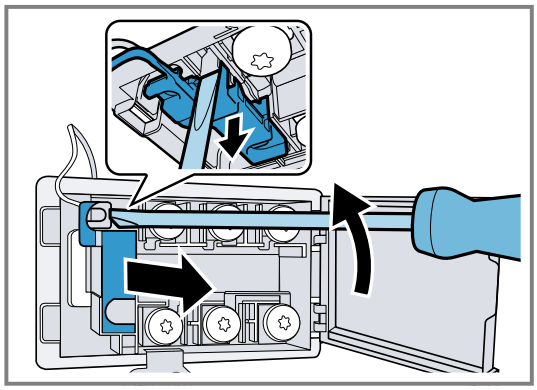

3. Кернеуді босатыңыз.

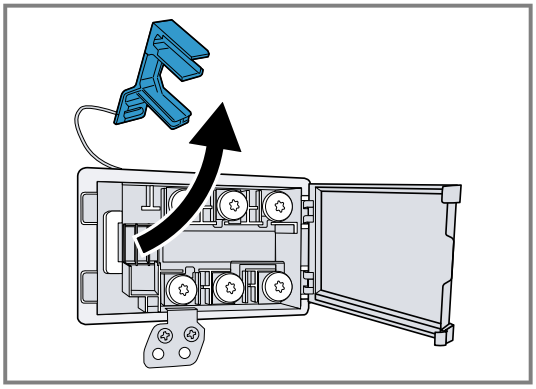

Кабелің таратқыш қорапқа қосу

1. Кабельдің 3 N клеммін келесі суретте көрсетілгендей, таратқыш қорабына жалғаңыз.

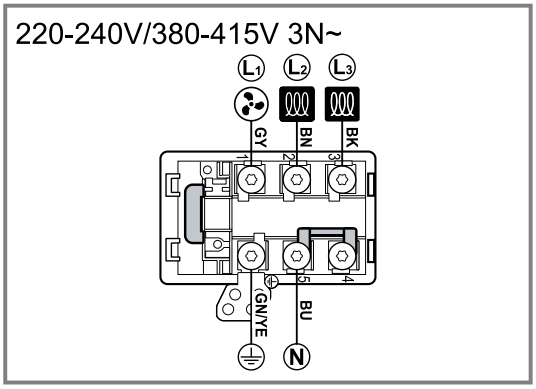

2. Кабельдің 2 N клеммін келесі суретте көрсетілгендей, таратқыш қорабына жалғаңыз.

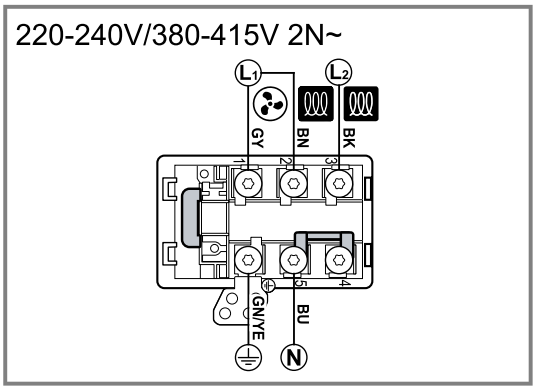

3. Кабельдің 1 N клеммін келесі суретте көрсетілгендей, таратқыш қорабына жалғаңыз.

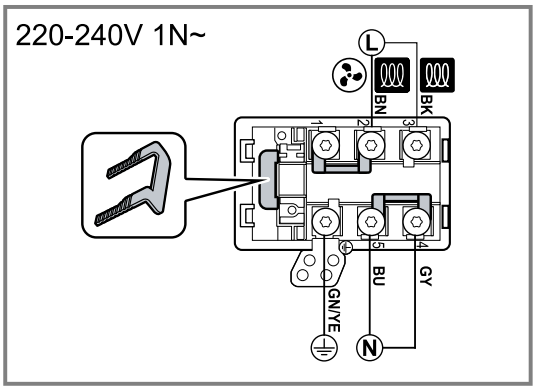

4. Кабельдің 2 L / 2 N клеммін келесі суретте көрсетілгендей, таратқыш қорабына жалғаңыз.

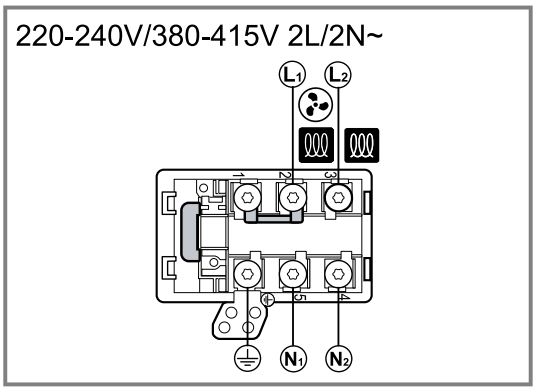

5. Кабельдер түстерін есептеңіз.
   - BN: қоңыр
   - BU: көк
   - GN/YE: Сары мен жасыл
   - BK: қара
   - GY: сұр
6. Керек болса жинақтамада берілген мыс жалғастырғыштарды қосылу сұлбасы бойынша орнатыңыз.
7. Кабельдерді жалғаңыз, содан кейін таратқыш қорабындағы бұрандаларды бұраңыз.
8. Қосу сұлбасына сәйкес 1 N~ немесе 2 L / 2 N қосылымына желдеткіштің электрқозғалтқыштың 1фазасы сәйкес келеді.
9. Желдеткіштің электр қозғалтқыш L1 (сұр) фазасы 2 N~/3 N~ қосылысқа сәйкес.

Таратқыш қорабында кабельді бекітіңіз

1. Қуат сымын кернеуді кетіргішпен бекітіңіз.
2. Бұранданы дұрыс күйде қатайтыңыз.
   ▸ Аккумулятор бұрамын пайдалануға болмайды.

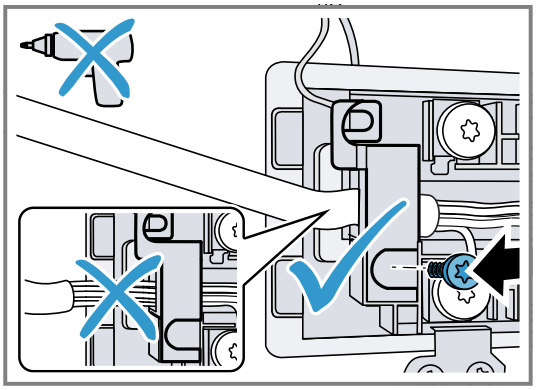

3. Байланыс қорабының жабылуын жеңілдету үшін кабельдерді біріктіру қорабының орталық бөлігіне орналастырыңыз.
4. Байланыс қорабының қақпағын жабыңыз.

22.11 QR-код электр байланысы

Мұнда сіз электр байланысы туралы бейнелерге арналған QR- кодын таба аласыз.

22.12 Орнату туралы ескертпелер

Келесі орнату нұсқауларын орындаңыз.

- Дұрыс емес орнату, қосу немесе дұрыс құрастырмау кепілдікті жарамсыз етеді.
- Индукциялық пісіру панелін тек жылжымалы сөрелердің үстіне немесе желдеткішпен жұмыс істейтін тұмшапештердің үстіне орнатыңыз.
- Тоңазытқыштарды, ыдыс жуғыштарды, желдетілмейтін тұмшапештер мен кір жуғыш машиналарды үстелдің астына кіргізуге болмайды.
- Сорғыш пен плита арасындағы қашықтық сорғышты құрастыру нұсқауларында көрсетілген қашықтықтан кем болмауы керек.
- Жұмыс тақтасы тегіс, көлденең және тұрақты болуы керек. Жұмыс тақтасы өндірушісінің нұсқауларын орындаңыз.
- Егер жұмыс тақтасының қалыңдығы техникалық сипаттамаларға сәйкес келмесе, тақтаның үстіңгі бөлігін отқа төзімді және гидрооқшаулағыш материалмен ұсынылған минималды қалыңдығына дейін нығайтыңыз. Әйтпесе жетерлік қалыңдық жетілмейді.
- Пісіру панелі орнатылатын жұмыс тақтасы шамамен 60 кг-ға дейінгі ауырлыққа төзімді болуы керек. Қажет болса, жұмыс тақтасын ыстыққа төзімді және ылғалға төзімді материалдармен нығайтыңыз.
- Плитаның тегістігін орнатқаннан кейін ғана тексеріңіз.

Беттеу орнатуға арналған ескертпелер

Беттеу орнатқанда құрылғы үстіңгі тақтайшамен бір деңгейінде орналасқанына көз жеткізіңіз. Құрылғы мен үстіңгі тақтайшаның арасында кедергі жасайтын элементтер болмауы керек.

Құрылғыны келесі ыстыққа төзімді және су өткізбейтін жұмыс тақтайшысына орнатуға болады:

- тастан жасалған жұмыс тақтайы
- жасанды материалдардан жасалған жұмыс тақтайы, мысалы, Corian®
- тұтас ағаштан жасалған жұмыс тақтайы

Қысылған ағаштан жасалған жұмыс тақталарына орнату мүмкін емес.
Жұмыс үстеліндегі барлық саңылаулар монтаждау сызбасына сәйкес мамандандырылған шеберханада жасалуы керек. Кесік таза және дәл орындалуы керек, өйткені кесік қырлары бетте көрінеді.
Ойық шеттерін қолайлы тазалағышпен тазалаңыз және майсыздандырыңыз. Силикон өндірушісінің өңдеу нұсқауларын орындаңыз.

22.13 Ауа бұруға қатысты нұсқаулар

Құрылғы өндірушісі ауа бұруға арналған құбыр желісінің аудандарына қатысты арыздар туындаған жағдайда, оған кепілдік бермейді.

- Ұзын да кедір-бұдыр сорғыш құбырлар, иіндердің тым көп болуы немесе диаметрі кішкентай құбырлар ауа сору құбырының қуатын төмендетеді әрі желдеткіш жұмысының шуын арттырады.
- Тұтанбайтын материалдардан жасалған ауа сору құбырларын пайдаланыңыз.
- Конденсаттың қайтып келуін болдырмас үшін, ауа сору құбырын құрылғыға қарай 1° бұрышқа орналастырыңыз.

22.14 Ауа тарту жұмысына арналған нұсқаулар

Желдету жүйесінде кері қысым жапқышын орнату қажет.

Ескертпелер

- Құрылғының жинағында кері қысым жапқышы жоқ болса оны маманданған дүкенде сатып алу мүмкін.
- Егер сорылған ауа тікелей сыртқа жіберілсе, онда қабырға саңылауы телескоптық желдеткіш каналымен жабдықталған болу керек.

22.15 Орнату

Жиһазды тексеру

1. Ендіру жиһаздың тегіс орнатқанына және жүктемені көтере алатындығына көз жеткізіңіз. Құрылғының максималды салмағы шамамен 25 кг. Үстелдің үстіңгі тақтайына кіріктірілетін құрылғы шамам. 60 кг.салмақты көтеретің тиісті болу керек.
2. Ойықты орындаған соң кіріктіретің жиһаздың тұрақтылығын тексеріңіз.
3. Әсіресе жұқа үстелдің үстіңгі тақтайлардың, сәйкес тіреуіш құрастырылымдарды пайдаланып, көтеруші қабілеттігін және тұрақтылығын қамтамасыз етіңіз.
   - Құрылғының салмағын, оның ішінде қосымша жүктемелерді де ескеріңіз.
   - Ыстыққа және ылғалға төзімді материал қолданыңыз.
4. Құрастырмалы жиһаздың 90 ° С дейінгі температураға төтеп беретініне көз жеткізіңіз.
5. Тұмшапештерді, тоңазытқыштарды, ыдыс жуғыш, кір жуғыш машиналарды немесе басқа құрылғыларды құрылғының астына салмаңыз.
6. Құрылғыны орнату саңылауына орнатқаннан кейін оның көлденең орналасу дәлдігін тексеріңіз.
7. Ілме шкафқа дейінгі қашықтықты еркін таңдауға болады. Пластинаны пайдаланған кезде пайдаланудың қарапайымдылығын және эргономиканы ескеріңіз.

Беттеу орнату

Беттеу орнатқанда құрылғы үстіңгі тақтайшамен бір деңгейінде орналасқанына көз жеткізіңіз. Құрылғы мен үстіңгі тақтайшаның арасында кедергі жасайтын элементтер болмауы керек.

Құрылғыны келесі ыстыққа төзімді және су өткізбейтін жұмыс тақтайшысына орнатуға болады:

- тастан жасалған жұмыс тақтайы
- жасанды материалдардан жасалған жұмыс тақтайы, мысалы, Corian®
- тұтас ағаштан жасалған жұмыс тақтайы

Қысылған ағаштан жасалған жұмыс тақталарына орнату мүмкін емес.

Жиһаз дайындау

Талап: Ендіру жиһазы 90 °С дейін температураға төзімді.

1. Орнату сызбасына сәйкес жиһаздағы кесінді белгілеңіз.

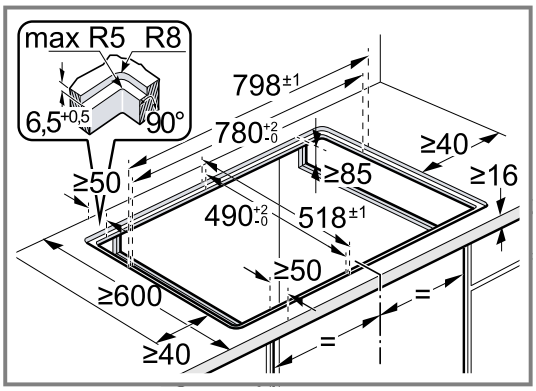

2. Диаметрі 6 мм төрт тесік бұрғылаңыз.
   - Кесілген бет пен жұмыс үстелі арасындағы бұрыш 90° болуы керек.

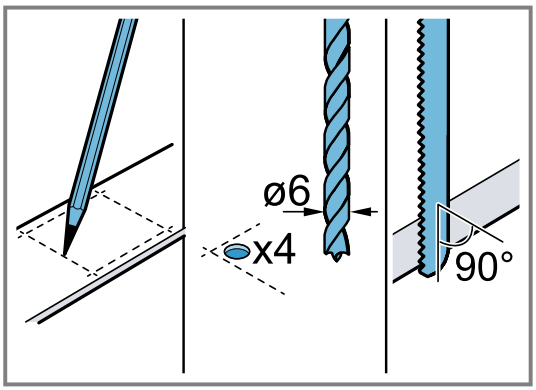

3. Буындарды ыстыққа төзімді және су өткізбейтін қымтақпен жабыңыз.

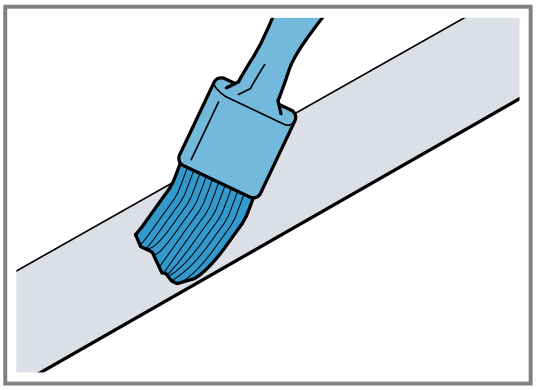

Жылжымалы жәшіктің үстінен орнатқан кезде минималды арақашықтықты сақтаңыз.

1. Орнатылған құрылғыдан ағызба резервуарды шығарып алу кезінде минимал қашықтықты ескеріңіз.

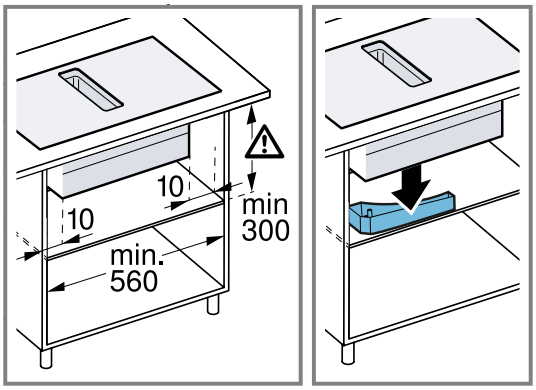

2. Ағызба резервуардың орналасуын ескеріңіз.

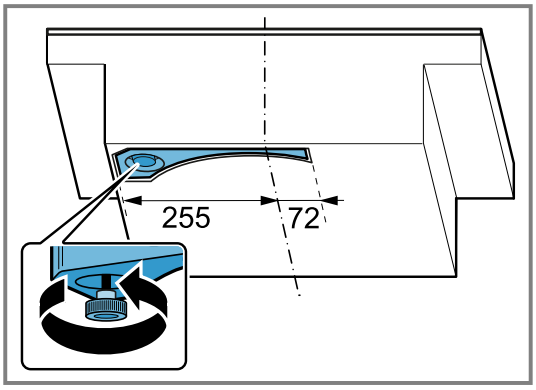

Жиһазды адаптермен ауа айналымы қондырғысын орнатуға дайындау

Ескертпелер

- Жылу оқшауланбаған сыртқы қабырғаға немесе суық еденнің үстіне тікелей орнату үшін (μ ≥ 0,5 Вт/м² °C) біз ауа айналымы арнасының конфигурациясын ұсынамыз.
- Шығарушы жақты басқа құрылғыларға бөлгіш арақабырғаларсыз тікелей жалғамаңыз. Бөлгіш арақабырғаларды орната алмасаңыз, "Басқа орнату түрлері" бөлімін қараңыз.

1. Адаптермен біріктіру кезінде артқы қабырғадағы кесінді өлшемдерінің дұрыс екендігіне көз жеткізіңіз.

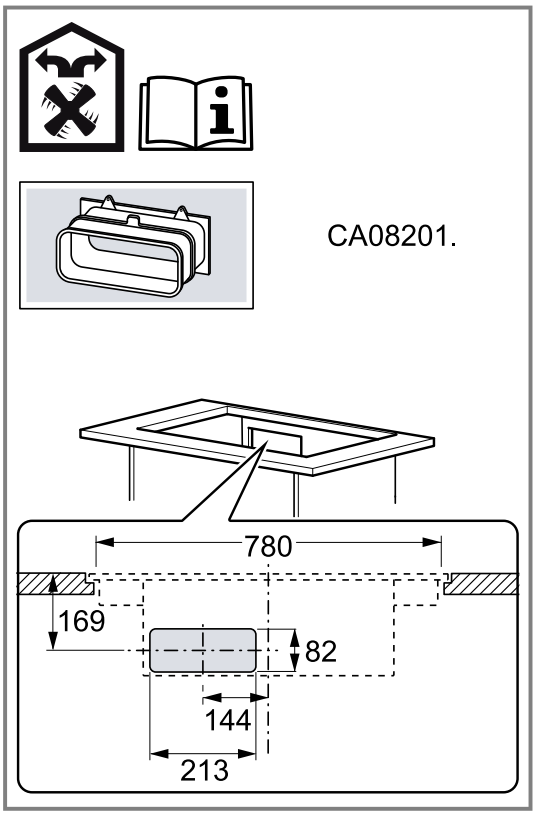

2. Бұрғылау шаблонын пайдаланып, артқы қабырғаға кесу жасаңыз.
3. Ауа айналымы режимі үшін тұғыр тақтайшасына ауа жіберетін клапанды орнатыңыз.
   - Саңылаудың минималды көлденең қимасы шамам. 400 см² болу керек.
   - Іргедегі шығару ойығы тарту күші мен шудың төмен деңгейін қамтамасыз ететін жеткілікті үлкен болуы керек.

- Ірге тақталарын қысқарту немесе қолайлы желдету торларын немесе ламелла негіздерін пайдалану арқылы розетка саңылауын жасаңыз.

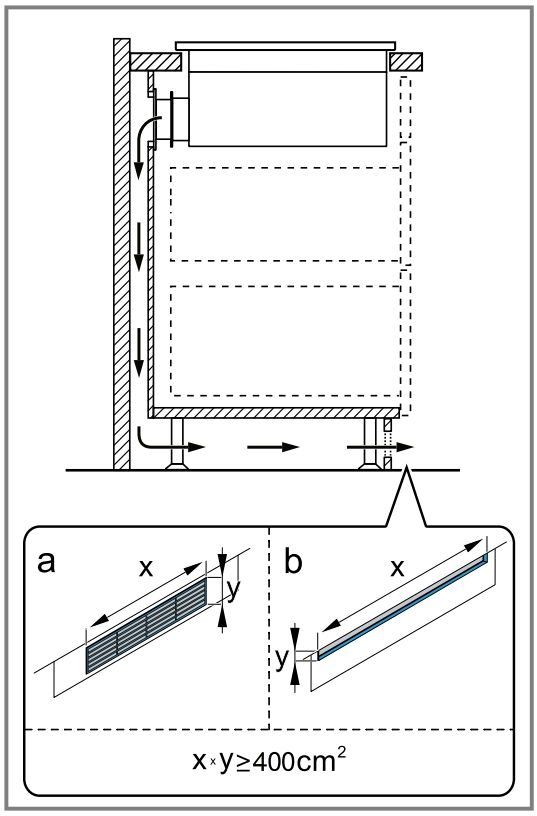

4. Құрылғының дұрыс жұмыс істеуін қамтамасыз ету үшін, пісіру панелінен ауа жіберетін клапан арқылы негізінің минималды көлденең кесіндісі 200 см² ауа жіберетін клапан арқылы ауа шығарудің қамтамасыз етіңіз.
5. Ойық жасап болған соң, жоңқаларды алып тастаңыз.
6. Буындарды ыстыққа төзімді және су өткізбейтін қымтақпен жабыңыз.

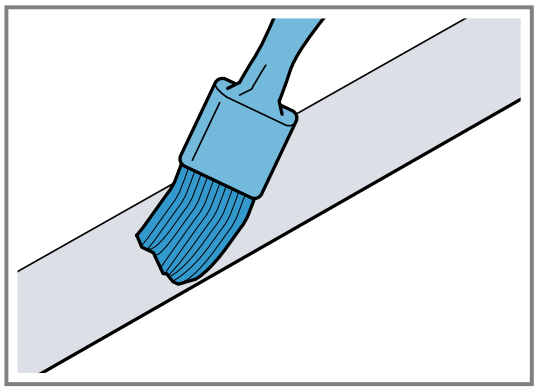

Жиһазды ауа айналымы қондырғысын циркуляциялық каналмен бірге орнатуға дайындау

1. Қажет болса, жиһаздың артқы қабырғасын алыңыз.
2. Жазық AD 857 030 ауабөлгіші құрамдастырыммен бірге жиһаздың артқы қабырғаның ойығының тиісті өлшемдерді ескеріңіз.

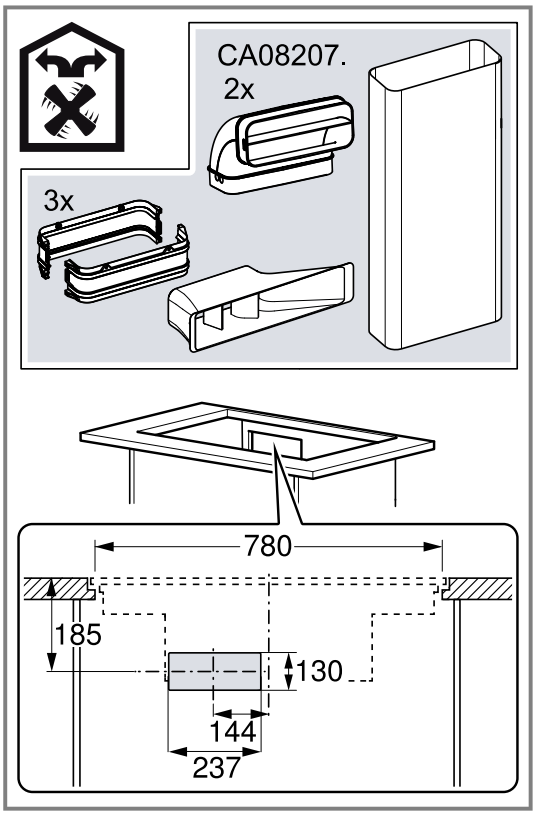

3. Ауа айналымы режимі үшін тұғыр тақтайшасына ауа жіберетін клапанды орнатыңыз.
   - Саңылаудың минималды көлденең қимасы шамам. 400 см² болу керек.
   - Іргедегі шығару ойығы тарту күші мен шудың төмен деңгейін қамтамасыз ететін жеткілікті үлкен болуы керек.

- Ірге тақталарын қысқарту немесе қолайлы желдету торларын немесе ламелла негіздерін пайдалану арқылы розетка саңылауын жасаңыз.

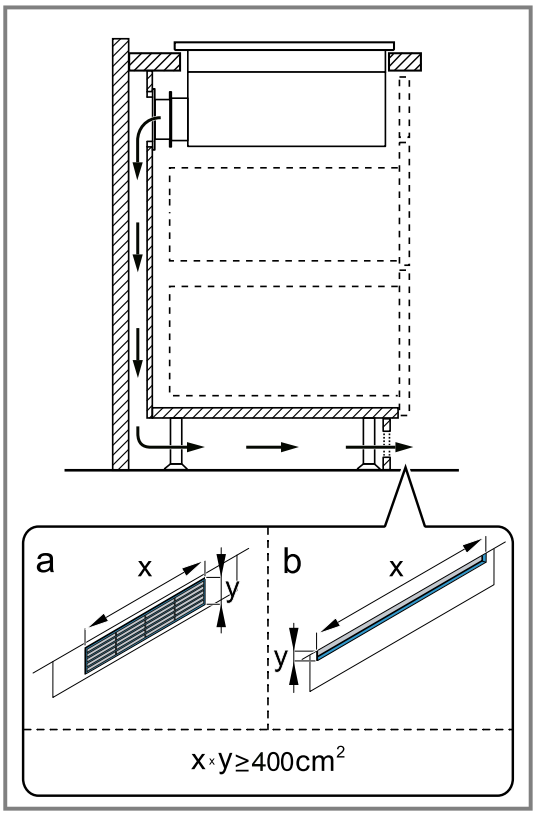

4. Құрылғының дұрыс жұмыс істеуін қамтамасыз ету үшін, пісіру панелінен ауа жіберетін клапан арқылы негізінің минималды көлденең кесіндісі 200 см² ауа жіберетін клапан арқылы ауа шығарудің қамтамасыз етіңіз.
5. Ойық жасап болған соң, жоңқаларды алып тастаңыз.
6. Буындарды ыстыққа төзімді және су өткізбейтін қымтақпен жабыңыз.

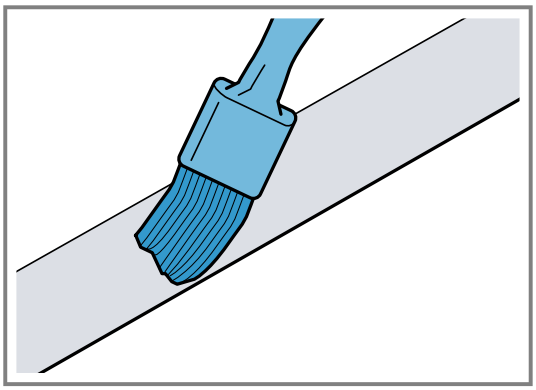

Ауа бұрма режимін орнатуға жиһаз дайындау

1. Қажет болса, жиһаздың артқы қабырғасын алыңыз.
2. Тегіс каналмен біріктіру кезінде артқы қабырғадағы кесінді өлшемдерінің дұрыс болуын қамтамасыз етіңіз.

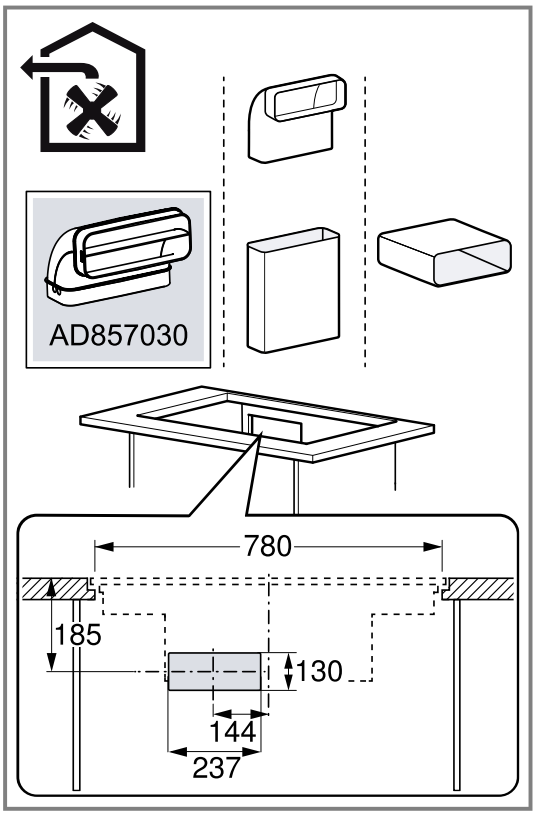

3. Ойық жасап болған соң, жоңқаларды алып тастаңыз.
4. Буындарды ыстыққа төзімді және су өткізбейтін қымтақпен жабыңыз.

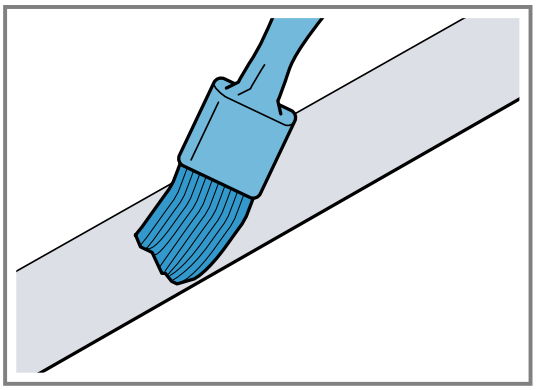

Жабысқақ таспаны жабыстырыңыз

- Үстелдің үстіңгі тақтайындағы ойықтың ішкі бүйіржағына жинақтағы жабысқақ таспаны жабыстырыңыз.

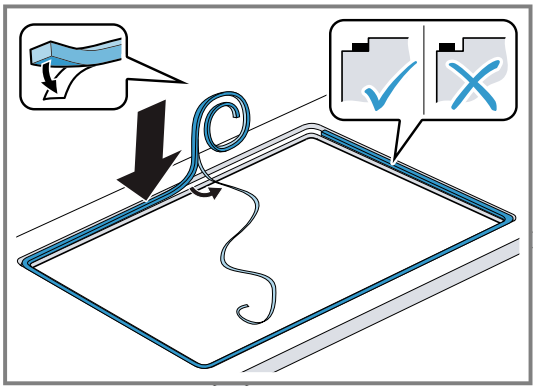

Құрылғыны орнату

⚠ **ЕСКЕРТУ – Жарақаттану қаупі!**
Монтаждау барысында шығарылған бөлшектер өткір болуы мүмкін және кесуге әкелуі мүмкін.
- Қорғаныс қолғаптарын киіңіз.

Құрылғы ауыр.
- Құрылғыны жылжыту үшін 2 кісі керек.
- Тек тиісті көмек құралын пайдалыңыз.

- Жұмыс үшін құрылғыныауа шығару режиміне →*Бет 54*, ауа айналымы режиміне →*Бет 52* немесе айналмалы каналмен ауа айналымы режиміне →*Бет 53* орнатыңыз.

Ескертпе: Бұл құрылғы тек жасырып орнатуға арналған.

Адаптермен ауа айналымы режимі үшін құрылғыны орнату

1. Адаптерді және иісжұтқыш сүзгіні ауа айналдыру режимінде пайдаланыз.
2. Құрылғы мен жиһаздың артқы жағы арасындағы қашықтық 10-дан 80 мм-ге дейін болып тұрғанына көз жеткізіңіз.

Адаптерді орнату

1. Жиһаздың артқы қабырғасындағы ойықтың айналасындағы жабыстырылатын бетті тазалап, майсыздандырыңыз.
2. Адаптерді пісіру панелінің артқы жағындағы шығыс саңылауына орнатыңыз.

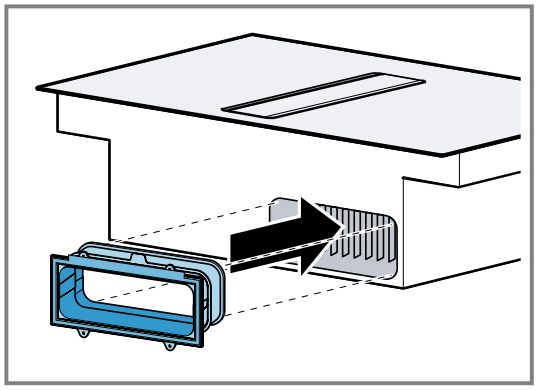

3. Адаптердің қорғаныш қабығын алып тастаңыз.

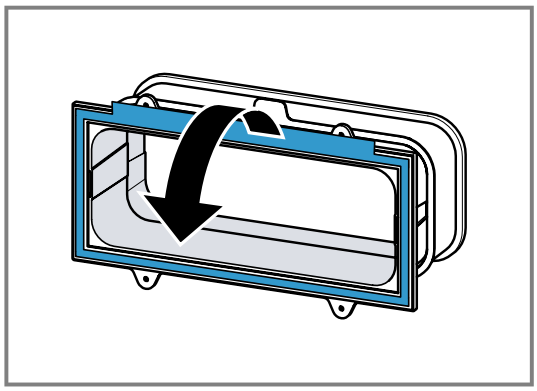

Құрылғыны жұмыс тақтасындағы кесікке орнатыңыз.

1. Байланыс кабелінің құрылғыға жалғанып тұрғанына көз жеткізіңіз.
2. Құрылғыны жұмыс тақтасындағы кесікке мұқият орнатыңыз.

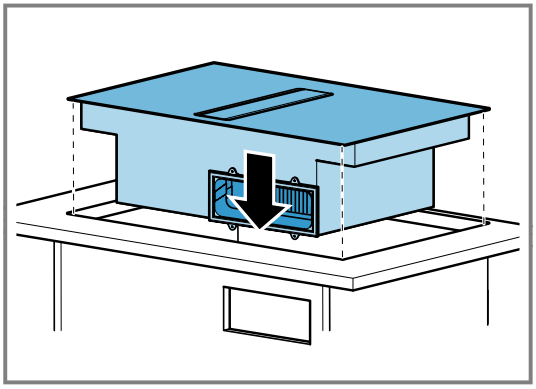

Құрылғыны жұмыс тақтайының ойылған жерінде туралау

1. Берілген тіректерді пайдаланып, құрылғы мен жұмыс тақтайы арасындағы тігісті 1,5-тен 2 мм-ге дейін біркелкі қашықтықта туралаңыз.

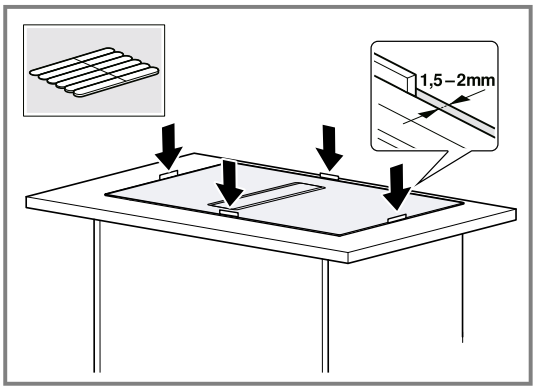

2. Тігісті тығыздамас бұрын тіректерді алып тастаңыз.

Қысқыштарды қатайту

- Жеткізілген жинақтағы қысқыштарды жұмыс тақтасына орнатып, құрылғыға бұрап кіргізіңіз.
  - Конфорканың жұмыс тақтасымен бірдей биіктікте орналасқанына көз жеткізіңіз.
  - Электр бұрауышты пайдаланбаңыз.

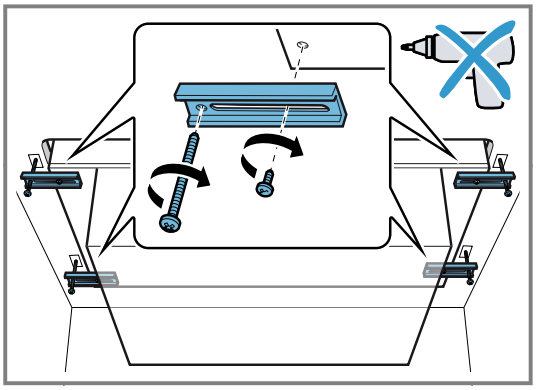

Адаптерді бекіту

1. Ортаңғы адаптердің ұстағышын ұстап тұрған кезде оны бүйірлік ұстағыштарымен төменгі шкафтағы артқы қабырғаға сырғытып, жабыстырыңыз.

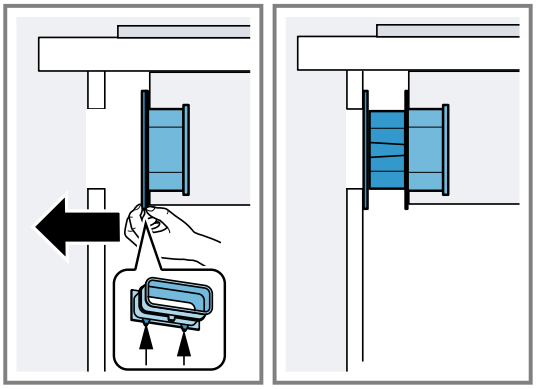

2. Қажет болса, адаптерді қосымша бұрандалармен бекітіңіз.

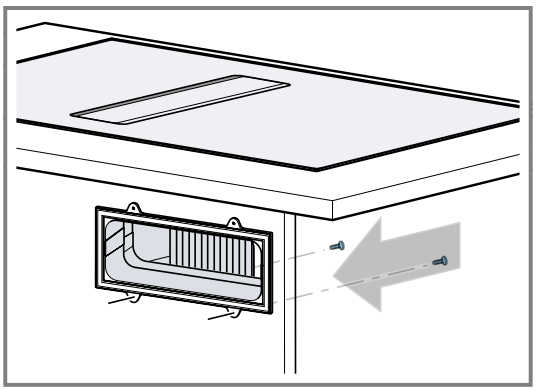

Жұмыс үшін құрылғыны айналмалы каналмен ауа айналымы режиміне орнатыңыз.

1. Рециркуляцияланған ауа режимінде тығыздағышты, циркуляциялық канал, диффузор және иісжұтқыш сүзгісін қолданыңыз.
2. Әр түрлі тегіс ауа шығарғыштың өлшемдерін қарастырыңыз. →*Бет 42*

Тығыздауышты бекіту

- Тығыздауышты тегіс каналдын шетінен 5 мм-ден аспайтын жерде бекітіңіз.

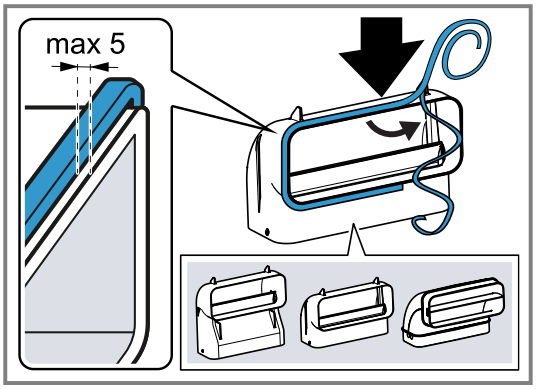

Тегіс каналды орнату

- Тегіс каналды құралдың артқы жағындағы саңылауына салыңыз.

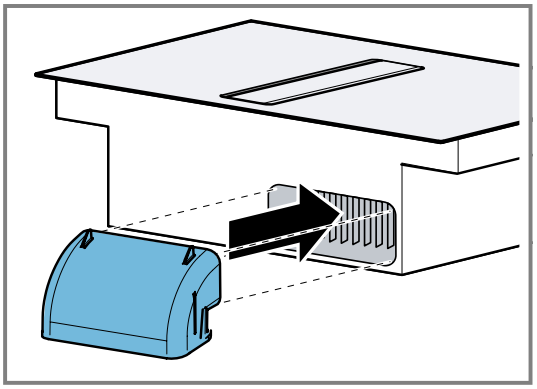

Құрылғыны жұмыс тақтасындағы кесікке орнатыңыз.

1. Байланыс кабелінің құрылғыға жалғанып тұрғанына көз жеткізіңіз.
2. Құрылғыны жұмыс тақтасындағы кесікке мұқият орнатыңыз.

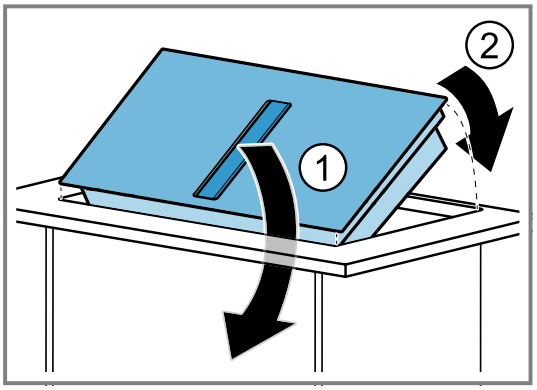

Құрылғыны жұмыс тақтайының ойылған жерінде туралау

1. Берілген тіректерді пайдаланып, құрылғы мен жұмыс тақтайы арасындағы тігісті 1,5-тен 2 мм-ге дейін біркелкі қашықтықта туралаңыз.

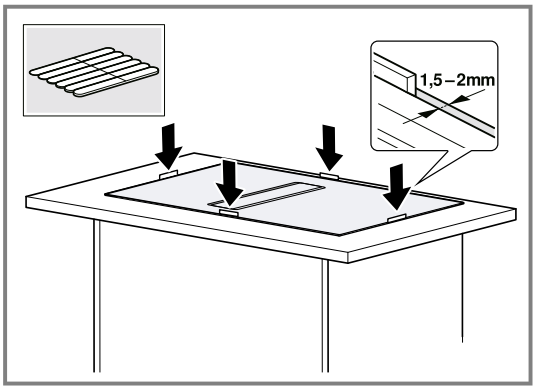

2. Тігісті тығыздамас бұрын тіректерді алып тастаңыз.

Құрылғы мен диффузор арасында құбырлар жүйесін орнату

1. Ауа айналымы арнасының компоненттерін бір бірімен біріктіріңіз.
   - Жазық арналы құбыр қосқышын сарт етіп бекітіңіз.

▸ Қосымша бекіту үшін жазық арналы құбыр қосқышын PT 4x8 мм-ге тең пластик заттарына арналған 4 бұрандамен бұраңыз.

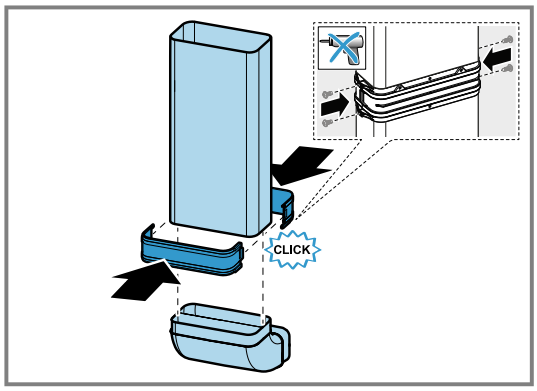

2. Ауа айналымы арнасын конфорканың артқы жағындағы жазық арна иілісімен жалғаңыз.

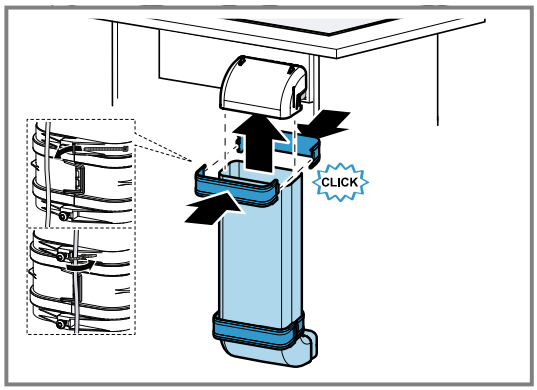

3. Диффузорды ауа айналымы арнасымен жалғаңыз.

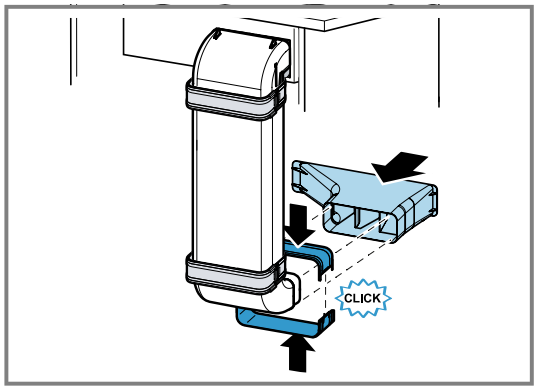

Қысқыштарды қатайту

▸ Жеткізілген жинақтағы қысқыштарды жұмыс тақтасына орнатып, құрылғыға бұрап кіргізіңіз.
▸ Конфорканың жұмыс тақтасымен бірдей биіктікте орналасқанына көз жеткізіңіз.

▸ Электр бұрауышты пайдаланбаңыз.

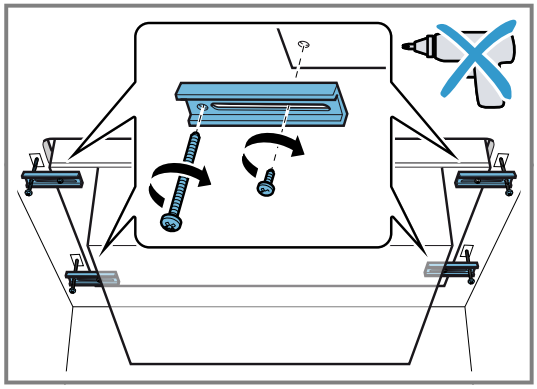

Құрылғыны пайдаланылатын ауа бұру режимінде орнату

1. Шығарылатын ауа режимінде тығыздауыш пен акустикалық сүзгіні қолданыңыз.
2. Ауаны бұру режимінің жұмысы туралы ескертулерді ескеріңіз. →*Бет 47*

Тығыздауышты бекіту

▸ Тығыздауышты тегіс каналдың шетінен 5 мм-ден аспайтын жерде бекітіңіз.

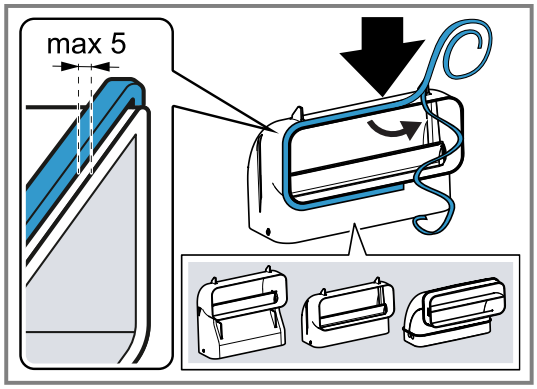

Құбырлар желісінің орнатуы

1. Тегіс каналды құралдың артқы жағындағы саңылауына салыңыз.

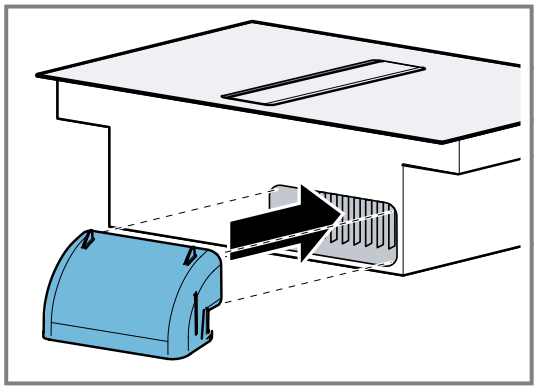

2. Қажет болған жағдайда құбырдың қосымша элементтерді орнатыңыз.

Құрылғыны жұмыс тақтасындағы кесікке орнатыңыз.

1. Байланыс кабелінің құрылғыға жалғанып тұрғанына көз жеткізіңіз.

2. Құрылғыны жұмыс тақтасындағы кесікке мұқият орнатыңыз.

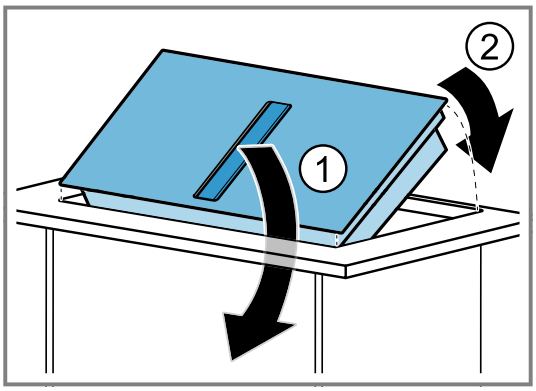

Қысқыштарды қатайту

- Жеткізілген жинақтағы қысқыштарды жұмыс тақтасына орнатып, құрылғыға бұрап кіргізіңіз.
  - Конфорканың жұмыс тақтасымен бірдей биіктікте орналасқанына көз жеткізіңіз.
  - Электр бұрауышты пайдаланбаңыз.

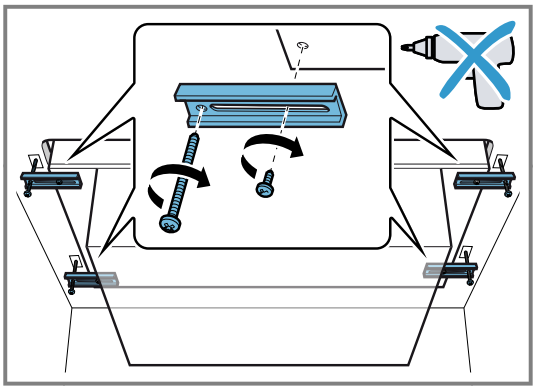

Желдету біріктіруін жарату

1. Сорып алатын түтін мұржасын жалпақ ауа өткізгіш шынтағына бекітіңіз.
2. Желдету тесігіне біріктіру жарату.
3. Байланысатын жерлердің саңылауларын тиісті жолмен бекітіңіз.

Құрылғыны жұмыс тақтайының ойылған жерінде туралау

1. Берілген тіректерді пайдаланып, құрылғы мен жұмыс тақтайы арасындағы тігісті 1,5-тен 2 мм-ге дейін біркелкі қашықтықта туралаңыз.

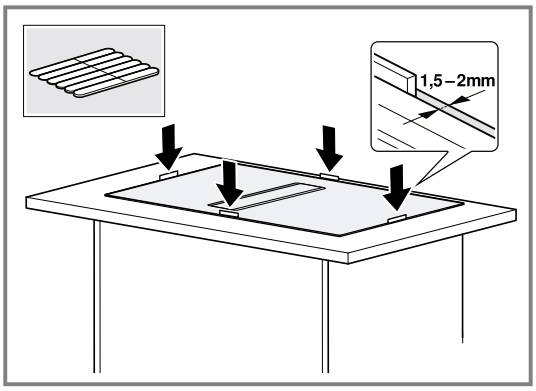

2. Тігісті тығыздамас бұрын тіректерді алып тастаңыз.

Сүзгіні орнату

Ескертпе: Циркуляция режимінде иіс жұтқыш сүзгілерін орнатыңыз.
Шуылжұтқыш сүзгілерін пайдаланылған ауа бұру режимінде орнатыңыз.

1. Сүзгілердің ауа ағынының бағытына назар аударыңыз.
2. Сол және оң жағындағы екі иісжұтқыш сүзгіні құралға салыңыз да, алға қарай сырғытыңыз.

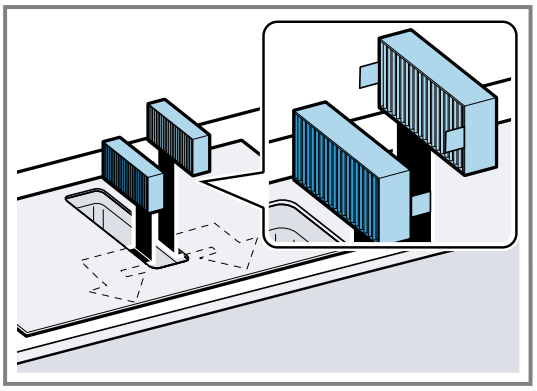

3. Сол және оң жағындағы екі иісжұтқыш сүзгіні құралға салыңыз.

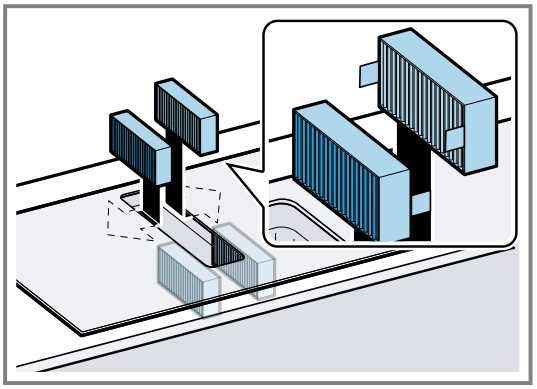

Май жинайтын сүзгіні орнату

- Май жинайтын сүзгіні орнатыңыз.

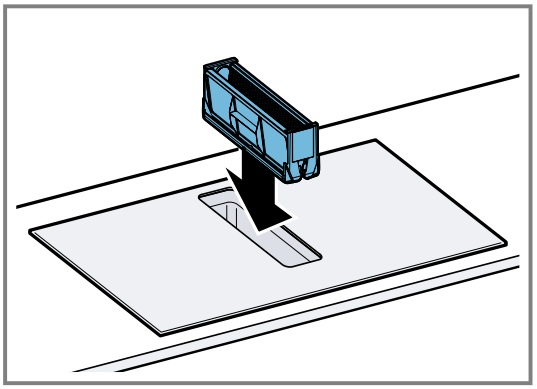

Желдеткіш торын орнату

▸ Желдеткіш торын орнатыңыз.

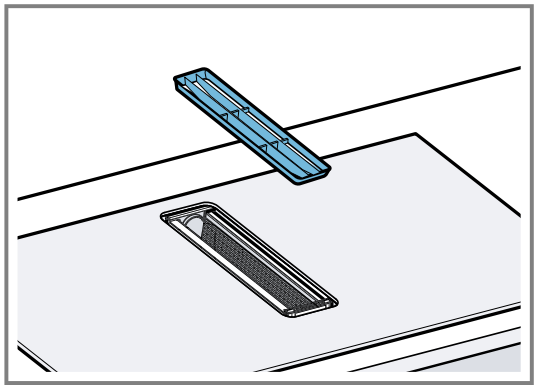

Тоқ жалғасуын жарату

1. Типті тақтасындағы байланыс деректерін қадағалаңыз.
2. Кабельдің 3 N клеммін келесі суретте көрсетілгендей, таратқыш қорабына жалғаңыз.

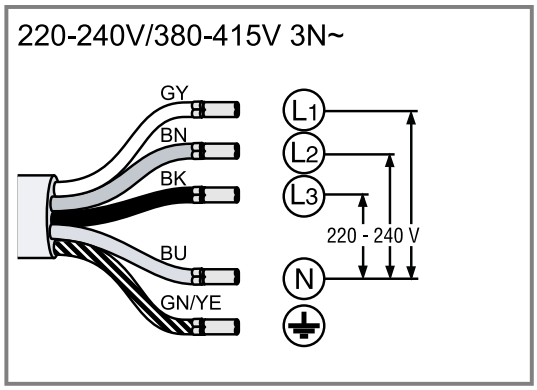

3. Кабельдің 2 N клеммін келесі суретте көрсетілгендей, таратқыш қорабына жалғаңыз.

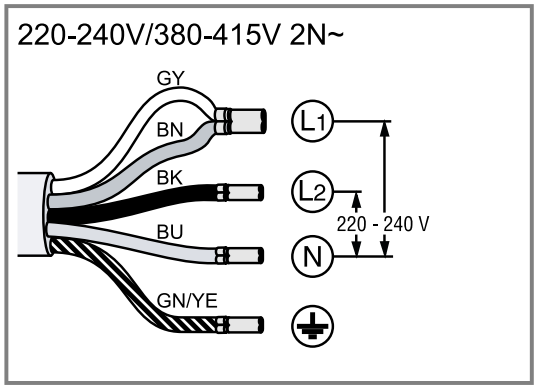

4. Кабельдің 1 N клеммін келесі суретте көрсетілгендей, таратқыш қорабына жалғаңыз.

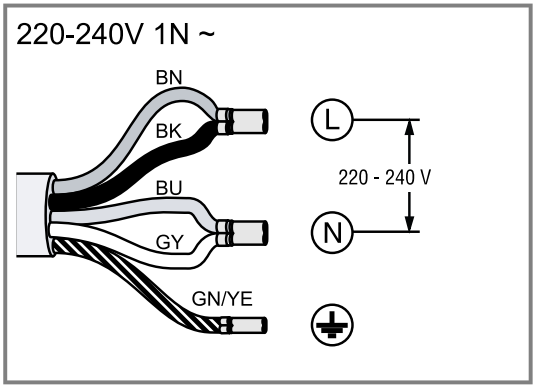

5. Кабельдің 2 L / 2 N клеммін келесі суретте көрсетілгендей, таратқыш қорабына жалғаңыз.

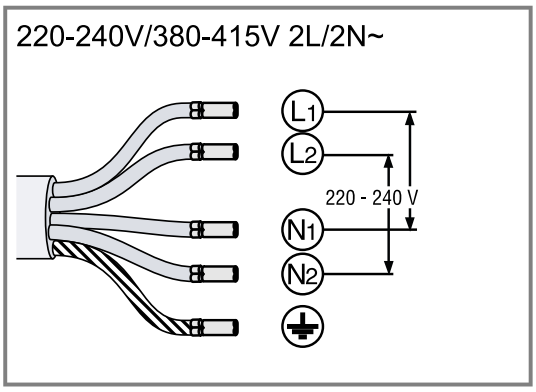

6. Кабельдер түстерін есептеңіз.
   - BN: қоңыр
   - BU: көк
   - GN/YE: Сары мен жасыл
   - BK: қара
   - GY: сұр
7. Қосылым түріне байланысты, қажет болған жағдайда, жеткізілетін кабельдік қысқыштарды басқаша орналастырыңыз.
8. Қажет болса, екі кабельді жалғау үшін ұштық гильзаны пайдаланыңыз.
   ▸ Кабельдердің талсымын қысқартыңыз.
   ▸ Оқшаулауды алып тастаңыз.

Жұмысын тексеру

1. Құрылғыны қосыңыз.
2. Егер *0400*, *E0513* немесе *E* жанса, құрылғы дұрыс қосылмаған.
3. Егер құрылғының дисплейінде қателер индикациясы шықпаса, пайдалану жөніндегі нұсқаулықтың көмегімен желдету жүйесінің қалай жұмыс істеп тұрғанын тексеріңіз.

Электр қоспаны тексеру және күйін келтіру

1. Құрылғыны желіден ажыратыңыз.
2. Құрылғыдағы қосылым мен ғимарат жағындағы қосылымның осы монтаждау нұсқаулығындағы қосылу сызбасына сәйкестігін тексеру қажет.
→ *"Электр қоспаны дайындау", Бет 45*

3. 3 N үшін келесі суретке көз жеткізіңіз.

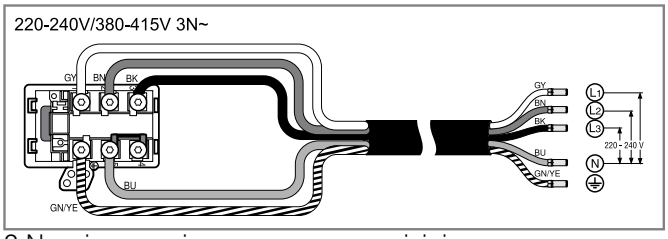

4. 2 N үшін келесі суретке көз жеткізіңіз

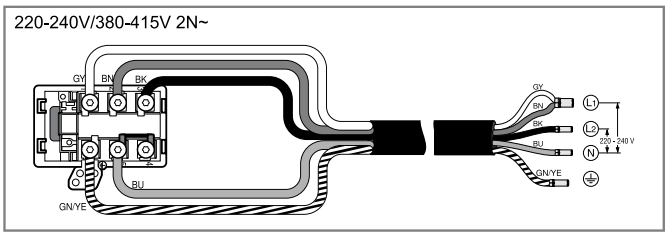

5. 1 N үшін келесі суретке көз жеткізіңіз.

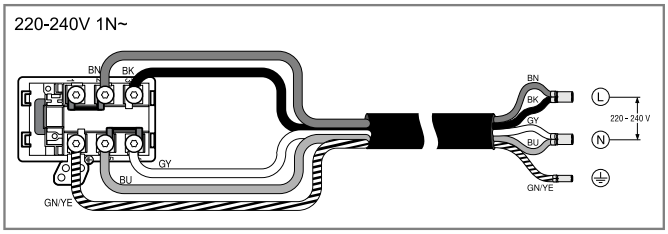

Тігістерді тығыздау

Талап: Ерітінді жасамас бұрын әрқашан құрылғының функциясын тексеріп алыңыз!

1. Шыны бетін шеттеріне із қалдырмайтын таспа жабыстыру арқылы қорғаңыз.

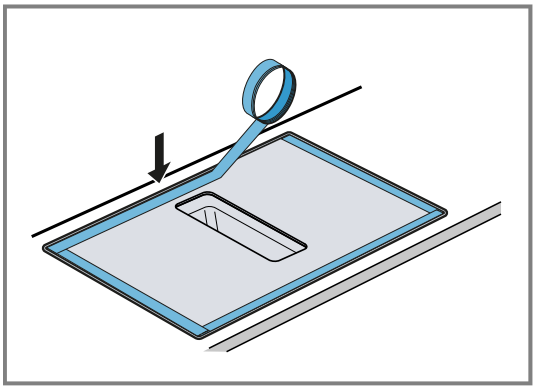

2. Саңылауды периметр бойынша термотөзімді силиконмен толтырыңыз, мысалы, Novasil® S70,Ottoseal® S70.

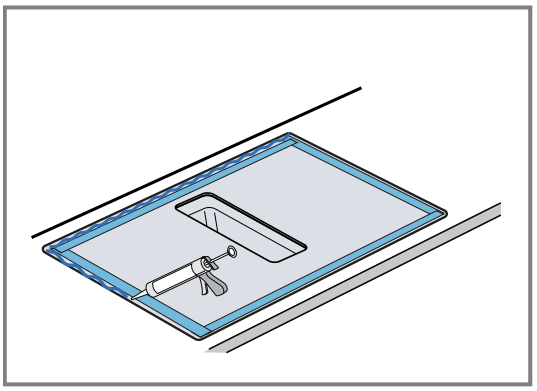

Күңгірт беттер үшін күңгірт силиконды пайдаланыңыз. Табиғи тас жұмыс тақталарында тиісті болмаған силикон желімі түстер өзгеруіне алып келуі мүмкін.

3. Тігістерді өндіруші ұсынған агентпен жылтыратыңыз.

4. Силиконды желімді қолдану жөніндегі нұсқаулықты қатаң сақтаңыз.

5. Силикон желімін кем дегенде 24 сағат кептіріңіз. Кептіру уақыты қоршаған ортаның температурасына байланысты.

6. Құрылғыны тек силикон, толығымен құрғаннан соң кептіріңіз.

Ауа шығару жұмысына өткізу

1. Қажет болса, шығыс ауа режимінің негізгі параметрлерінде сәйкесінше электронды басқаруды қайта орнатыңыз.

2. Пайдалану жөніндегі нұсқаулықта «Негізгі параметрлер» тарауын қара.

Құрылғыны шешіңіз

БАЙҚА

Құралдарды пайдалану құрылғының жақтауын зақымдауы мүмкін.

- Құрылғыны жоғарыдан алмаңыз.

1. Құрылғыны тоқ желісінен ажыратыңыз.

2. Тартпа каналды алыңыз немесе ауа айналымының байланысын босатыңыз.

3. Силикон жігін кесіңіз.

4. Құрылғыны астынан итеріп шығарыңыз.

The difference is Gaggenau

gaggenau.com

BSH Hausgeräte GmbH
Carl-Wery-Straße 34
81739 München, GERMANY
www.gaggenau.com

9002044301 (060820) REG25
kk