Толық аймақтық индукциялық пісіру панелі

CX 492

GAGGENAU

Қосымша ақпарат пен түсініктемелерді интернеттен таба аласыз. Титулдық беттегі QR кодын сканерлеңіз.



Мазмұны

1 Қауіпсіздік 2
2 Материалдық залалдың алдын алу 5
3 Қоршаған ортаны қорғау және сақтау 5
4 Сәйкес келетін пісіру ыдысы 6
5 Танысу 6
6 Бірінші пайдаланудан алдын 9
7 Негізгі басқару 9
8 Динамикалық пісіру 11
9 Кәсіби тамақ пісіру 12
10 Уақыттық функциялар 13
11 Booster функциясы қазандар үшін 14
12 Booster функциясы табалар үшін 15
13 Жылы күйде ұстау функциясы 15
14 Параметрлерді растау 15
15 Пісіру сенсоры 16
16 Сымсыз пісіру сенсоры 19
17 Пісіру ыдысы үшін динамикалық пісіру 20
18 Теппаньяки функциясы 21
19 Балалардан сақтау жүйесі 22
20 Пауза функциясы 22
21 Жеке апаттық айыру 23
22 Негізгі орнату жүйесі 23
23 Қуатты шектеу 24
24 Home Connect 24
25 Пісіру панелінде негізделген құбыр басқару функциясы 26
26 Тазалау және күту 27
27 ЖҚС 28
28 Ақауларды жою 30
29 Кәдеге жарату 32
30 Сәйкестік мағлұмдамасы 32
31 Сервистік қызмет көрсету 32

⚠ 1 Қауіпсіздік

Келесі қауіпсіздік техникасының нұсқауларын ескеріңіз.

1.1 Сигналдық сөздерді анықтау

Мұнда осы нұсқаулықта пайдаланатын сигналды сөздердің анықтамалар көрсетілген.

⚠ ЕСКЕРТУ
Мүмкін болатын ауыр жарақат алу немесе өліммен аяқталатын жағдайларын болдырмау үшін осы нұсқауларды орындаңыз.

БАЙҚА
Құрылғының зақымдалуын немесе басқа жолмен мүліктің зақымдалуын болдырмас үшін осы нұсқауларды орындаңыз.

Ескертпе: Бұл маңызды ақпаратқа назар аудару қажеттігін білдіреді.

1.2 Жалпы нұсқаулар

- Бұл нұсқаулықты мұқият оқып шығыңыз.
- Нұсқауларды, техпаспортты және өнім туралы ақпаратты одан әрі пайдалану үшін немесе келесі иесіне жіберу үшін сақтаңыз.
- Құрылғыны тасымалдау зақымдары болғанда қоспаңыз.

1.3 Тиісті ретте пайдалану

Құрылғыны тек арнайы жіберілген маман ғана ашасыз қоса алады. Қате қосу себебінен пайда болға зақымдар үшін кепілдік берілмейді.
Тек орнату нұсқаулығы бойынша мамандық орнату пайдалану қаупісіздігін қамтамасыз етеді. Орнатушы орнатылған жерде кедергісіз жұмыс істеуі үшін жауапкер.

Құрылғыны тек төмендегідей пайдаланыңыз:
- тамақ және сусындар дайындауға.
- бақылауда ұстау керек. Қысқа мерзімді ас әзірлеу процесін әрдайым бақылауда ұстау керек.
- жеке үйлерде және үйдегі жабық бөлмелерде.
- теңіз деңгейінен 4000 м биіктікке дейін.

Құрылғыны мына әрекеттер үшін пайдаланбаңыз:
- қайықтар мен автокөліктерде.

EAC

- қашықтан басқару жеке пультпен немесе сыртқы таймермен. Бұл EN 50615 стандартына түспейтін құрылғылармен жұмыс істеуге арналмаған жағдайда қолданылмайды.

Ас даярлау датчигі функциясын пайдаланған кезде үстінде температура датчигі бар кәстрөл тұрған конфорканы реттеп шығыңыз.
Егер сіз белсенді имплантатталған медициналық құрылғыны (мысалы, кардиостимуляторды немесе дефибриллляторды) пайдаланасаңыз, оның Еуропалық қоғамдастықтар кеңесінің 20 маусым 1990 жылғы 90/385/ЕЭҚ директивасына, Сондай-ақ EN 45502-2-1 және EN 45502-2-2 стандарттарына сәйкес келетіні, сондай-ақ оны таңдау, имплантация және бағдарламалау VDE-AR-E 2750-10 сай орындалғаны туралы дәрігермен талқылау қажет. Бұл алғышарттар орындалған жағдайда, сондай-ақ металдан жасалмаған ас үй бұйымдары және металдан жасалмаған тұтқалары бар ас үй ыдыстары пайдаланылған жағдайда, аталмыш индукциялық пісіру панелінің мақсаты бойынша қолданылуы еш күмән тудырмайды.

1.4 Пайдаланушыларды шектеу

Бұл құрылғыны жасы 8-дегі және одан үлкен балалардың, сонымен қатар қозғалу, сезу және ойлану мүмкіндіктері шектелген және/немесе жеткілікті білімі жоқ тұлғалардың пайдалануына тек оларды біреу қадағалаған жағдайда немесе осы құрылғыны қауіпсіз пайдалану нұсқауларымен таныс болса және дұрыс пайдаланбау салдарынан қандай қауіптердің орын алатынын түсінетін болса ғана пайдалануларына болады.
Балаларға осы құрылғымен ойнауға рұқсат етпеңіз.
Тазалау мен пайдаланушыға қызмет көрсетуге 15 жас немесе одан асқан балаларға ересектердің қадағалауымен рұқсат етіледі.
8 жасқа толмаған балаларды құрылғы және жалғағыш сымнан алшақ ұстаңыз.

1.5 Қауіпсіз пайдалану

⚠ ЕСКЕРТУ – Тұншығып қалу қатері!

Балалар орама материалын бастарына киіп немесе оралып тұншығып қалуы мүмкін.
- ▸ Орама материалды балалардан алыс ұстаңыз.
- ▸ Балаларға орам материалдарымен ойнауға рұқсат етпеңіз.

Балалар кіші бөлшектерді деммен жұтып немесе жұтып тұншығып қалуы мүмкін.
- ▸ Кіші бөлшектерді балалардан алыс ұстаңыз.
- ▸ Балаларға кіші бөлшектерді ойнауға рұқсат етпеңіз.

⚠ ЕСКЕРТУ – Өрт шығу қатері!

Май немесе сұйық май қосып панельдерде бақылаусыз пісіру қауіпті және өртке әкелуі мүмкін.
- ▸ Ыстық майларды ешқашан бақылаусыз қалдырмаңыз.
- ▸ Өртті сумен сөндіруге тырыспаңыз, құрылғыны сөндіріп, содан кейін, мысалы қақпақпен немесе жалын жамылғымен жабу арқылы жалынды сөндіріңіз.

Пісіру панелі өте қатты қызады.
- ▸ Пісіру панеліне немесе жанына тез тұтанатын заттарды қоймаңыз.
- ▸ Пісіру панеліне заттарды қоймаңыз.

Аспап қызып кетеді.
- ▸ Ешқашан тез тұтанатын заттарды немесе аэрозоль баллондарын конфорка панелінің астындағы жәшіктерде сақтамаңыз.

Пісіру аймағы сәтсіз оқиғаларға алып келуі мүмкін, мысалы, қызып кету, оталу немесе материал жарылуы себебінен.
- ▸ Пісіру аймағының қаптамасын пайдаланбаңыз.

Пісіру панелін әр пайдаланып болған сайын бас қосқышпен өшіріңіз.
- ▸ Пісіру панелінің үстінде кастрөл мен табалар болмағандықтан, ол автоматты түрде өшеді деп күтпеңіз.

Тамақ өртеніп кетуі мүмкін.
- ▸ Пісіру процесін бақылау қажет. Пісіру процесі қысқа мерзімді болса, үнемі бақылау қажет.

⚠ ЕСКЕРТУ – Күйіп қалу қатері!

Пайдалану кезінде құрал және оның қол жетімді бөліктері, әсіресе пісіру панелінің жақтауы (егер бар болса) қызады.
- ▸ Ыстық бөлшектерге абай болып қол тигізбеңіз.
- ▸ Құралды 8 жасқа дейінгі балаларға пайдалануға жол бермеңіз.

Пісіру панелінің қорғаныс торлары апатқа себеп болуы мүмкін.
- ▸ Пісіру панелі үшін қорғаныс торларды пайдаланбаңыз.

Құрылғы жұмыс істегенде қызып кетеді.
- ▸ Құрылғыны тазаламас бұрын суытыңыз.

Метал заттар пісіру панелінде өте тез қызады.
- ▸ Пісіру панеліне ешқашан метал заттарды, мысалы пышақ, шанышқы, қасық немесе қақпақтарды қоймаңыз.

⚠ ЕСКЕРТУ – Электрик тоқ соғу қатері бар!

Тиісті болмаған жөндеулер қауіпті болып табылады.

- Құрылғыдағы жөндеу жұмыстарын тек білікті мамандар орындай алады.
- Құрылғыны жөндеу үшін тек түпнұсқа бөлшектері ғана пайдаланылуы мүмкін.
- Егер құрылғының желі қосу кабелі немесе қосқыш баусымы зақымдалса, оны өндірушіден немесе оның мүшелік қызметінен алынатын арнайы желі қосу кабелімен алмастыру қажет.
- Осы құрылғының желі кабелі зақымдалған күйде болса, оны білікті мамандар арқылы алмастыруы қажет.

Зақымдалған құрылғы немесе зақымдалған желіге қосу сымы қауіпті болады.

- Тек қана зақымдалған құрылғыны пайдаланыңыз.
- Егер құралдың беті жарылған болса, электр тоғымен зақымданбау үшін оны өшіріңіз. Бұл үшін құрылғыны негізгі ажыратқыш емес, сақтандырғыш қорабындағы сақтандырғышты пайдаланып өшіріңіз.
- Құрылғыны ешқашан сызылған немесе бұзылған беттермен пайдаланбаңыз.
- Құрылғыны электр желісінен ажырату үшін желілік кабельден тартуға тыйым салынады. Желіге қосу кабелді ашасынан тартыңыз.
- Егер құрылғы немесе желі кабелі зақымдалған болса, сақтандырғыш қорабындағы сақтандырғышты дереу өшіріңіз.
- Тұтынушыларға қызмет көрсету орталығына хабарласыңыз. →*Бет 32*

Ішке кірген ылғал ток соғуға әкелуі мүмкін.

- Құрылғыны тазалау үшін булап тазартқыш немесе жоғары басымдылықты булап тазартқышты пайдаланбаңыз.

Ыстық құрылғы бөлшектерінде кабель оқшаулауы электр құрылғыларда еруі мүмкін.

- Ешқашан электр құрылғылардың тоқ кабелін ыстық құрылғы бөлшектеріне тигізбеңіз.

Пісіру панелінің төменгі жақта орналасқан желдеткіштің металл заттармен түйісу нәтижесінде электр тоғымен зақымдану мүмкін.

- Өткір металл заттарды пісіру панелінің астында орналасқан бөлімшесінде сақтамандар.

⚠ ЕСКЕРТУ – Жарақаттану қаупі!

Кәстрөлдер, кәстрөл табаны мен конфорка арасындағы сұйықтықтан секіріп кетуі мүмкін.

- Әрқашан конфорка мен кәстрол табанын құрғақ күйде ұстаңыз.
- Ешқашан мұздатылған ыдыс-аяқты пайдаланбаңыз.

Сымсыз температура сенсоры бір батареямен жабдықталған, ол жоғары температураның әсерінен зақымдануы мүмкін.

- Сенсорды пісіру ыдысынан алып тастап, кез келген жылу көзінен барынша алыста сақтаңыз.

Батареялар балалар үшін қауіпті болуы мүмкін.

- Жаңа және қолданылған батареяларды балалардың қолы жетпейтін жерде сақтау керек.
- Егер батарея жұтылып қалды немесе дене саңылауына салынды деп күдіктенсеңіз, дереу медициналық көмекке жүгініңіз.

⚠ ЕСКЕРТУ – Деңсаулыққа ауыр зиян келтіру қауіпі!

Бұл өнім тиын пішінді батареяны қамтиды.



Батареяны жұтып қою немесе оны дененің кез келген тесігіне енгізу екі сағаттың ішінде ауыр жарақаттарға немесе өлімге әкелуі мүмкін, себебі ол химиялық күйіктерге және өңештің тесілуіне (перфорациясына) себеп болуы ықтимал.

- Дереу медициналық көмекке жүгініңіз.

⚠ ЕСКЕРТУ – Жарақаттану қаупі!

Температура сенсорын ыдыстан аларда ол қатты ыстық болуы мүмкін.

- Сенсорды алу үшін асхана қолғабын немесе асхана шүберегін пайдаланыңыз.

Тағамды ыдысты суға салып пісіргенде пісіру панелі мен пісіру ыдысы қызып кеткенде жарылуы мүмкін.

- Тағамды ыдысты суға салып пісіргенде, ыдыс су толтырылған кастрөлдің түбіне тимеуі тиіс.
- Тек ыстыққа шыдайтын пісіру ыдысын пайдаланыңыз.

Беттері жарылған немесе сынған құрылғы пайдаланушыны жаралауы мүмкін.

- Беттерінің жарылғаны немесе сынғаны көрінетін құрылғыны пайдаланбаңыз.

⚠ ЕСКЕРТУ – Қауіпті: Магнетизм!

Сымсыз температура сенсоры магнитті құрылғы болып табылады, сондықтан ол электрондық имплантаттарды, мәселен

кардиостимуляторлар немесе инсулин инжекторын зақымдауы мүмкін.
- ▸ Электрондық имплантаттары бар адамдар магнитті басқару элементінен кем дегенде 10 см қашықтықта тұруы тиіс.
- ▸ Ешқашан басқару элементін киіміңіздің қалтасына салып жүрмеңіз.

2 Материалдық залалдың алдын алу

Мұнда ең жиі кездесетін ақаулар мен олардан аулақ болу қатысты кеңестер берілген.

Ақаулар	Себебі	Шара
Дақтар	Бақылауды қажет етпейтін пісіру процесі.	Пісіру процессін бақылап отырыңыз.
Дақтар, жарықшақтар	Төгілген тағамдар, әсіресе құрамында қант мөлшері жоғары тағамдар.	Шашыраған сұйықтықтарды дереу шыны қырғышымен жойыңыз.
Шыны бетіндегі дақтар, жарықшақтар және жарықтар	Балқытылған эмальмен немесе мыспен немесе алюминий негізімен бүлінген ыдыс-аяқ.	Жақсы жай-күйде қолайлы ыдысты қолданыңыз.
Дақтар, түсін өзгерту	Үйлесімсіз тазалау.	Тек қана шыны қышқа арналған тазалағыш құралдарды пайдаланыз және тек қана салқындатқан пісіру панелін тазалаңыз.
Шыны бетіндегі жарықшақтар мен жарықтар	Ыдыс-аяқтарды, ыдыс-аяқ саймандардың немесе басқа қатты немесе үшкір заттарды қағу немесе құлау.	Пісіру кезінде шыны бетін ұрмаңыз немесе заттарды плитаның үстіне түсірмеңіз.
Сызаттар, түсін өзгерту	Ыдыстың түбі тегіс емес немесе ыдыс плитаның үстінде қозғалды.	Ыдысты тексеріңіз. Плитаның үстіндегі ыдысты орнынан қозғалтқан кезде оны сәл көтеріңіз.
Сызаттар	Тұз, қант немесе құм.	Пісіру аймағын жұмыс немесе қою аймағы ретінде пайдаланбаңыз.
Құрылғыны зақымдануы	Мұздатқыштан шығарылған ыдыста пісіру.	Ешқашан мұздатылған ыдыс-аяқты пайдаланбаңыз.
Құрылғыны зақымдануы	Басқару панеліндегі, дисплей панеліндегі немесе плита жақтауындағы ыстық ыдыс.	Бұл аймақтарға ешқашан ыстық ыдыстарды қоймаңыз.
Құрылғының және ыдыстың зақымдануы	Ішіндегісі жоқ ыдыстарды қыздыру.	Бос ыдысты ыстық қыздыру алаңына қоймаңыз және оны қыздырмаңыз.
Шыны бетінің зақымдануы	Ыстық қыздыру аймағында балқытылған және шыны бетінде жатқан заттар немесе ыдыс-аяқ қақпақтары.	Пісіру қағазын немесе фольганы, пластикалық ыдыстарды немесе қақпақтарды пісіру панеліне қоймаңыз.
Қызып кетуі	Ыстық ыдыс пісіру панелінде немесе құрылғының жиектемінде.	Бұл аймақтарға ешқашан ыстық ыдыстарды қоймаңыз.

БАЙҚА
Аталмыш пісіру панелінің астыңғы жағында желдеткіш орнатылған.
- ▸ Егер пісіру панелінің астында тартпа тұрса, сол жерде ешқандай кіші немесе өткір заттарды, қағаздар мен ыдыс шүберектерін сақтамаңыз. Мұндай заттар ішкі сорылып, желдеткішке зақым келтіруі немесе суыту әрекетіне кедергі келтіруі мүмкін.
- ▸ Тартпаның ішіндегісі мен желдеткіш кірісінің арасында кемінде 2 см қашықтық сақталуы тиіс.

3 Қоршаған ортаны қорғау және сақтау

3.1 Буып-түйетін нәрселерді кәдеге жарату

Орауыш материалдары қоршаған ортаға зиян тигізбейді және оларды қайта өңдеуге болады.
- ▸ Бөлек компоненттерді ажыратып, сұрыптары бойынша кәдеге жаратыңыз.

3.2 Энергия үнемдеу

Егер Сіз осы нұсқауларды орындасаңыз, құрылғы электр қуатын үнемдейді.

Ыдыс өлшеміне сәйкес дайындау аймағын таңдаңыз. Ыдысты ортаға қойыңыз.

Ыдыстарды әрқашан қолдануға болатын пісіру бетінің шегіне қойыңыз.
Кеңес: Ыдыс-аяқ өндірушілер көбінесе кәстрөлдің жоғарғы диаметрін көрсетеді. Ол көбінесе төменгі диаметрінен үлкен.
- ✔ Сәйкес келмейтін ыдыс немесе толық жабық емес аймақтар көп энергия тұтынады.

Кәстрөлді жарамды қақпақпен жабыңыз.

✔ Тамақты қақпақсыз әзірлеген жағдайда, құрылғы айтарлықтай көбірек энергияны қажет етеді.

Қақпақты мүмкіндігінше аз ашыңыз.
✔ Қақпақты ашқанда, көп мөлшердегі энергия жұмсалады.

Шыны қақпақтар пайдаланыңыз.
✔ Шыны қақпақ кәстрөлді қақпағын көтермей-ақ бақылауға мүмкіндік береді.

Табаны тегіс қазандар мен табаларды пайдаланыңыз.
✔ Тегіс емес түптер энергия тұтынуын көбейтеді.

Азық-түлік мөлшері үшін жарамды ыдысты қолданыңыз.
✔ Ішіне аз азық-түлік салынған ыдыс қызу үшін көбірек энергия қажет етеді.

Аз мөлшердегі сумен пісіріңіз.
✔ Ыдыста су неғұрлым көп болса, қыздыру үшін соғұрлым көп энергия қажет болады.

Төменірек пісіру деңгейіне ертерек ауысыңыз.
✔ Тым жоғары қайнату деңгейінде энергия бекер жұмсалады.

4 Сәйкес келетін пісіру ыдысы

Индукциялық пісіруге жарамды ыдыстың негізі ферромагниттік болуы керек. Бұл ыдыс магнитті және ұсынылған өлшемде болуы керек дегенді білдіреді. Плита ферромагниттік диаметрі мен ыдыс негізінің материалына байланысты пайдаланылатын ыдыстың орнын, өлшемін және пішінін автоматты түрде таниды. Ыдыс өндірушісі берген ақпаратты ескеріңіз. Түбінің диаметрі 90-нан 340 мм-ге дейінгі ыдыс-аяқ қолайлы.

4.1 Ыдыс- аяқтын мөлшері мен қасиеттері

Ыдыс-аяқтардың дұрыс анықталуы үшін олардың мөлшері мен материалы ескерілуі керек. Ыдыстың түбі мүлдем тура және тегіс болуы керек.

Ыдыс-аяқ	Материалы	Сапа
Ұсынылатын ыдыс 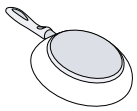	Сэндвич түрінде жасалған және тот баспайтын болаттан жасалған ыдыс жылуды жақсы таратады.	Бұл ыдыс жылуды бірқалыпты таратады, тез қызады және құрылғымен тануын қамтамасыз етеді.
	Эмальданған болаттан немесе шойыннан жасалған ферромагниттік ыдыс немесе тот баспайтын болаттан жасалған арнайы индукциялық ыдыс.	Бұл ыдыс тез қызады және дұрыс анықталады.
Жарамды 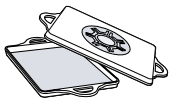 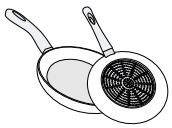	Ыдыс түбі толығымен ферромагнитті емес.	Егер ферромагниттік аймақ табаның түбінен кіші болса, онда тек ферромагниттік аймақ қызады. Осылайша, жылу көлем бойынша біркелкі емес бөлінеді.
	Алюминийден жасалған ыдыстардың түбі.	Бұл ыдыс негіздері ферромагниттік бетті азайтады, нәтижесінде ыдысқа аз қуат беріледі. Кейбір жағдайда ыдыс-аяқ жеткіліксіз танылуы немесе мүлдем танылмауы мүмкін, сондықтан қызбайды.
Жарамсыз	Кәдімгі жіңішке болаттан, шыныдан, саздан, мыс немесе алюминийден жасалған ыдыс-аяқ.	

Ескертпелер
- Плита мен ыдыстың арасында аралық тақталарын пайдаланбаңыз.
- Іші бос ыдыстарды қыздырмаңыз және түбі жіңішке ыдыстарды қолданбаңыз, себебі олар қатты қызып кетулері мүмкін.

5 Танысу

5.1 Жұмыс аймағы

Пісіру панелі жұмыс аймағының барлық бетінде индукцияны қамтамасыз етеді. Ыдысты пайдаланатын пісіру беттердің шетінде кез келген орында пайдаланыз. Пісіру панелі автоматты түрде ыдыстың орналасқан жерің, дәл өлшемің мен пішінін анықтайды. Пісіру бетте бір уақытта 6-ға дейін ыдыс қолдануға болады.

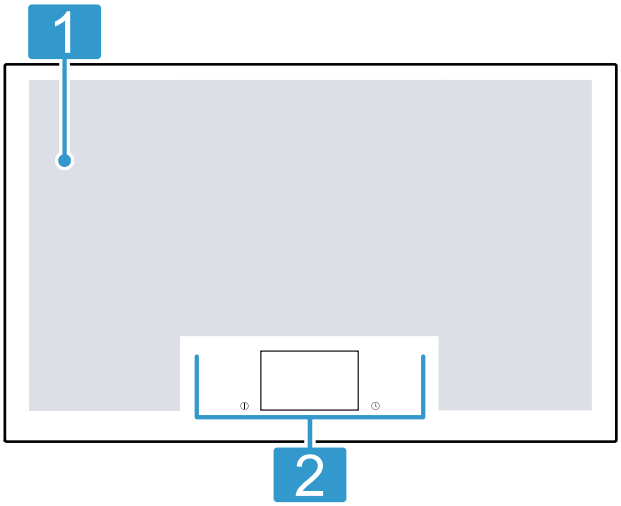

1	Пайдаланатын жұмыс аймағы
2	Басқару панелі

5.2 Басқару панелі

Түс пен пішін сияқты кейбір бөлшектер суреттен өзгеше болуы мүмкін.



Ескертпелер
- Басқару панелін әрдайым таза және құрғақ сақтаңыз.
- Ыдысты көрсеткіштерге және түймелерге жақын қоймаңыз. Электроника қызып кетуі мүмкін.

Сенсорлық пернелер

Пісіру панелі қосулы кезде, сол уақытта қол жетімді түймелердің таңбалары жанады.

Түйме	Функция
⏻	Бас өшіргіш
🕒	Уақыт мәзірі ▪ ⧗ Таймер ▪ ⏱ Жұмыс уақыты
🔒	Балалардан сақтау жүйесі
⏸	Іркіліс функциясы
▭	Пісіру панелдің жұмыс режимдері ▪ Динамикалық пісіру ▪ Кәсіби тамақ пісіру ▪ Классикалық пісіру
🔧	Негізгі орнату жүйесі
⏻	Конфорка
	▪ 1....9 Қуат деңгейлері ▪ » Booster функциясы қазандар үшін ▪ Booster функциясы табалар үшін ▪ Жылы күйде ұстау функциясы ▪ Өшіру таймері ▪ Пісіру ыдыстардың жұмыс режимдері – Пісіру ыдысы үшін динамикалық пісіру – Пісіру ыдысы үшін классикалық пісіру – Пісіру сенсоры – Теппаньяки

Home Connect қызметіне байланысты батырмалар

Home Connect қосылымы орнатылғаннан кейін келесі батырмалар қолжетімді болады:

Түймешік	Функция
	Қосу мүмкіндігі
	Пісіру панелінде негізделген сорғыштың басқару функциясы
	Желдеткіштің басқару сенсоры
	Жарық құбыр

5.3 Сенсорлық дисплей

Сенсорлық дисплей арқылы құрылғыны оңай және интуитивті басқаруға болады.

Негізгі терезе

Пісіру бетіндегі ыдыс және белсенді пісіру аймағының ағымдағы баптаулары, мысалы, пісіру режимі, қуат деңгейлері және белсенді уақыт функциялары көрсетіледі.

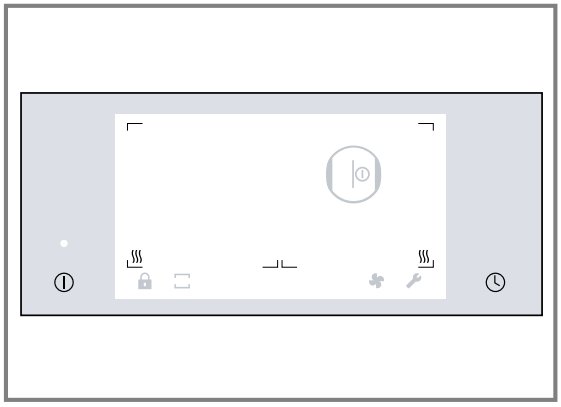

Функциялар аумағы

Белгілі бір функцияларға және басқа мәзірлерге қол жеткізуге мүмкіндік береді.
Функция аймағында келесі опциялар көрсетіледі:

🔒	Балалардан сақтау жүйесі
⏸	Іркіліс функциясы
▭	Пісіру панелі режимі
	Пісіру панелінде негізделген сорғыштың басқару функциясы
🔧	Негізгі орнату жүйесі

Ақпарат мәзірі

Құрылғы және оның ағымдағы мүмкіндіктері туралы мәліметтерді ала аласыз.

Ақпараттық мәзірін ашу

- ▸ Саймандар тақтасында **i** басыңыз
- ✔ Функция қолайлы болғанда сенсорлық өрістер көрсетіледі.

Көрсеткіштер мен ескертулер

- Нұсқаулықтар құрылғының күйінің өзгеруі туралы хабарлайды немесе пайдаланушыдан растауды қажет етеді. Дисплейдің жоғары сызығы қызғылт сары түспен жанады.
  Басты терезені қайтару үшін ✓ түртіңіз.
- Нұсқаулар сіздің назарыңызды іс-әрекеттің қажеттілігіне аударады. Дисплейдің жоғары сызығы көк түспен жанады.
  Дисплейдегі нұсқауларды орындаңыз. Басты терезені қайтару үшін ✓ түртіңіз.

Плитаның жұмыс режимдерінің мәзірі

Пісіру панелі түгел пісіру беті үшін барлық функцияларымен жабдықталған.
Қол жеткізу үшін □ құралдар тақтасын түртіңіз.

Таңба	Пісіру режимі	Функция
	Кәсіби тамақ пісіру	Пісіру панелінде ыдыстың орналасуына байланысты қыздыру деңгейін таңдау, оңнан солға қарай.
	Классикалық пісіру	Қыздыру аймағы үшін қыздыру деңгейін таңдау.
	Динамикалық пісіру	Пісіру панелінде ыдыстың орналасуына байланысты қыздыру деңгейін таңдау, алдыңғыдан артқа

Ыдыс жұмыс режимдерінің мәзірі

Пісіру аймағы үшін плитаның әртүрлі пісіру құралдарының жұмыс режимдері бар.
Бұған қол жеткізу үшін пісіру аймағының дисплейін түртіңіз, содан кейін түймесін түртіңіз .

Таңба	Пісіру режимі	Функция
	Пісіру ыдысы үшін динамикалық пісіру	Бұл ыдысты пісіру бетінде алдынан артқа сырғыту арқылы оның орнына байланысты белгілі бір қуат деңгейін басқаруға мүмкіндік береді.
	Пісіру ыдысы үшін классикалық пісіру	Бұл әрбір ыдыс үшін қуат деңгейін таңдауға мүмкіндік береді.
	Пісіру сенсоры	Ыдыстың сыртындағы пісіру сенсоры температураны автоматты түрде ұстап тұру үшін қолданыла алады. Пісіру функциялары кәстрөлде пісіру немесе қуыру кезінде суды, майды немесе майды көп қажет ететін тағамдарға жарамды.
	Теппаньяки	Бұл бір аймақта пісіруге және тағамды басқа жерде жылы ұстауға немесе бүкіл аумақта бірдей қуат деңгейінде пісіруге мүмкіндік береді.

5.4 Пісіру аймақтарының көрсеткіштері

Ыдысты пісіру панеліне орнатқан кезде, сенсорлық дисплейде конфоркаға тиісті индикатор жанады.

Конфорка	Мәртебесі
	Танып қалған қыздыру аймағы ▪ Пісіру панелінде орналасқан ыдыс-айқындалды. ▪ Конфорка индикациясы жанады. ▪ Қыздыру аймағын таңдау үшін ⓘ түртіңіз.
8.0 0.0 1.0 1.5	**Таңдалған конфорка** ▪ Көрсетілген конфорка таңдалды. ▪ Қуат басқышын реттеу мүмкін.
8.0	**Қосылған конфорка** ▪ Көрсетілген конфорка іске қосылған. ▪ Дисплейде таңдалған пісіру көрсеткіші жанады.
8.0	**Конфоркада ыдыс-аяқ жоқ** ▪ Сіз пісіру бетінен ыдыс-аяқты алып қойдыңыз. ▪ Бұрын таңдалған қуат деңгейі азырақ жарқырайды.
⊖	**Басқа көрсеткіштер** ▪ Сіз таңдалған конфорканы орната алмайсыз. ▪ Қосымша ақпарат алу үшін ⊖ түртіңіз. Ықтимал себептері: ▪ Плитада бір мезгілде 6-ға дейін біркелкі таратылатын ыдыс-аяқты қолдануға болады. ▪ Ыдыс-аяқтар индукциялық ас пісіру бетіне жарамайды. ▪ Құрылғының максималды қуат тұтыну деңгейі шамадан асып кетті.

Ескертпе: Қыздыру аймағының индикаторлары ыдыс-аяқтың нақты өлшемімен және пішінмен бір- біріне

сәйкес емес. Бұл ауытқулар қалыпты болып, пісіру панелдің жұмыс істеуіне әсер етпейді.

5.5 Қалған қызу индикаторы

Пісіру аймағыда пісіру бетінің әлі де ыстық екенін көрсететін бірнеше қалдық қызу көрсеткіштері бар.

Қалдық жылудың қарқындылығына байланысты бір, екі немесе барлық үш индикаторлық сызық жанады ⦚. Қалдық жылу индикаторы жанып тұрғанша, немесе ол сөнгеннен кейін, бірден пісіру аймағын ұстамаңыз. Қалдық жылу индикаторлары пісіру панелі суығанша, тіпті егер пісіру аймағы ажыратылған болса да жанып турады.

6 Бірінші пайдаланудан алдын

Келесі нұсқауларды орындаңыз.

6.1 Бірінші рет тазалау

Плита бетінен қалған қаптаманы алып тастап, бетін ылғалдық шүберекпен сүртіңіз. Ұсынылған жуғыш заттардың тізімін ресми сайттан табуға болады *www.gaggenau.com*.
Күтім және тазалау туралы қосымша мәліметтер.
→*Бет 27*

6.2 Индукциямен пісіру

Кәдімгі пісіру панелдермен салыстырғанда, индукциялық қыздыру пайдаланып тағамды пісіру, пісіру және қуыру кезінде уақыт үнемдеу, қуат үнемдеу және күтім жасау және тазалау процессін жеңілдету сияқты артықшылықтарды және кейбір өзгерістерді әкеледі. Ол сонымен бірге жылылық тікелей ыдыс-аяқта шығаратындықтан, жылыту жақсы басқарады.

6.3 Пісіру ыдысы

Ұсынылған ыдыс-аяқтардың тізімін ресми сайттан табуға болады *www.gaggenau.com*.
Тиісті ыдыс туралы толығырақ мәліметтер.

6.4 Алғашқы рет іске қосу

Құрылғы бірінші рет қосылғанда, пісіру панелі орнатудың бірінші қадамы ретінде дисплейде әдепкі тіл параметрі көрсетіледі.
Бұл параметрлерді кез келген уақытта негізгі параметрлер мәзірінде өзгертуге болады. →*Бет 23*

6.5 Home Connect реттеу

Қосылым параметрлерін бастау үшін негізгі параметрлерде Home Connect параметрін таңдап, тарауындағы нұсқауларды орындаңыз.
→ *"Home Connect", Бет 24*

7 Негізгі басқару

7.1 Пісіру панелің қосу

- ⏻ таңбасын түртіңіз.
  Ескерту дыбысы естіледі және сенсорлық дисплей жанады.

✔ Пісіру панелі пайдалануға дайын.

Қайтадан белсенді қылу

- Егер құрылғыны бастапқы 10 секундтің ішінде тағы да қоссаңыз, пісіру панелі алдынғы параметрлерімен жұмыс істейді. Бұл функцияны негізгі параметрлерден қоса аласыз. →*Бет 23*

7.2 Пісіру панелін өшіру

- ⏻ символын барлық индикаторлар өшпегенше түртіңіз.

✔ Барлық конфоркалар өшірілген.

Ескертпе: Егер барлық конфоркалар 30 секундтан артық өшіп тұратын болса, пісіру панелі өшіп қалады.

7.3 Пісіру аймағында қуат деңгейін орнату

Пісіру аймағында 17 қуат деңгейі бар, 1 олар аралық мәндермен бірге 9 дейін көрсетіледі. Тағамға және жоспарланған пісіру процесіне ең қолайлы қуат деңгейін таңдаңыз.

Талап: Пісіру аймағы іске қосылуы керек.

1. Ыдысты пісіру панелінің жұмыс аймағына қойыңыз.

2. Қалаған пісіру аймағының көрсеткішіне басыңыз.

✔ Дисплейде таңдалған пісіру аймағының параметр ауқымы пайда болады.

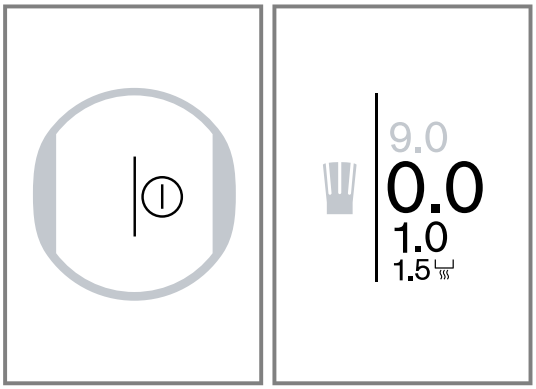

3. Саусағыңызды параметр аймағына сырғытыңыз және қажетті қуат деңгейін түртіңіз.

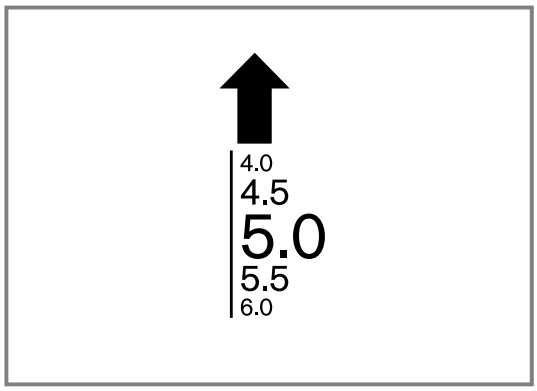

✔ Қуат деңгейі бапталған.

QuickStart

▸ Құрылғыны қосар алдында жұмыс аймағына ыдыс қойсаңыз, бұл негізгі қосқыш басылғанда танылады және сенсорлық экранда конфорка индикаторы дисплейі пайда болады.

Қыздыру деңгейін өзгерту мен конфорканы сөндіру.

1. Пісіру аймағын таңдаңыз.
2. Қажетті қуат деңгейін таңдаңыз немесе бағдарламалау аймағында «0» орнатыңыз.

✔ Пісіру аймағының қуат деңгейі өзгереді немесе пісіру аймағы өшеді және қалдық жылу көрсеткіші пайда болады.

Жетіспейтін немесе сәйкес емес өлшемдегі пісіру ыдыстары

Талап: Пісіру ыдысты әрқашан пайдаланылатын пісіру панелінің жұмыс аймағына қойыңыз.

▸ Пісіру ыдыс дұрыс орналаспаса, дұрыс емес материалдан жасалған немесе өлшемге сәйкес келмесе, пісіру аймағында индикаторының жанында ⊖ көрсетіледі.
Ыдыс-аяқты жылжытыңыз немесе басқасын қолданыңыз.
Егер белсенді ыдыс-аяқ пештен 30 секундтан аса алынса, конфорка автоматты түрде сөнеді.

Конфорканы жылдам өшіру

▸ Негізгі дисплейдегі пісіру аймақтын индикаторына бірнеше секунд басып тұрсаңыз, қуат деңгейі автоматты түрде 0.0 мәніне орнатылады. Бұл функцияны негізгі параметрлерде өшіре аласыз.
→*Бет 23*

7.4 Пісіру бойынша кеңестер

- Пюре, кілегей сорпаларын немесе қою тұздықтарды қыздырғанда кейде араластырыңыз.
- Қыздыру үшін 8-9 пісіру деңгейін пайдаланыңыз.
- Қақпақтың астында тамақ пісірген кезде, қақпақ астынан бу шыға бастағаннан кейін, конфорканың пісіру деңгейін азайтыңыз. Будың шығуы термикалық өңдеудің нәтижесіне ықпал етпейді.
- Асты дайындап болғаннан кейін және оны дастарханға қойғанша ыдыстың бетін қақпақпен жаба тұрыңыз.
- Жылдам қайнататын кәстрөлде тамақ дайындаған кезде өндірушінің ұсыныстарын орындаңыз.
- Тағамдарды ұзақ уақыт ыссы конфоркада пісірмеңіз, осылай нәрлігін сақталады. Таймердің көмегімен оңтайлы дайындау уақытын белгілей аласыз.
- Майдың түтіндеуіне көз жеткізіңіз.
- Тағамдарды кішкене бөліктерге бір-бірлеп қуырыңыз.
- Кейбір ыдыс- аяқтар жоғары температураға қызуі мүмкін. Сондықтан пештің қолғаптарын қолданыңыз.
- Тағамды энергия тиімділігімен пісіру туралы нұсқаулықтары осында таба аласыз:
→ *"Энергия үнемдеу", Бет 5*

Тамақ дайындауға арналған кеңестер

Кестеде белгілі бір тағамдарды пісіру үшін жылытудың қай қыздыру қуаты (⎽⎽≡) оңтайлы екендігін көрсетілген. Пісіру уақыты (◷ min) тағамдың түрі, салмағы, қалындығы мен сапасына байланысты ретте өзгеруі мүмкін.

	⎽⎽≡	◷ min
Ерy		
Шоколад, кувертюр	1 - 1.5	-
Сарымай, бал, желатин	1 - 2	-
Жылыту және жылы ұстау		
Көже, мысалы, жасымық көже	1.5 - 2	-
Сүт [1]	1.5 - 2.5	-
Ыстық сосискалар [1]	3 - 4	-
Еріту жіне ысыту		
Шпинат, тоңазытылған	3 - 4	15 - 25
Гуляш, тоңазытылған	3 - 4	35 - 55
Қайнатпай пісіру, аз қайнатып пісіру		
Картоп клецкілері [1]	4.5 - 5.5	20 - 30
Балық [1]	4 - 5	10 - 15
Ақ тұздықтар, мысалы, Бешамель тұздығы	1 - 2	3 - 6
Бернез, Голландия тұздығы сияқты шайқалған тұздықтар	3 - 4	8 - 12
Пісіру, бу пайдаланып пісіру, бұқтырып пісіру		
Күріш (судын екі есе мөлшерде)	2.5 - 3.5	15 - 30
Сүттік күріш	2 - 3	30 - 40
Картоп қабығымен	4.5 - 5.5	25 - 35
Пісірілген картоп	4.5 - 5.5	15 - 30
Кеспе [1]	6 - 7	6 - 10
Қою сорпа	3.5 - 4.5	120 - 180
Көжелер	3.5 - 4.5	15 - 60
Көкөністер	2.5 - 3.5	10 - 20
Көкөністер, тоңазытылған	3.5 - 4.5	7 - 20
Жылдам пісіру кәстрөлінде қоб сорпаны пісіру	4.5 - 5.5	-
Бұқтыру		
Орама қуырдақ	4 - 5	50 - 65
Бұқтырылған қуырдақ	4 - 5	60 - 100

[1] Қақпақсыз

	⎓	◷ min
Гуляш	3 - 4	50 - 60
Бұқтыру / кем маймен қуыру [1]		
Шницель, өңделмеген немесе аунатылған	6 - 7	6 - 10
Шницель, тоңазытылған	6 - 7	6 - 12
Жаншылған котлет, өңделмеген немесе аунатылған	6 - 7	8 - 12
Стейк (қалыңдығы 3 см)	7 - 8	8 - 12
Құс төс еті, қалыңдығы 2 см	5 - 6	10 - 20
Құс төс еті, тоңазытылған	5 - 6	10 - 30
Фрикаделькалар (қалыңдығы 3 см)	4.5 - 5.5	20 - 30
Гамбургер (қалыңдығы 2 см)	6 - 7	10 - 20
Балық пен балық еті, өңделмеген	5 - 6	8 - 20
Балық пен балық еті, аунатылған	6 - 7	8 - 20
Балық, аунатылған және тоңазытылған, мысалы, балық таяқшалары	6 - 7	8 - 15
Асшаяны мен теңіз шаяны	7 - 8	4 - 10
Жаңа піскен көкөністер мен саңырауқұлақтарды шала қуыру	7 - 8	10 - 20

	⎓	◷ min
Табада пісірілетін тағамдар, көкөністер, ет тіліктерде азиялық түрі бойынша	7 - 8	15 - 20
Қуыру үшін тағамдар, қатты мұздатылған сияқты тағам	6 - 7	6 - 10
Құймақ (бір-бірлеп пісірілген)	6.5 - 7.5	-
Омлет (бір-бірлеп пісірілген)	3.5 - 4.5	3 - 10
Өсімдік майына қуырылған жұмыртқа	5 - 6	3 - 6
Фритюрде қуыру, 150-200 г порциялар, өсімдік майының 1-2 л мөлшерінде порциялап қуыру [1]		
Тоңазытылған өнімдер, мысалы, картоп фри, тауық наггетстері	8 - 9	-
Крокеттер, тоңазытылған	7 - 8	-
Ет, мысалы, тауық бөліктері	6 - 7	-
Балық, аунатылған немесе сыра қамырында	6 - 7	-
Көкөніс, саңырауқұлақ, аунатылған немесе сыралы қамырда немесе температура піскен	6 - 7	-
Кіші печенье, мысалы, дөңгелек бүйрек/турамалы бүйрек, жеміс салынған сыра қамыры	4 - 5	-

8 Динамикалық пісіру

Бұл функцияны әсіресе қуат деңгейін жиі өзгертетін пісіру процестері үшін пайдалануға болады. Пісіру кезінде ыдысты алға немесе артқа жылжыту арқылы қуат деңгейін жылдам және ыңғайлы түрде таңдауға болады.
Бұл функция іске қосылғанда, пісіру панелі бүкіл беті 3 түрлі қуат деңгейі бар панеліне айналады. Ыдыс-аяқтың орналасуына байланысты құрылғы алдын ала орнатылған қыздыру деңгейін іске қосады.

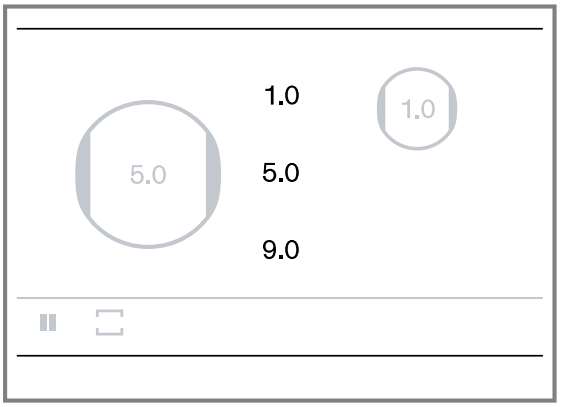

Ескертпелер

- Динамикалық пісіру функциясы іске қосылған кезде, келесі функциялар қолжетімсіз:
  - Booster функциясы қазандар үшін
  - Booster функциясы табалар үшін
  - Жылы күйде ұстау функциясы
  - Пісіру ыдыстардың жұмыс режимдері
  - Өшіру таймері
- Егер Сіз ыдыстың пісіру панелінде орнын ауыстыратын болсаңыз, сол жағдайда пісіру панелі автоматты түрде іздестіруді қосады.Содан кейін ыдыс анықталған орнында қыздыру деңгейі орнатылады.
- Ыдыс-аяқтың өлшемі мен орналасуы туралы қосымша мәліметтерді "Сәйкес ыдыс" бөлімінен қараңыз. → *Бет 6*

8.1 Алдын ала орнатылған қуат деңгейлері

Ыдыс-аяқтың әр тармағына тағайындалған қуат деңгейі тиісті қыздыру аймағының индикаторында көрінеді.

Тазалау аймағы	Қуаттылық деңгейі
Алдыңғы аймақ	9.0
Орта аймақ	5.0
Артқы аймақ	1.0

Алдын ала орнатылған қыздыру деңгейлерін негізгі параметрлерден өзгертуге болады. → *Бет 23*

8.2 Динамикалық пісіру белсендіру

1. ⬚ түймесін түртіңіз.
2. ⬚ түймесін түртіңіз.
3. Таңдалған нұсқауын растау үшін ✔ түртіңіз

✔ Басты терезеде алдын ала орнатылған қуат деңгейлері көрсетіледі.

[1] Қақпақсыз

8.3 Ыдыс- аяқты орнату

Ескертпе: Егер функцияны қоспас бұрын қыздыру аймағында белсенді ыдыс болса, конфорканың индикаторы қыздыру деңгейін көрсетпей пайда болады.

1. Орнатылған қыздыру деңгейін растау үшін конфорканың индикаторын түртіңіз.
2. ✓ басыңыз.
3. Конфоркаға жаңа ыдысты орнатқанда, қыздыру аймағының индикаторын түртіңіз.
4. ✓ басыңыз.

Ескертпе: Егер ыдыстың өлшемі бұл функцияға сәйкес келмесе, конфоркада ⊖ белгі жанады. Ақпаратты алу үшін ⊖ түртіңіз. Басты терезені қайтару үшін ✓ түртіңіз.

8.4 Пісіру деңгейін өзгертіңіз

Қыздыру деңгейін пісіру процессінде өзгерту мүмкін болады.

1. Өзгертілетін қуат деңгейін түртіңіз.
2. Реттеу аймағында қыздыру деңгейін таңдаңыз.

Ескертпе: Функцияны өшірсеңіз, қуат деңгейлері алдын ала орнатылған мәндерге оралады.

8.5 Динамикалық пісіруді өшіру

1. ⏻түймесін түртіңіз.
2. Пісіру панелінің басқа жұмыс режимін таңдаңыз.
3. Таңдалған нұсқауын растау үшін ✓ түртіңіз Ыдысқа сәйкес орнатылған қыздыру деңгейлері сақталады.

9 Кәсіби тамақ пісіру

Бұл функцияны әсіресе қуат деңгейін жиі өзгертетін пісіру процестері үшін пайдалануға болады. Пісіру кезінде ыдысты солға немесе оңға жылжыту арқылы қуат деңгейін жылдам және ыңғайлы түрде таңдауға болады.
Бұл функция іске қосылғанда, пісіру панелі бүкіл беті 3 түрлі қуат деңгейі бар панеліне айналады. Ыдыс-аяқтың орналасуына байланысты құрылғы алдын ала орнатылған қыздыру деңгейін іске қосады.

Ескертпелер

- Кәсіби тамақ пісіру функциясы белсендірілген кезде, келесі функциялар қолжетімсіз:
  - Booster функциясы қазандар үшін
  - Booster функциясы табалар үшін
  - Пісіру ыдыстардың жұмыс режимдері
  - Өшіру таймері
- Ыдыс-аяқтың өлшемі мен орналасуы туралы қосымша мәліметтерді "Сәйкес ыдыс" бөлімінен қараңыз. →*Бет 6*

9.1 Алдын ала орнатылған қуат деңгейлері

Ыдыс-аяқтың әр тармағына тағайындалған қуат деңгейі тиісті қыздыру аймағының индикаторында көрінеді.

Тазалау аймағы	Қуаттылық деңгейі
Сол жақ аймағы	1.5
Орта аймақ	9.0
Оң жақ аймағы	5.0

Алдын ала орнатылған қыздыру деңгейлерін негізгі параметрлерден өзгертуге болады. →*Бет 23*

9.2 Кәсіби тамақ пісіру іске қосу

1. ⏻түймесін түртіңіз.
2. ⏻түймесін түртіңіз.
3. Таңдалған нұсқауын растау үшін ✓ түртіңіз.
✔ Басты терезеде алдын ала орнатылған қуат деңгейлері көрсетіледі.

9.3 Ыдыс- аяқты орнату

Ескертпе: Егер функцияны қоспас бұрын қыздыру аймағында белсенді ыдыс болса, конфорканың индикаторы қыздыру деңгейін көрсетпей пайда болады.

1. Орнатылған қыздыру деңгейін растау үшін конфорканың индикаторын түртіңіз.
2. ✓ басыңыз.
3. Конфоркаға жаңа ыдысты орнатқанда, қыздыру аймағының индикаторын түртіңіз.
4. ✓ басыңыз.

Ескертпе: Егер ыдыстың өлшемі бұл функцияға сәйкес келмесе, конфоркада ⊖ белгі жанады. Ақпаратты алу үшін ⊖ түртіңіз. Басты терезені қайтару үшін ✓ түртіңіз.

9.4 Жерлерді құрамдастыру

Алдын ала орнатылған қыздыру деңгейлері бар аймақтарды бірдей қыздыру деңгейлермен үлкенірек жылу алаңын алу үшін біріктіруге болады.

1. Ортаңғы аймақтың тік шеттерінің бірін шертіп, саусағыңызды солға немесе оңға көрші аймақ жабылғанша сырғытыңыз.

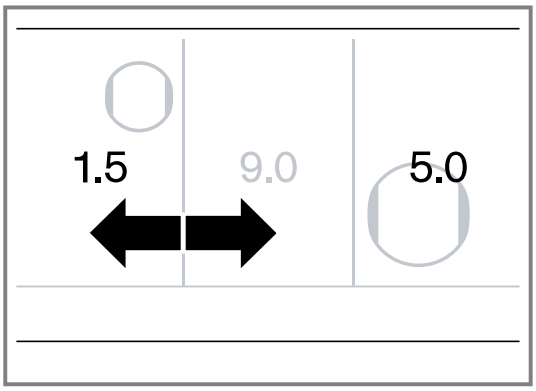

✔ Біріктірілген аймақтың қыздыру деңгейіне ұлғайтылатын аймақтың қыздыру деңгейіне сәйкес келеді.



2. Біріктірілген бөлімдерді қайта бөлу үшін бөлімнің тік жиектерінің біреуін басып, жасырын бөлім қайта пайда болғанша солға немесе оңға сырғытыңыз.

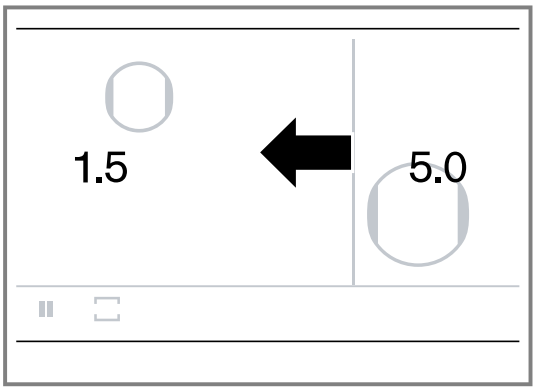

9.5 Пісіру деңгейін өзгертіңіз

Қыздыру деңгейін пісіру процессінде өзгерту мүмкін болады.

1. Өзгертілетін қуат деңгейін түртіңіз.
2. Реттеу аймағында қыздыру деңгейін таңдаңыз.

Ескертпе: Функцияны өшірсеңіз, қуат деңгейлері алдын ала орнатылған мәндерге оралады.

9.6 Кәсіби тамақ пісіру режимін өшіру

1. ☐түймесін түртіңіз.
2. Пісіру панелінің басқа жұмыс режимін таңдаңыз.
3. Таңдалған нұсқауын растау үшін ✓ түртіңіз.
   Ыдысқа сәйкес орнатылған қыздыру деңгейлері сақталады.

10 Уақыттық функциялар

Пісіру уақытын орнату үшін плитаңызда әртүрлі функциялар бар:

- Өшіру таймері
- Таймер
- Жұмыс уақыты

10.1 Өшіру таймері

Бұл функцияның көмегімен бір немесе бірнеше пісіру аймақтары үшін пісіру уақытын бағдарламалауға болады. Уақыт өткеннен кейін пісіру аймағы автоматты түрде өшеді.
Пісіру уақытын 12 сағат 59 минутқа дейін орнатуға болады.

Өшіру таймері қосу

1. Пісіру аймағы мен қыздыру қуатын таңдау.
2. Таңдаған қуат деңгейіне басыңыз. ◔ жанып тұр.
3. ◔ басыңыз. Пісіру аймағынын индикаторында 00 | 00:00 жанады.
4. Пісіру уақытын сағаттар мен минуттармен таңдаңыз.
5. Растау үшін, ▶ түртіңіз.

✔ Пісіру уақыты өтуін бастайды.
✔ Пісіру уақыты аяқталғаннан кейін пісіру аймағы өшіп, дыбыстық сигнал шығады.

Ескертпе: Пісіру аймағы үшін пісіру уақыты бағдарламаланса және Пісіру сенсоры іске қосылса, белгіленген пісіру уақыты таңдалған температура деңгейіне жеткенде ғана басталады.

Өзгерту немесе сөндіру Өшіру таймері

1. ◔ басыңыз.
2. Орнатылған уақытты растау үшін ▶ басыңыз.
3. Үздіру үшін ■ басыңыз.

10.2 Таймер

Бұл функцияның көмегімен таймерді қосуға болады. Бұл функция пісіру аймақтарынан және басқа параметрлерінен тәуелсіз. Ол пісіру аймақтарын автоматты түрде өшпейді.

Қысқа уақыттық оятарды орнату

1. ◷ басыңыз.
2. ⧖ таңбасын таңдаңыз.
3. Таңдалған нұсқауды растау үшін ✓ түртіңіз.

✔ 00 | 00.00 көреткіші жанады.

4. Келесі 10 секунд ішінде саусағынызбен жоғары немесе төмен қарай жүргізіп, қажетті қыздыру деңгейін таңдаңыз. Сағаттар, минуталар мен секундтарды реттеу мүмкін.

5. Таңдалған параметрді растау үшін, ▶ түртіңіз.
✔ Функциялар ⧖ аймағында жанады және орнатылған уақыт.
✔ Пісіру уақытының кері санағы басталады.
✔ Уақыт өткеннен кейін, сигнал беріледі.
✔ Таймердің индикаторында 00.00. жыпылықтайды.
6. ⧖ басыңыз.
✔ Көрсеткіштер өшіп сигнал дауысы сөндіріледі.

Таймердің уақытын өзгерту немесе жою

1. ⧖түймесін түртіңіз.
2. Орнатылған уақытты өзгертіңіз.
3. Орнатуды растау үшін ▶ түртіңіз.
4. Уақыт параметрлерін жою үшін ■ түртіңіз.

Таймердын тоқтатуы

1. ⧖ басыңыз.
2. **II** басыңыз.
✔ Ас үй таймері тоқтайды.
3. Қайта қосу үшін алдымен ⧖ түймесін, содан кейін ▶ түймесін басыңыз.
✔ Таймер қайтадан іске қосылады.

10.3 Жұмыс уақыты

Таймер функциясы іске қосылғаннан бері өткен уақытты көрсетеді.

Секундомер функциясын белсендіру

1. 🕓 басыңыз.
2. ⏱ таңбасын таңдаңыз.
3. Таңдалған нұсқауды растау үшін ▶ түртіңіз.
✔ 00.00 және ⏱ функциялар жолағында көрсетіледі.
✔ Уақыт өтуді бастайды.

Жұмыс уақыты үзіліс жасау.

1. ⏱ негізгі көріністе түртіңіз.
2. **II** басыңыз
✔ Секундомер тоқтап, уақыт орнатылады және негізгі терезеде қайтадан пайда бола бастайды.
3. Қайта қосу үшін алдымен ⏱ түймесін, содан кейін ▶ түймесін басыңыз.
✔ Секундомер жалғасуда.

Секундомер функциясың өшіру

1. ⏱түймесін түртіңіз.
2. ■түймесін түртіңіз.
✔ Секундомер тоқтап, уақыт . орнатылады және негізгі терезеде қайтадан пайда бола бастайды.
✔ Басты терезеде 00.00 белгісі пайда болады.
3. Мәзірден шығу үшін және басты терезеге қайта оралу үшін **X** түртіңіз.

11 Booster функциясы қазандар үшін

Бұл функцияның көмегімен судың көп мөлшері 9 қуат деңгейіне қарағанда жылдамырақ қызады. «Booster» функциясын егер ыдыс- аяқты реттеу аймағында » жанса, таңдауға болады. Booster табалар үшін функциясы пісіру беттің әр жақта тек қана ыдыстын бір бұйымға қолайлы.

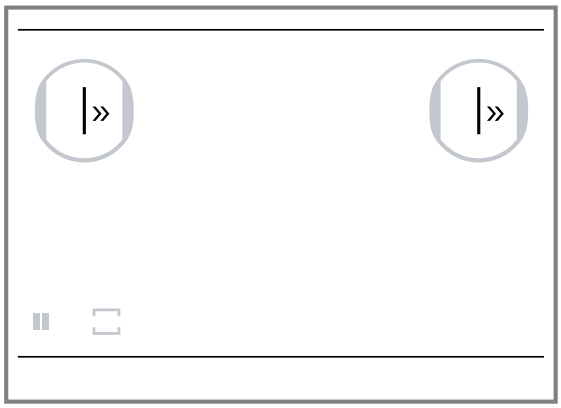

Егер функция іске қосылса және сіз пісіру панелінің сол жағында да екінші конфорканы таңдасаңыз, құрылғы функцияны өшіріп тастайды. Құрылғы автоматты түрде 9.0 қыздыру деңгейін орнатады.

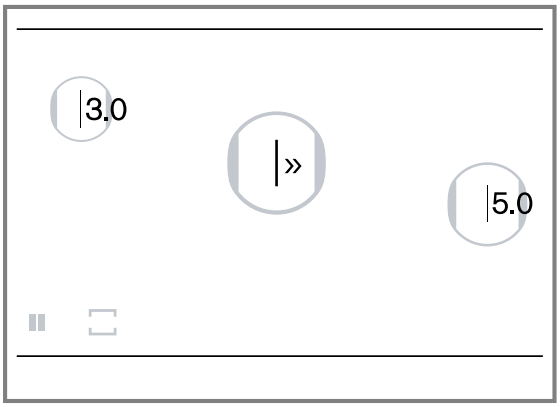

Егер функция плитаның ортасында іске қосылса, плитаның сол және оң жақта ыдыс-аяқтың параметрлерін орната аласыз.

11.1 Қазандарға арналған Booster функциясын қосыңыз

1. Пісіру аймағын таңдаңыз.
2. » символ жану үшін саусақпен жылжытыңыз.
✔ Функция іске қосылған.

11.2 Booster функциясы қазандар үшін өшіру

1. Пісіру аймағын таңдаңыз.
2. Параметр аймағында басқа қуат деңгейін орнатыңыз.
✔ Функция өшірілген.

Ескертпе: Белгілі бір жағдайларда Booster функциясы қазандар үшін функциясы, плита ішіндегі платина электроникасын элементтерін бұзылудан қорғау үшін, автоматты түрде сөніп қалуы мүмкін.

12 Booster функциясы табалар үшін

Бұл функциясы ыдысты пісіру деңгейіне 9.0 қарағанда тезірек қыздырады
Осы функцияны өшіргеннен соң тағамдар үшін сай пісіруді жалғастыру басқышын таңдаңыз.
Бұл функция, егер ⟓ символ табаны орнату аймағында көрсетілген болса, қол жетімді. Бұл функция тек жұмыс аймағының әр жағындағы ыдыс-аяқ үшін қол жетімді.

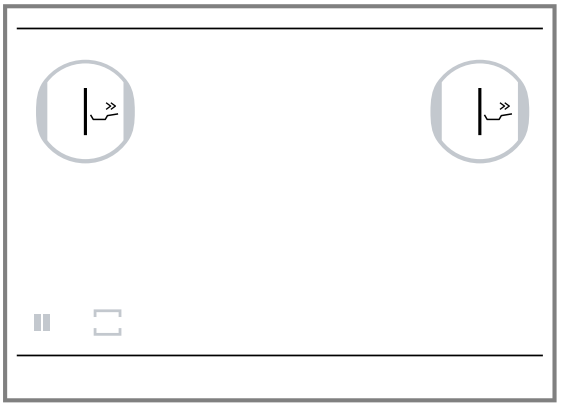

Егер жұмыс аймағының дәл сол жағында басқа конфорка үшін параметрлер таңдалса powerBoost функциясы өшеді. 9.0 қыздыру деңгейі автоматты түрде орнатылады.
Егер функция плитаның ортасында іске қосылса, плитаның сол және оң жақта ыдыс-аяқтың параметрлерін орната аласыз.

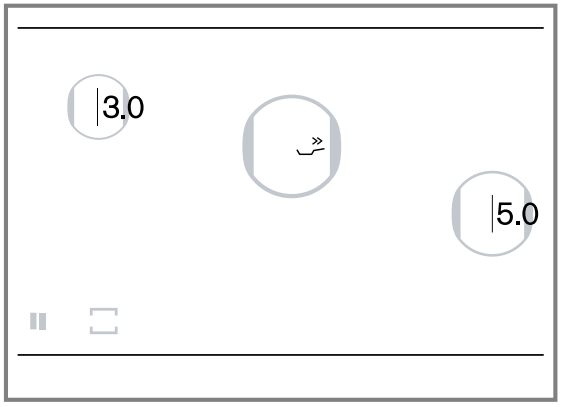

12.1 Пайдалану нұсқаулығы

- Тек қана салқын ыдысты пайдалаңыз.
- Түбі тегіс табаларды қолданыңыз. Жұқа түптік ыдыстарды пайдаланбаңыз.
- Ыдысты ешқашан ішіндегісіз қыздырмаңыз немесе өсімдік майы, сыра май немесе қорытылған май бар болса қараусыз қыздырмаңыз.
- Ыдысты қақпақпен жаппаңыз.
- Пісіру ыдысының түрі, өлшемі және орны туралы қосымша ақпаратты "Жарамды ыдыс" тарауынан табуға болады. →*Бет 6*

12.2 Booster функциясы табалар үшін қосу

1. Конфорканың индикаторын түртіңіз.
2. Реттеу аймағында ⟓ таңдаңыз.

✔ Функция іске қосылған.

12.3 Табаларға арналған Booster функциясын сөндіру

▸ Конфорка индикаторын түртіп және баптау аумағында конфорканың әртүрлі жылыту сатын таңдаңыз.

✔ Функция өшірілген.

Ескертпе: Табаға арналған күшейткіш функциясы 30 секундтан кейін автоматты түрде өшеді, содан кейін автоматты түрде 9.0 қуат деңгейіне орнатылады.

13 Жылы күйде ұстау функциясы

Бұл функцияны шоколадты немесе майды еріту қажет болғанда немесе тағамды жылыту қажет болғанда пайдалануға болады.

13.1 Жылы ұстау функциясын қосу

1. Пісіру аймағын таңдаңыз.
2. 1.5 ⟓ пісіру деңгейін орнатыңыз.

✔ Функция іске қосылған.

13.2 Жылы ұстау функциясын өшіру

1. Конфорканың индикаторын түртіңіз.
2. Конфорканың әртүрлі қыздыру деңгейін таңдаңыз.

✔ Функция өшірілген.

14 Параметрлерді растау

Бұл функцияны ыдысты пісіру бетінде жылжытсаңыз, орнатылған қуат деңгейін немесе температура деңгейін және ұзақтығын тасымалдау үшін пайдалануға болады.

Егер сіз ыдысты пісіру панелінен алып тастасаңыз немесе ыдысты жылжытсаңыз, конфорка қызбайды. Конфорка параметрлері 30 секунд бойы сақталады.

Егер Сіз ыдысты қайтадан орнына қойсаңыз, онда алдында таңдаған параметрлер сақталып қалады.

14.1 Параметрлерді растау

1. Ыдысты конфорканың жаңа орынға орнатыңыз.

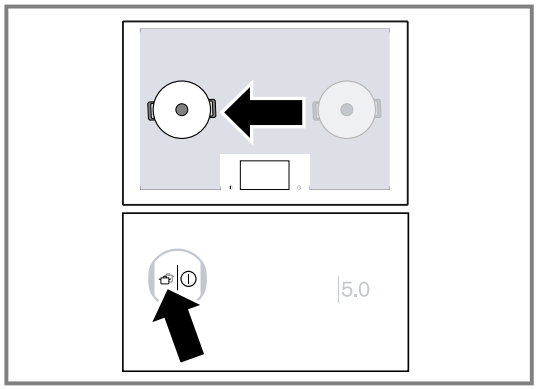

✔ Жаңа пісіру аймағының көрсеткішінде жанады ☕.

2. Баптауларды тасымалдауды растау үшін ☕ түртіңіз.

✔ Қуат деңгейі жаңа пісіру аймағында көрсетіледі.

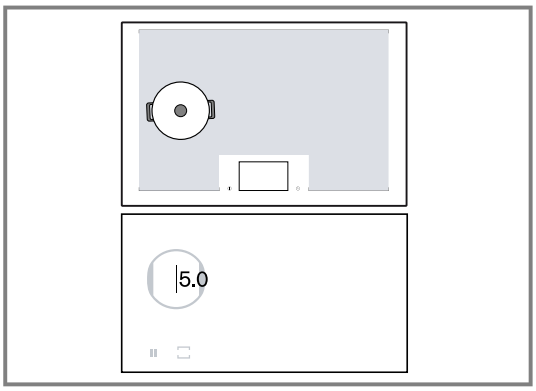

✔ Параметрлер жаңа пісіру аймағына орнатылды.

15 Пісіру сенсоры

Бұл функцияның көмегімен Сіз тамақты қыздыра, қайната, пісіре аласыз, қысыммен пісіре аласыз немесе бақыланатын температурада көп май құйылған ыдыста қуыра аласыз және жылдам қайнататын кастрөлде пісіре аласыз.
Бұл функцияларды пайдалану үшін Сізге сымсыз пісіруге арналған сымсыз пісіру сенсоры қажет.
Бұл функция күнделікті ыдыстағы сымсыз пісіру сенсоры бар барлық пісіру аймақтары үшін қол жетімді.

15.1 Температура деңгейлері

Тағам пісірудің температуралық деңгейлері.

Басқыш	Температура	Функциялар	Пісіру ыдысы
1	70 °C	Жылыту және жылы ұстау	
2	85 °C	Сүт қосып пісіру	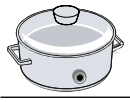
3	90 °C	Су қосып пісіру	
4	100 °C	Қайнатып пісіру	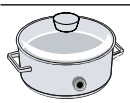
5	115 °C	Жылдам қайнататын кастрөлде пісіру	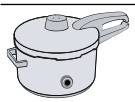
6	160 °C	Төмен температурада батыру арқылы терең қуыру	
7	170 °C	Орташа температурада батыру арқылы терең қуыру	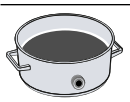
8	180 °C	Жоғары температурада батыру арқылы терең қуыру	

15.2 Пісіру сенсорыфункциясы бойынша нұсқаулар

- СС функциясы туралы ескертпелерСымсыз пісіру сенсоры сұйықтықтың температурасын контейнерге бекітілген силикон негізі арқылы өлшейді. Өлшеудің дұрыстығы үшін силикон негізі өлшенетін сұйықтықпен толығымен жабылуы керек.
- Пісіруді бастамас бұрын сымсыз пісіру сенсорының жақтауы және ыдысқа бекітілген силикон негізі толығымен құрғақ болуы керек.
- Пісіру барысында сымсыз пісіру сенсорын алып тастамаңыз. Пісіргеннен кейін сенсорды абайлап алыңыз, себебі сенсор ыстық болуы мүмкін.
- Электр қуатын үнемдеу үшін қақпақты пайдаланыңыз.
- Бетінде пісіру сенсоры бекітілген ыдысты сенсоры пісіру аймағының сыртқы жағына қарайтын етіп орналастырыңыз.
- Қызып кетпеу үшін сымсыз пісіру сенсорын басқа ыстық ыдысқа бағыттамаңыз.

15.3 Пісіру сенсоры қосу

Талап: Сымсыз пісіру сенсорын қосыңыз.

1. Сымсыз пісіру сенсорын ыдысқа бекітіңіз.
2. Бір ыдысқа сұйықтықты жеткілікті түрде құйыңыз да, оны қалаған пісіру аймағына орнатыңыз және әрдайым қақпақпен жабыңыз.
3. Сымсыз пісіру сенсоры бар ыдыс орналасқан пісіру аймағын таңдаңыз.
4. ▮ таңбасына саусағыңызды тигізіңіз.
5. Саусақпен жоғары қарай ⏳ Пісіру сенсоры сырғытыңыз және таңдаңыз.
6. Содан кейін сымсыз пісіру сенсорының ортасын түртіңіз.

7. Дайындағыңыз келетін пісірілетін тамаққа сәйкес температура деңгейін таңдаңыз. Пісіру аймағының жанындағы температура белгісі температура ⁀ орнатылған мәнге жеткенше өсу ретімен жанады. Содан кейін дыбыстық сигнал беріледі және температура белгісі сөнеді.

✔ Функция іске қосылған.
✔ Температура режимі және 🍲 жанады. Температураны реттеу индикаторы қажетті температура деңгейіне жеткенше қызыл болып жанады. Сигнал беріледі.

8. Дыбыстық сигналдан кейін қақпақты алып, тағамды қосыңыз. Қақпағы жабық күйде пісіріңіз.

15.4 Пісіру сенсоры өшіру

1. Температурлық режиміне басыңыз.
2. 🔥 түртіңіз және басқа асүй ыдысының пісіру режимін таңдаңыз.

✔ Растау үшін, ✓ түртіңіз.
✔ Функция өшірілген.

15.5 Пісіру сенсоры-мен пісіруге арналған ұсыныстар

Келесі кестеде түрлі тағамдар үшін оңтайлы температура параметрлері берілген. 🌡°C және ◷ min тағамның мөлшеріне, күйіне және сапасына байланысты.

Жылыту және жылы ұстау

	🌡°C	◷ min
Гуляшты қыздыру	70	10-20
Глинтвейн жылыту	70	5-15
Қаймақ тұздықтағы көкөністер	70	15-20
Сорпаны жібіту	70	15-25

- Сүт қосып пісіру

	🌡°C	◷ min
Картоп		
Картоп клецкілері	85	30-40
Кеспе мен дәнді дақылдар		
Полента	85	3-8
Ұнтақ ботқасы	85	5-10
Десерт		
Сүттік күріш	85	40-50
Сұлы ботқасы	85	10-15
Шоколад пудингі	85	3-5
Әрі қарай		
Сүтті жылыту	85	3-10

Су қосып пісіру.

	🌡°C	◷ min
Ет		
Сосиска	90	10-20
Балық		
Бұқтырылған балық	90	15-20
Кеспе мен дәнді дақылдар		
Күріш	90	25-35
Буланған күріш	90	25-35
Тұтас дәнді күріш	90	45-55
Экзотикалық күріш тағамдары (басмати, тай)	90	8-12
Жабайы күріш	90	20-30
Киноа	90	10-12
Көжелер		
Жылдам дайындалатын кремдер	90	10-15

- Қайнату

	🌡°C	◷ min
Ет		
Ет клопстары	100	20-30
Тауық	100	60-90
Бұзау еті	100	60-90
Жұмыртқа қосылған тағамдар		
Пісірілген жұмыртқа	100	5-10
Көкөністер мен бұршақ тұқымдастар		
Брокколи	100	10-20
Гүлді қырыққабат	100	10-20
Шпинат	100	5-10
Брюссель қырыққабаты	100	30-40
Жасыл бұршақтар	100	15-30
Нут	100	60-90
Асбұршақтар	100	15-20
Жасымық	100	45-60
Картоп		
Ньокки	100	3-6
Картоп, суға пісірілген	100	30-45
Тәтті картоп	100	30-45
Кеспе мен дәнді дақылдар		
Қатты бидай кеспесі	100	7-10
Жаңа дайындалған макарон	100	3-5
Толы бидай ұны	100	7-10
Қатты бидай кеспесі, толтырылған	100	15-20
Жаңа дайындалған кеспе,толтырылған	100	5-8
Киноа	100	10-12
Көжелер		
Үйде дайындалған сорпалар	100	60-90
Тез дайындалатын сорпалар	100	5-10
Десерт		
Компот	100	15-25
Тоңазытылған өнімдер		
Жасыл бұршақтар	100	15-30

Жылдам қайнататын кастрөлде пісіру

	🌡°C	◷ min
Ет		
Тауық	115	15-25
Бұзау еті	115	15-25
Көкөністер мен бұршақ тұқымдастар		

	°C	min
Көкөністер	115	3-6
Нут	115	25-35
Жасымық	115	10-20
Бұршақтар	115	25-35
Картоп		
Картоп	115	10-20
Тәтті картоп	115	10-20
Кеспе мен дәнді дақылдар		
Күріш	115	6-8
Тұтас дәнді күріш	115	12-18
Көжелер		
Үйде дайындалған сорпа	115	20-30

Төмен температурада көп мөлшерде майға қуырыңыз.
Майды қыздыру үшін қақпақты жабыңыз, ал тағамды қуыру үшін алып тастаңыз.

	°C	min
Картоп		
Пататас бравас	160	8-12
Десерт		
Берлиндік жұмсақ бәліш, майға пісірілген бәліш	160	5-10

Орташа температурада көп мөлшерде майға қуырыңыз.
Майды қыздыру үшін қақпақты жабыңыз, ал тағамды қуыру үшін алып тастаңыз.

	°C	min
Ет		
Тауық бөліктері	170	10-15
Ет клопстары	170	10-15
Балық		
Сыра қамырында дайындалған балық, аунатылған	170	10-15
Көкөністер мен бұршақ тұқымдастар		
Сыра қамырында дайындалған көкөніс, аунатылған	170	4-8
Шампиньондар, аунатылған немесе сыра қамырында дайындалған	170	4-8

Жоғары температурада көп мөлшерде майға қуырыңыз.
Майды қыздыру үшін қақпақты жабыңыз, ал тағамды қуыру үшін алып тастаңыз.

	°C	min
Тоңазытылған өнімдер		
Фри	180	4-8

15.6 Сымсыз пісіру сенсоры

Пісіру сенсоры қолдану үшін сымсыз пісіру сенсорын сатып алу керек.
Сымсыз пісіру сенсорын тұтынушыларға қызмет көрсету орталығынан, веб-дүкеннен немесе арнайы дүкеннен *www.gaggenau.com* сатып алуыңызға болады.

Сымсыз пісіру сенсорын қосу

Сымсыз пісіру сенсорды басқару панелімен байланыстыру үшін келесі шарттарды орындаңыз:

1. негізгі көрініс түртіңіз.
2. "Пісіру сенсорын қосу" опциясын таңдап, растау үшін ✓ басыңыз.
3. 30 секунд ішінде сымсыз пісіру сенсорының ортасына қысқаша түртіңіз.
   ▸ Пісіру сенсоры мен басқару панелі мен байланыс нәтижесі дисплейде бірнеше секунд кейін пайда болады.

	Нәтиже	
0	Байланыс орнатылды	Пісіру сенсоры қолжетімді.
1	Қате қосылыс	Байланыс қатесі – Байланыстыру процессін қайталаңыз. Нәтиже 1 өзгермесе, онда тұтынушыларға қызмет көрсету орталығына хабарласыңыз.
2	Қате қосылыс	Байланыс қатесі – Bluetooth байланыс қателігі. Байланыстыру процессін қайталаңыз. – Сіз пісіру аймағын таңдағаннан кейін 30 секунд ішінде сымсыз пісіру сенсорының ортасына қол тигізбедіңіз. Байланыстыру процессін қайталаңыз. – Сымсыз пісіру сенсорының батареясы таусылған. Батареяны ауыстырыңыз, сымсыз пісіру сенсорын қалпына келтіріңіз және қосылу процесін қайталаңыз.

4. Растау үшін ✓ басыңыз.
   ▸ Басқа пісіру сенсорын қосу үшін түртіңіз ✓.
   ▸ Негізгі параметрлерге қайта оралу үшін ✗ түртіңіз.

✔ Басқару панеліне дұрыс қосылғаннан кейін пісіру сенсоры бірден пайдалануға дайын болады.

Сымсыз пісіру сенсордың мәндерін қайтару

1. Шамамен 8-10 секунд бойы сенсордың ортасына басып тұрыңыз.

✔ Сол кезде пісіру сенсордың жарық диодты индикаторы үш рет жанады.
✔ Мәндерді қайтару жарық диодтың үшінші рет жанған кезінде басталады.

2. Осы кезден бастап сенсордың ортасына баспаңыз.

✔ Жарық диоды өшкеннен кейін пісіру сенсорының мәндерін қайтару аяқталды деп саналады.

3. Қосу барысын 2 тармақтан бастап жазылғандай қайталаңыз.

Қайнау нүктесін реттеу

Судың қайнай бастайтын сәті, теңіз деңгейінен үйдің биіктігіне байланысты. Су тым күшті немесе тым әлсіз болса, Сіз судың қайнау уақытын өзіңіз реттей аласыз. Ол үшін:
Негізгі параметрлерде "Қайнау температурасын орнату" параметрін таңдаңыз. →*Бет 23*
Әдепкі қалпы бойынша, негізгі параметр ретінде алынған мәні - 200-400 м. Егер сіз теңіз деңгейінен осы биіктікте тұрсаңыз, қайнау температурасын реттемеңіз. Әйтпесе, тұрғылықты жеріңіздің теңіз деңгейінен биіктігіне сәйкес келетін параметрді таңдаңыз.

Ескертпе: 4/100°C температура тиімді пісіру үшін жеткілікті. Неғұрлым қарқынды пісіру үшін төменірек биіктікті таңдаңыз.

Кеңес: Температураны дәлірек реттегіңіз келсе, оны 1 °C-ден 5 °C-қа дейін арттыруға немесе азайтуға болады. Мұны істеу үшін таңдалған температураны басып, ⌄ таңдаңыз. Содан кейін қажетті температураны таңдап, ✓ растау үшін түймесін басыңыз. Бас тарту және мәзірден шығу үшін, **X** түймесін түртіңіз.

16 Сымсыз пісіру сенсоры

Пісіру сенсорықолдану үшін сымсыз пісіру сенсорын сатып алу керек.
Сымсыз пісіру сенсорын тұтынушыларға қызмет көрсету орталығынан, веб-дүкеннен немесе арнайы дүкеннен *www.gaggenau.com* сатып алуыңызға болады.

16.1 Жеткізілім жиынтығы

Жеткізілген соң барлық бөлшектерді тексеріп, жинақтың толық екеніне және онда еш зақым жоқ екеніне көз жеткізіңіз.

- A Сымсыз пісіру сенсоры
- B Силикон қаптамасы
- C Шаблон

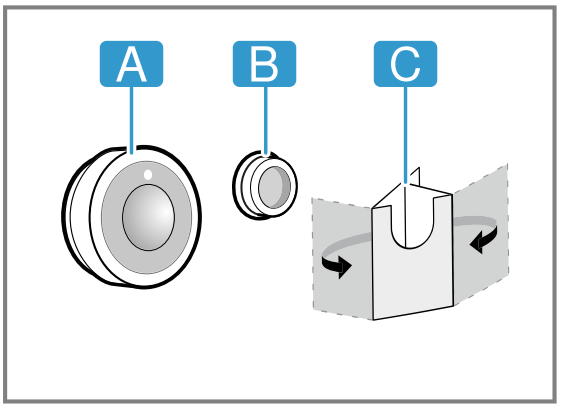

16.2 Силикон қаптамаларды орнату

Силикон қаптамасы пісіру сенсорын ыдыс-аяққа бекітеді. Ыдыстың үстіне орналастыру үшін:

1. Қазандағы жабыстыру жайы майсыз болуы тиіс. Ыдыс жуыңыз, жақсылап құрғатыңыз және мысалы алкоголь бар сұйықтықпен желімдеу аймағын сүртіңіз.
2. Қорғау пленкасын силиконды қаптамадан алып тастаңыз. Жинақтағы шаблон көмегімен силиконды қаптаманы ыдысқа тиісті биіктікте жабыстырыңыз.

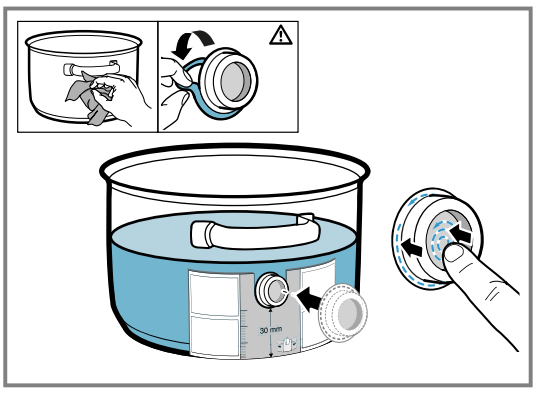

3. Силикон қаптаманың барлық бетіне және ішкі аймағына басыңыз.
4. Желімді бір сағат құрғатыңыз. Осы уақытта ыдысты қолдануға немесе жууға болмайды.

Ескертпе: Силикон қаптамасы алынып қалса, жаңасын пайдаланыңыз. Қажет болса, бес силикон қаптама жинағын мамандандырылған сатушылардан, тұтынушыларға қызмет көрсету орталығымыздан немесе 17007119 кодына сілтеме жасай отырып, біздің ресми веб-сайтымыздан *www.gaggenau.com* сатып алуға болады.
Барлық желімді заттар сақталған кезде уақыт өте келе күшін жоғалтады. Бұған жол бермеу үшін силикон негіздерін алғаннан кейін бірден контейнерлеріне салып қойыңыз.

16.3 Сымсыз пісіру сенсорын орнату

1. Пісіру сенсорын орнату алдында силикон қаптаманың әбден құрғақ болуына көз жеткізіңіз.
2. Сенсорды силикон қаптамасына өте жақсы бейімделетін етіп бекітіңіз.

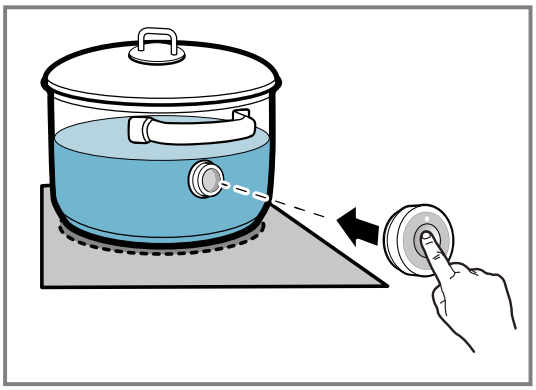

16.4 Батареяны алмастырыңыз

Сымсыз пісіру сенсорындағы жарық диоды оны басқан кезде жанбаса, батареяның заряды таусылған дегенді білдіреді. Батареяларды алмастыру:

1. Пісіру сенсоры корпусының төменгі жағында орналасқан силикон қақпағын алып тастаңыз да, екі бұранданы бұрағышпен бұрап алып тастаңыз.

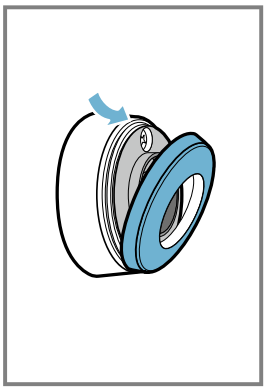

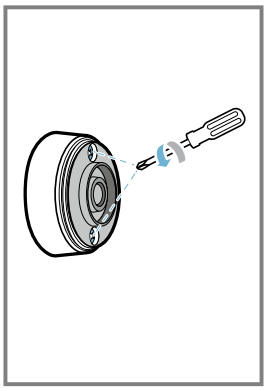

2. Пісіру сенсорының қақпағын ашып, батареяны құрал негізінен шығарыңыз.

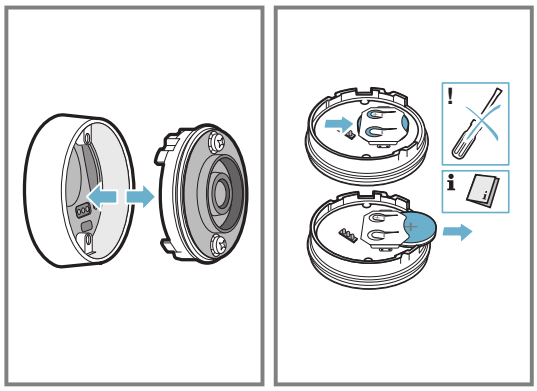

3. Батареяларға арналған нұсқауларды орындай отырып, жаңа батареяны салыңыз. Тек CR2032 түріндегі жоғары сапалы батареяларды пайдаланыңыз.

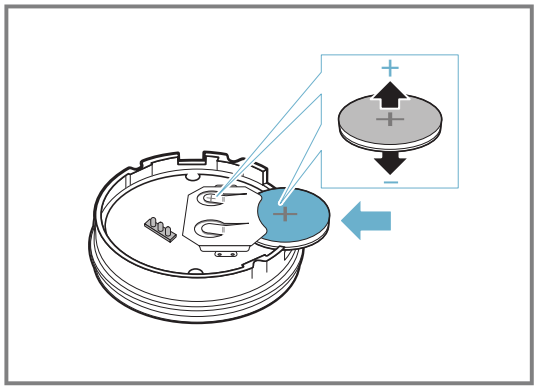

Ескертпе: Батареяны алу үшін металл заттарды пайдаланбаңыз. Батареяның қосылу нүктелеріне қолыңызды тигізбеңіз.

4. Пісіру сенсордың бітеуішін жабыңыз. Тұйықталудағы бұрандалардың тесіктері төменгі корпус бөлігіндегі қуысқа сәйкес келуі керек. Бұрандаларды бұрауышпен бұрап, силикон қақпағын пісіру сенсорының төменгі корпусына бекітіңіз.

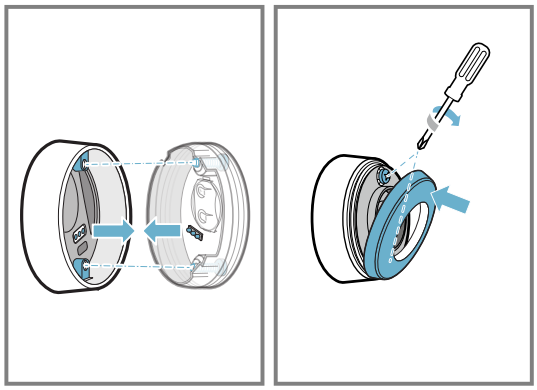

16.5 Тазалау

Пісіру сенсоры

Жұмсақ майлықты пайдаланып тазалаңыз. Ыдыс жуғыш машинаға салмаңыз немесе суланбаңыз.
Егер сіз пісіру сенсорын қолданбайтын болсаңыз, оны ыдыс-аяқтан алыңыз және жылу көздерінен аулақ, таза жерде сақтаңыз.

Силикон қаптамасы

Пісіру сенсорын орнатпас бұрын тазалаңыз және құрғатыңыз. Ол ыдыс жуғыш машинаға арналған.

Ескертпе: Силиконды қаптама жабыстырылған ыдысты сілті ерітіндісінде көп уақыт ұстамаңыз.

Сымсыз пісіру сенсорынын тексеру бақылау терезесі

Тексеру бақылау терезесін таза және құрғақ екеніне көз жеткізіңіз. Сол үшін қажетті:

1. Жүйелік ретте ластар мен май шашырағандарын тазалаңыз.
2. Тазалау үшін шүберекті немесе мақта таяқшаларын және терезе тазалағышты пайдаланыңыз.

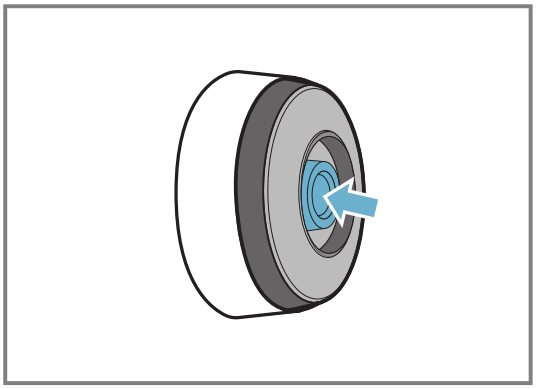

Ескертпелер

- Плитаны тазарту үшін щеткалар, губкалар немесе абразивті тазалағыш заттар сияқты қатты заттарды пайдаланбаңыз.
- Тексеру бақылау терезесін ластамау және сырғызып алмау үшін қолыңызбен ұстамаңыз.

16.6 Сәйкестік мәлімдемесі

Осымен BSH Hausgeräte GmbHсымсыз пісіру сенсоры функциясымен құрылғы негізгі талаптарға және директиваның басқа әрекеттегі ережелеріне сәйкес келетінің 2014/53/EU хабарлайды.
Директиваға толық сәйкестік RED декларациясы *www.gaggenau.com* веб-сайтта, «Қосымша құжаттама» бөлімінде құрылғы сипаттайтын бетте қараңыз.
Bluetooth® логототипі мен белгісі тізімделген сауда белгілері болып Bluetooth SIG, Inc. меншігі болып осы белгілерді BSH Hausgeräte GmbH компаниясымен арқылы пайдалану лицензия негізінде орындалады.
Барлық басқа белгілер мен белгі атаулары өз фирмаларының меншігі болып қалады.

17 Пісіру ыдысы үшін динамикалық пісіру

Пісіру бетіне қоятын таба үшін алдын ала орнатылған қуат деңгейлерінде пісіруге мүмкіндік береді.

Бұл ыдысты алға немесе артқа сырғыту арқылы пісіру кезінде қуат деңгейін өзгертуге мүмкіндік береді. Алдын

ала орнатылған қыздыру деңгейлері: 1.0, 3.0, 5.0, 7.0, 9.0.
Алдын ала орнатылған қыздыру деңгейлерін негізгі параметрлерден өзгертуге болады.

Ескертпелер
- Ыдыстың мөлшері өте үлкен болғандықтан, функция қол жетімді болмауы мүмкін. Бұл жағдайда кішірек ыдысты пайдаланыңыз.
- - Егер функция іске қосылмаса, мүмкін, құрылғының қуаты максималды мәніне жетті.
- Ыдыс-аяқтың өлшемі мен орналасуы туралы қосымша мәліметтерді "Сәйкес ыдыс" бөлімінен қараңыз.
→ *Бет 6*

17.1 Пісіру ыдысы үшін динамикалық пісіруді қосу

1. Ыдысты пісіру панелінің жұмыс аймағына қойыңыз.
2. Конфорка индикаторын ыдыста түртіңіз.
3. басыңыз.
4. Саусақпен төмен қарай дейін сырғытыңыз.
Таңдалған нұсқауды растау үшін ✓ түртіңіз.

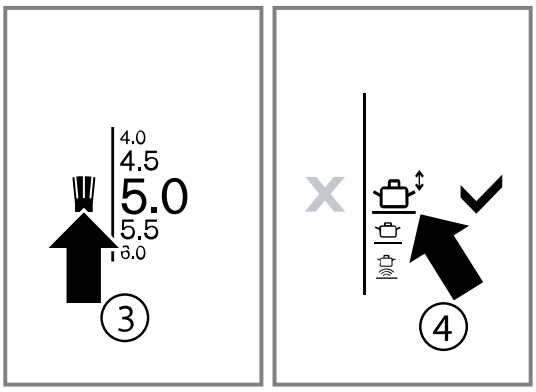

✔ Функция іске қосылған.

5. Конфорканың индикаторында қажетті қыздыру деңгейі жанғынына дейін ыдысты жұмыс аймағында жылжытыңыз.

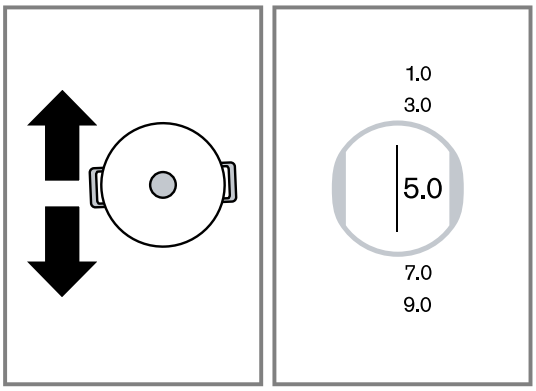

17.2 Пісіру деңгейін өзгертіңіз

Қыздыру деңгейін пісіру процессінде өзгерту мүмкін болады.

1. Өзгерту үшін қыздыру параметрін түртіңіз
2. Реттеу аймағында қыздыру деңгейін таңдаңыз.

Ескертпе: Қыздыру деңгейі функциядан бас тартқан кезде, алдын ала орнатылған мәндеріне кері қайтарылады.

17.3 Пісіру ыдысы үшін динамикалық пісіруді өшіру

1. Қуат деңгейі көрсеткішін түртіңіз.
2. түртіңіз және басқа асүй ыдысының пісіру режимін таңдаңыз.
3. Растау үшін, ✓ түртіңіз.
✔ Функция өшірілген. Оның алдында таңдалған қуат деңгейі сақталады.

18 Теппаньяки функциясы

Осы режимді пайдаланып, теппаньяки бетін екі жартыға бөлуге болады: жылыту сатысы бар ыстық бөлімге және жылыту сатысы жоқ бөлімге.
Қыздыру деңгейін пісіру процессінде өзгерту мүмкін болады.

Ескертпе: Егер бұл режим параметр аймағында болмаса, пайдаланылған ыдыс-аяқ тым үлкен өлшемді емес екенін тексеріңіз. Ыдыстың кіші мөлшерін пайдалаңыз.

18.1 Теппаньяки беті үшін сәйкес ыдыс-аяқ

Теппаньяки беті үшін гриль- табаларды біздің арнайы дүкенде, техникалық қызмет көрсету орталығымызда немесе ресми веб-торабымызда сатып ала аласыз. Тиісті анықтамалық нөмірді көрсетіңіз:

- GN232110 Гриль табаның мөлшері 325 x 530 мм
- CA051300 Гриль табаның мөлшері 265 x 415 мм

18.2 Теппаньяки функциясын белсендіру

1. Ыдыстарды пісіру панеліне көлденең немесе тігінен қойыңыз.
2. Пісіру аймағының көрсеткішін түртіңіз.
3. басыңыз.
4. Гриль теппаньяки үшін символды таңдау үшін саусақпен жоғары қарай жылжытыңыз.
Теппеняки грильінің мөлшеріне және оның жұмыс аймағындағы жағдайына байланысты тек қол жетімді символдар көрсетіледі.

Таңба	Күй
	Тік: екі ыстық пісіру аймағы
	Тік: орташа температураға дейін қыздырылған төменгі пісіру аймағы
	Тік: жоғары қыздырумен қыздырылған жоғарғы пісіру аймағы
	Көлденең: екі ыстық пісіру аймағы
	Көлденең: оң жақ пісіру аймағы ыстық
	Көлденең: сол жақ пісіру аймағы ыстық

5. ✓ басыңыз.

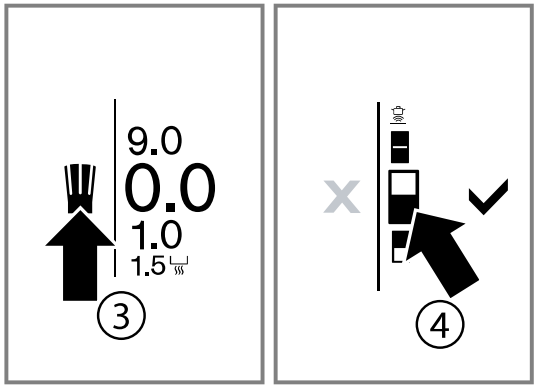

6. Параметрлер аймағында қажетті қуат деңгейін таңдаңыз.

✔ Дисплейде гриль теппаньякиге таңдалған қыздыру деңгейінің сәйкестігі көрсетіледі. Конфоркада қыздыру деңгейі орнатылмаған жоқ жағдайда, ≋ көрсетіледі.

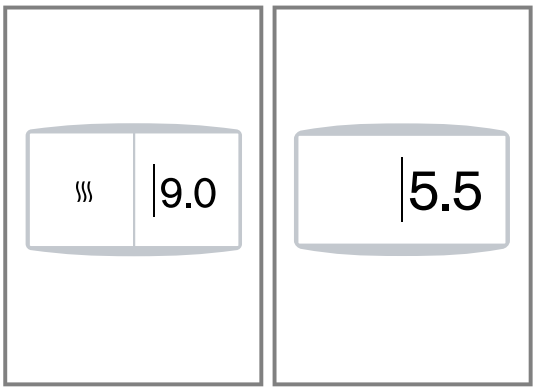

18.3 Теппеняки функция үшін қыздыру деңгейін өзгерту.

1. Орнатылған қыздыру деңгейін түртіңіз.
2. Қуаттың қажет деңгейі таңдалмағанша саусақпен жоғары немесе төмен сырғытыңыз.

Ескертпе: Теппаньяки жайын өзгерту кезде конфорканың индикаторында сәйкес параметрін таңдаңыз.

18.4 Теппеняки функциясын өшіру

1. Қыздыру деңгейін түртіңіз.
2. ▮ басып және баптау аумағында басқа ыдыс режимін таңдаңыз.
3. ✓түймесін түртіңіз.

19 Балалардан сақтау жүйесі

Құрылғы балалар қауіпсіздігіне арналған бұғаттау жүйесімен жабдықталған. Балаларға арналған құлып балаларға плитаны өздігінен қосуға мүмкіндік бермейді.

Ескертпе: Егер электр плитасы қосылса, сіз балалардан қорғайтын құлыпты іске қоса алмайсыз

19.1 Балалаларды қорғау жүйесін белсендіріңіз

Талап: Пісіру панелі іске қосылып тұруы керек.

▸ 🔒 түймесін шам. 4 секунд бойы басып тұрыңыз.
✔ 🔒 жанып тұр
✔ Пісіру панелі құлыптанған.

19.2 Балалардан қорғау жүйесін сөндіру

Талап: Пісіру панелі іске қосылып тұруы керек.

▸ 🔒 түймесін шам. 4 секунд бойы басып тұрыңыз.
✔ 🔒 жанып тұр
✔ Құлып ашылады.

19.3 Балалардан қорғау жүйесін автоматты түрде сақтау

Бұл функция балаларды қорғау жүйесін автоматты пісіру панелінің әр өшкенінен соң белсендіреді.

Белсендіру мен өшіру
Автоматты түрде балалардан қорғау жүйесін негізгі параметрлерде іске қосу мүмкін. →*Бет 23*

Ескертпе: Балалардан автоматты түрде қорғау функцияны өшіру үшін 🔒 символды түртіңіз және 4 секунд ұстап тұрыңыз.

20 Пауза функциясы

Пауза функциясы белсенді болған кезде таңдалған параметрлер сақталады, бірақ қуат деңгейі қолданылмайды және белгіленген пісіру уақыттары тоқтатылады.
Егер таймер мен секундомер белсенді болса олар жұмыс жаса береді. Пауза функциясы белсенді болса, таймер уақытын өзгерту мүмкін емес.

Бұғаттаудың негізгі қосқышқа еш әсері жоқ. Пісіру панелін кез келген уақытта өшіру мүмкін.

20.1 Пауза функциясын қосу

- ▸ **II** басыңыз.
- ✔ Пісіру панелі 30 минутқа бұғатталады.
- ✔ Енді басқару панелінің бетін параметрлерді өзгертпей тазалау мүмкін.

20.2 Пауза функциясын өшіріңіз

- ▸ Функцияны 30 минут өткенге дейін өшіру үшін алдымен ▶, содан кейін растау үшін ✓ түртіңіз.

Ескертпелер

- Егер функция өшірілмесе, пісіру панелі 30 минуттан кейін автоматты түрде өшеді.
- Функция қосулы кезде ыдысты пісіру панелінін үстінде жылжытсаңыз, барлық параметрлер жоғалуы мүмкін.

21 Жеке апаттық айыру

Егер пісіру аймағы ұзақ уақыт бойы қосылып, параметрлер өзгеріссіз қалса, автоматты өшіру функциясы қосылады. Дисплейде хабар пайда болады және пісіру аймағы қызуды тоқтатады.

Дисплей мен пісіру аймағының параметрлерін өшіру үшін кез келген таңбаны түртіңіз.
✓ түймесін түртіңіз. Жылыту алаңының параметрлерін қайта орнатуға болады.

22 Негізгі орнату жүйесі

Сіз өзіңіздің қажеттіліктеріңізге сәйкес құрылғының негізгі параметрлерін реттей аласыз.

22.1 Негізгі параметрлерге шолу

Белгі	Установки	Сипаттамалары мен опциялар
	Көрсеткіш жарықтығы	Сенсорлық диспледі жарықтылығын өзгертіңіз.
G	Бастау экраны	Плита қосулы кезде бренд логотипінің көрсетілу-көрсетілмейтінін орнатуға болады.
	Дыбыстар	Құрылғы шығаратын ескерту дыбыстарын орнатуға болады.
kW	Қуатты шектеу	Электр плитасының қосылу шарттарына сәйкес плитаның жалпы қуатын шектеу.
	Кәсіби тамақ пісіру	Пісіру аймақтарының алдын ала орнатылған қуат деңгейлерін өзгертуге болады.
	Динамикалық пісіру	Пісіру аймақтарының алдын ала орнатылған қуат деңгейлерін өзгертуге болады.
	Пісіру ыдысы үшін динамикалық пісіру	Пісіру аймақтарының алдын ала орнатылған қуат деңгейлерін өзгертуге болады.
CAL	Қайнау нүктесін реттеу	Қайнау температурасын реттеу үшін сіз тұратын жердегі теңіз деңгейінен биіктікті енгізіңіз.
	Пісіру сенсорын қосыңыз	Сымсыз пісіру сенсоры мен басқару панелі арасында байланыс орнатыңыз.
	Температура пішіні	Температура форматты өзгертіңіз.
ABC	Тіл	Дисплейде аспаптар тілін өзгертіңіз.
	Бастау режимі	Пісіру панелі қосылатын тағам дайындау режимін таңдаңыз.
i	Құрылғы нөмірі және өндіру күні	Құрылғы туралы ақпаратты таба аласыз.
	Автоматты қалпына келтіру	Өшірілгеннен кейін құрылғы соңғы пайдаланылған баптауларды қанша уақыт есте сақтайтынын орнатыңыз.
	Алдын ала орнатылған параметрлер	Барлық баптауларды зауыттық әдепкі мәндерге қайтарыңыз.
	Демо режимі	Пісіру панелінде көрсету режимі. Пісіру панелі қосылады, бірақ пісіру аймақтары қызбайды.
	Балалардың қауіпсіздігі үшін бұғаттау жүйесі	Пісіру панелін байқаусызда қосылып қалуға мүмкіндігінен пісіру панелің бұғаттайды.
	Пісіру панелінде негізделген сорғыштың басқару функциясы	Желдеткішті пісіру панелінен басқару үшін құрылғыларды жалпы үй желісіне бірігіп қосып немесе желдеткіш пен пісіру панелімен тікелей байланыс арқылы жүзеге асырылады. .

Белгі	Установки	Сипаттамалары мен опциялар
@	Үй желісі	Пісіру панелін сымсыз үй желісінде автоматты түрде немесе WPS арқылы қолмен тіркеңіз.

22.2 Негізгі реттеулерді өзгерту

Талап: Барлық конфоркалар өшірілген.
1. түймесін түртіңіз.
✔ Негізгі параметрлер мәзірі көрсетіледі.
✔ Көрсетілген бірінші параметр - жарықтық параметрі.
2. Басқа параметрді таңдау үшін, саусақпен оңға немесе сол жаққа өткізіңіз.
3. Параметрді өзгерті үшін түртіңіз.
4. Өзгертулерді растау үшін, ✓ түртіңіз.
5. Өзгерістерді алып тастау үшін ✗ түртіңіз.

22.3 Негізгі параметрлер жүйесіне шығу

▸ Негізгі қосқышты басыңыз ⏻.

23 Қуатты шектеу

Осы функция көмегімен пісіру панелінің жалпы қуатын реттеп алу мүмкін.
Пісіру панелінде зауыттық параметрлері бар. Пісіру панелінің максималды қуат мәнің зауыттық тақтайшасында табасыз. Бұл функция көмегімен сіз құрылғының параметрлерін әрбір нақты электр қондырғыларының талаптарына сәйкес келтіресіз.
Бұл параметрден асып кетпеу үшін пісіру панелі қажет қуатты белсенді қыздыру аймақтарына автоматты түрде таратады.

PowerManager функциясы белсенді болған кезде, конфорканың қуаты уақытша номиналдан төмен түсуі мүмкін. Егер конфорка қосулы болса және максималды қуатқа жетсе, дисплейде хабарлама пайда болады. Құрылғы максималды мүмкін қуаттылық деңгейін өз бетімен реттейді және таңдайды.
Не істеу керек екенін Негізгі параметрлер тарауынан табасыз →*Бет 23*

24 Home Connect

Бұл құрылғы желімен жұмыс істей алады. Құрылғыңызды мобильді терминалмен байланыстырып, функцияларды Home Connect бағдарламасы арқылы басқарыңыз, негізгі параметрлерді өзгертіңіз немесе ағымдық жұмыс жағдайын бақылаңыз.
Home Connect қызметтері әр елде қолжетімді бола бермейді. Home Connect функциясының қолжетімділігі еліңізде Home Connect қызметтерінің қолжетімділігіне байланысты. Оған қатысты мәліметтерді төменнен таба аласыз: *www.home-connect.com*.
Home Connect қосымшасы толық кіру процесі бойынша нұсқау береді. Нұсқауларды орындап, Home Connect қосымшасындағы ескертулерге мән беріңіз.

Ескертпелер
- Осы пайдалану бойынша нұсқаулықтың қауіпсіздік техникасының нұсқауларын ескеріңіз және құралды Home Connect қосымшасы арқылы басқару барысында олардың орындалуын қамтамасыз етіңіз. → *"Қауіпсіздік", Бет 2*
- Құрылғыдағы басқару панелінің басымдылығы әрдайым жоғары болады. Осы уақытта Home Connect бағдарламасы арқылы басқару мүмкін емес.
- Желілік дайындық жұмысы үшін құрылғыңыз үшін макс. 2 Вт керек болады.

24.1 Home Connect реттеу

Талаптар
- Құрал қосулы және электржелісіне қосулы болу керек.
- Егер сізде смартфон сияқты iOS немесе Android операциялық жүйесінің соңғы нұсқасы бар мобильді құрылғы.
- Құрылғы орнатылған жерде WLAN үй желісінен (Wi-Fi) сигнал қабылданады.
- Мобильді құрылғы мен құрылғы үй желісінің Wi-Fi сигналының ауқымында орналасқан.

1. Келесі QR-кодын сканерлеңіз.

Home Connect қолданбасын орнату және құрылғыны қосу үшін QR кодын пайдалануға болады.
2. Қолданбадағы нұсқауларды Home Connect орындаңыз.

24.2 Home Connect Параметрлерге шолу

Пісіру панелінің негізгі параметрлерінде Home Connect үшін желі параметрлерін орната аласыз.
Егер пісіру панелі үй желісіне қосылмаған, пісіру панелінде "Қосылым" параметр пайда болады. Пісіру панелі үй желісіне қосылған кезде барлық басқа параметрлерді көрсетеді.

Таңба	Реттеу	Сипаттамалары мен опциялар
ᯤ	Байланыс	WLAN желісін қосыла немесе ажыратыла аласыз.

Таңба	Реттеу	Сипаттамалары мен опциялар
	Қосымшамен байланыстыру	Сіз пісіру панелін бір немесе бірнеше Home Connect аккаунтарға қосыла аласыз.
	Бағдарлама арқылы реттеу	Сіз пісіру бойынша параметрлерді Home Connect қосымшадан құралыңызға жіберуге болады ма деп, ақпаратты орната аласыз.
⊗	Желі параметрлерді өшіріңіз	Үйдегі сымсыз желіне сақталған қосылымдарды әрдайым жоюға болады.

24.3 WLAN таңбалары

Негізгі аумағында WLAN индикациясы Home Connect сервердің қолжетімділігіне және қосылудың күйіне байланысты болып өзгереді .

Таңба	Сипаттама
	Сымсыз үй желісі WLAN қолжетімді, Home Connect қосымшада берілген параметрлері белсендірілген.
	Сымсыз үй желісі WLAN қолжетімді, Home Connect қосымшада берілген параметрлері өшірулі.
	Пісіру панелі Home Connect серверге қосылмаған, Home Connect қосымшада берілген параметрлері белсендірілген
	Пісіру панелі Home Connect серверге қосылмаған, Home Connect қосымшада берілген параметрлері өшірулі.
	Пісіру панелі желіге қосылмаған, Home Connect қосымшада берілген параметрлері белсендірілген.
	WLAN қосылымы қолжетімді,Home Connect қосымшада берілген параметрлері өшірілген.
	Қашықтан қызмет көрсету өтуде, WLAN қосылымы қолжетімді.
	Қашықтан қызмет көрсету өтуде, WLAN қосылымы өшірулі.

24.4 Желі қосылымын өшіру

- Негізгі параметрлерге өтіп, «Желілік қосылымды өшіру» опциясын таңдаңыз.

✔ WLAN (N) қосылымы үзілген.

24.5 Home Connectқосымшасы арқылы параметрлерді өзгертіңіз

Home Connectбағдарламасының көмегімен сіз пісіру панельдерінің параметрлерін өзгерте аласыз және оларды пісіру панеліне жібере аласыз.

Талаптар

- Пісіру панелі сымсыз үй желісіне және қосымшаға қосулы Home Connect.
- Пісіру панелін Home Connect қосымша арқылы баптау үшін "Қосымша арқылы баптау" негізгі нұсқаулықты қосу керек. Жеткізу жағдайында негізгі параметр қосылады. Егер параметрлерді өткізу өшірілген болса, Home Connect қосымшасында тек пісіру панелінің жұмыс күйлері көрсетіледі.

- Home Connectқосымшасында параметрлерді реттеу процессін орындаңыз және оны пісіру панеліне жіберіңіз.
  Бағдарламада Home Connect нұсқауларды орындаңыз.
  Home Connectбағдарламасынан пісіру панеліне жіберілген параметрлерді пісіру панелінде растау керек.

✔ Пісіру туралы параметрлері ысыту аймағына берілген кезде, дисплейде хабарлама пайда болады.

24.6 Software update (Бағдарламалық жасақтаманы жаңарту)

Бағдарламалық құралды жаңарту функциясы құрылғыдағы бағдарламалық құралды жаңартады, мысалы: оңтайландыру, ақаулықтарды жою, қауіпсіздікке қатысты жаңартулар және қосымша функциялар мен қызметтер үшін.
Міндетті шарт - сіз тіркелген
Home Connect пайдаланушысыз, қосымшаны мобильді құрылғыға орнатып, Home Connect серверге қосылдыңыз.
Как только обновление программного обеспечения будет доступно, вы будете проинформированы через приложение Home Connect и сможете запустить обновление программного обеспечения через приложение. Сәтті жүктеуден соң орнатуды
Home Connect қосымшасы арқылы іске қосуыңыз мүмкін, егер WLAN (WiFi) үй желіде тұрсаңыз.
Орнатудың сәтті аяқталғандығы туралы ақпаратты Home Connect қосымшасы арқылы аласыз.
Бағдарламаның ағымдағы нұсқасын тиісті тұрмыстық құрылғының құрылғы туралы ақпарат бөліміндегі Home Connect қолданбадан табуға болады.

Ескертпелер

- Бағдарламалық жасақтаманы жаңарту екі қадамнан тұрады.
  – Бірінші қадам - жүктеп алу.
  – Екінші қадам - құрылғыға орнату.
- Жүктеу кезінде құралды пайдалануыңызға болады. Бағдарламадағы жеке параметрлер арқылы бағдарламалық жасақтама жаңартуын автоматты ретте да жүктеуге болады.
- Орнату бірнеше минутты алады. Орнату процесінде сіз құрылғыны пайдалана алмайсыз.
- Егер жаңарту қауіпсіздікке тиісті болса, жылдам орнатуды орындау ұсынылады.

24.7 Қашықтық диагностика

Қашықтықтан диагностика жасату үшін қызмет көрсету орталығына хабарласқан болсаңыз, құрылғыңыз серверге жалғанған жағдайда олар сіздің құрылғыңызға қашықтықтан жүргізілетін диагностика Home Connect арқылы байланыса алады, ал қашықтықтан жасалатын диагностика қолданушылар елінде қолжетімді.

Кеңес: Қосымша ақпарат пен сіздің еліңіздегі қашықтықтан жүргізілетін диагностикаға қосылу

жөніндегі нұсқауларды алу үшін, Сервис / Жергілікті веб-сайттағы қолдау: *www.home-connect.com* тарауын қараңыз.

24.8 Деректеді қорғау

Деректерді қорғау нұсқауларын ескеріңіз.

Құрылғыңыз интернетте негізделген үй желісіне алғашқы рет қосылғанда, құрылғыңыз деректердің төмендегі санаттарын Home Connect серверіне өткізеді (алғашқы тіркелу):

- Бір мәнді құрылғыны тану (құрылғы кілттері мен құрылған Wi-Fi коммуникациялық модульдің MAC мекенжайын қамтитын).
- Wi-Fi коммуникациялық модульдің қауіпсіздік сертификаты (байланысты ақпараттармен қолдау үшін).
- Үй құрылғысының ағымдық бағдарламалық жасақтама мен аппараттық жабдықтау нұсқасы.
- Мүмкін зауыттық параметрлерге оралудың күйі.

Осы алғашқы тіркелу Home Connect функцияларының пайдалануын дайындап Home Connect функцияларын алғашқы рет пайдалануды қалағаныңызда керек болады.

Ескертпе: Home Connect функциялары тек Home Connect бағдарламасымен байланыста ғана пайдалы болуын ескеріңіз. Деректерді қорғау туралы ақпаратты Home Connect бағдарламасында шақыру мүмкін.

25 Пісіру панелінде негізделген құбыр басқару функциясы

Пісіру панелі мен сорғыш Home Connect қосылған болса, құрылғыларды Home Connect қолданбасында қосыңыз. Ол үшін екі құрылғыны да Home Connect желісіне қосып, қосымшадағы нұсқауларды орындаңыз.

Ескертпелер

- Бу тарту құбырындағы басқару әрдайым басымдылығы жоғары болады. Мұндай жағдайда пісіру панелінде орналасқан ауа сору құбырын бір уақытта қатар басқару мүмкін болмайды.
- Бу тарту құбырына Сіз тек қосымша Home Connect арқылы қосыла аласыз.

25.1 Home Connect параметрлерді кетіру

Егер құрылғыны үйдегі сымсыз желіге (Wi-Fi) қосуда қиындықтар туындаса немесе құрылғыны басқа үйдегі сымсыз желіге (Wi-Fi) тіркеуді қаласаңыз, зауыттық параметрлерге Home Connect қайта келтіруге болады.

Ескертпе: Егер сіз Home Connect параметрлерді қалпына келтірсеңіз, пештің сорғышының қосылымы да ажыратылуы мүмкін.

1. Негізгі параметрлерді ашу үшін 🔧 басыңыз.
2. Тізім бойынша жылжып, орнату түймесін түртіңіз ✣"Желдеткішпен басқару".
3. ⊗ "Желдеткішті басқаруды тоқтатыңыз" таңдап ✓ көмегімен растаңыз..

25.2 Пісіру панеліні арқылы сорғышты басқару

Пісіру панелінің негізгі параметрлерінде бу тарту құбырының жұмысын пісіру аймағының немесе бөлек пісіру өрістерінің қосылуына немесе өшуіне байланысты реттеуге болады.
Пісіру панелінің басқару элементтері арқылы қосымша параметрлерді орнатуға болады.

Вентиляторды реттеу

1. Басты терезеде ✣ түртіңіз.
2. Реттеу аймағында желдеткіш деңгейін таңдаңыз. Келесі параметрлерді баптауға мүмкін болады:

0	Желдеткіш өшірулі.
1, 2, 3	Желдеткіш деңгейлері: төмен, орташа, жоғары
»	Қарқынды режим

Таңдалған желдеткіштің параметріне байланысты келесі опциялар көрсетіледі:

A	Автоматты режим
◴	Желдеткіштің тоқтау уақыты
U	Белгісіз жұмыс

✔ Басты терезеде ✣ белгінін қасында таңдалған режимі пайда болады.

Желдеткішті өшіру

▸ Желдеткіштің жұмыс режимін 0 таңдаңыз.

Автоматты режимді қосу

1. Басты терезеде ✣ түртіңіз.
2. Опцияны таңдаңыз ✣"Желдеткішті басқару функциясы".
3. Опцияны таңдаңыз A"Автоматты түрде".

✔ Сорғыштың сенсорлық параметріне байланысты құрылғы түтінді анықтағаннан кейін желдеткіш автоматты түрде қосылады.

Ескертпе: Қосымша ақпаратты сорғышты пайдалану туралы нұсқаулықта таба аласыз.

Автоматты режимді өшіру

1. Басты терезеде ✣ түртіңіз.
2. Желдеткіштің басқа жұмыс режимін таңдаңыз.

Құбыр шамын реттеу

Құбырдың шамын пісіру панелінің басқару аймағы арқылы қосу және өшіру.

1. Басты терезеде ✣ түртіңіз.
2. Опцияны таңдаңыз ☼ "Жарықтық".
3. Жарықтық деңгейін таңдаңыз.

✔ Таңдалған негізгі параметрлерге байланысты шам пісіру аймағымен бірге автоматты түрде қосылады немесе өшіріледі..

25.3 Сорғыш параметрлеріне шолу

Пісіру панелінің негізгі параметрлерінде бу тарту құбырының жұмысын пісіру аймағының немесе бөлек пісіру өрістерінің қосылуына немесе өшуіне байланысты реттеуге болады.
Параметрлер дисплейде құрылғы сорғышқа жалғанған кезде ғана көрсетіледі.

Реттеу[1]	**Таңдау**	**Сипаттама**
	Автоматикалық басқару	Желдеткіштің жұмыс режимін сорғыш пісіру панелімен бірге автоматты түрде қосылған кезде орнатуға болады.
	Қосымша жұмыс функциясы	Пісіру панелің сөндіргеннен кейін желдеткіштің жұмыс істейтінін және оның қалай жұмыс істейтінін орнатуға болады.
	Жарықтық	Сорғыштың шамы пісіру панелімен автоматты түрде қосылып тұрғанда, сіз шам жарықтығын реттей аласыз.
	Көмекші жарықтың автоматты түрде өшіру	Сорғыштың шамын пісіру панелімен бірге автоматты түрде сөнетін етіп қоюға болады.
	Ауа тартуды басқаруды ажырату	Бұл параметр арқылы сіз үй желісіне және пештің сорғышқа сақталған байланыстарды қалпына келтіре аласыз.

26 Тазалау және күту

26.1 Тазалау құралы

Тиісті тазартқыш заттар мен әйнек қырғыштарды тұтынушыларға қызмет көрсету орталығынан, интернет-дүкеннен немесе дүкеннен алуға болады.

БАЙҚА
Жарамсыз тазалағыш құралдар құрылғының беттерін зақымдауы мүмкін.
- Ешқашан жарамсыз тазалағыш құралдарды қолданбаңыз.
- Пісіру панелі суымағанша, ешқандай тазалағыш құралдарды пайдаланбаңыз. Бұл үстіңгі беттерде іздердің пайда болуына әкелуі мүмкін.

Жарамсыз тазалағыш құралдар
- Сұйытылмаған тазалағыш құрал
- Ыдыс жуатын машинаға арналған тазалағыш құрал
- Қажақ ұнтағы
- Агрессивті тазартқыштар, мысалы, тұмшапешке арналған спрей немесе дақ кетіргіш
- Бетті қыратын ысқыштар
- Жоғары қысымды тазалағыштар және буағындық тазалағыштар

26.2 Пісіру панелін тазалау

Пісіру қалдықтары жанып кетпес үшін әр қолданғаннан кейін конфорканы тазалаңыз.

Талап: Пісіру панелі өшірулі болуы керек. Қант, күріш крахмалы, пластик немесе алюминий фольға дақтары қалған болса, пісіру панелінің сууына жол бермеңіз.
1. Шыныға арналған қырғышты пайдаланып ауыр кірді кетіріңіз.
2. Пісіру панелін шыны керамикалық тазартқышпен тазалаңыз.
   Тазалау құралының орамасындағы нұсқаулықтарды орындаңыз.

   Кеңестер
   - Шыны керамикаға арналған арнайы губкамен тазалаудың жақсы нәтижелеріне қол жеткізуге болады.
   - Ыдыс түбін таза ұстасаңыз, плитаның беті жақсы күйде қалады.

26.3 Профильдерді тазалау

Пайдаланғаннан кейін профильдерде кір немесе дақтар болса, оларды тазалаңыз.

Ескертпе: Шыны қырғыштарды қолданбаңыз.
1. Жылы сабынды сумен және жұмсақ шүберекпен тазалаңыз.
   Жаңа кеуекті салфеткаларды пайдаланар алдында мұқият жуыңыз.
2. Жұмсақ шүберекпен құрғатыңыз.

[1] Құрылғы жабдықталуына сай

27 ЖҚС

27.1 Қолдану

Сұрақ	Жауап
Дисплей тақтасында ешбір сурет жоқ.	▪ Жарықтығы дұрыс емес орнатылған. Дисплейге жоғарыдан қараңыз және негізгі параметрлер арқылы жарықтылықты реттеңіз. Берілген баптаулар туралы қосымша ақпаратты тарауынан таба аласыз. → *"Негізгі орнату жүйесі", Бет 23*
Негізгі дисплейде ескерту хабары пайда болады және дыбысты сигнал беріледі.	▪ Басқару панелінен сұйықтықтарды немесе тағам қалдықтарын алып тастаңыз. Басқару панелінде жатқан барлық заттарды алып тастаңыз. Дыбыстық сигналды өшіру жолын "Негізгі параметрлер" тарауынан табуға болады. →*Бет 23*

27.2 Шуылдар

Сұрақ	Жауап
Пісіру кезінде неге шуылдар естіледі?	▪ Пісіру ыдысының сапасына байланысты пісіру панелің пайдалану кезінде шуылдар пайда болуы мүмкін. Бұл шуылдар қалыпты болып индукциялық технологияға байланысты. және ақаулықты көрсетпейді
Қандай шулар пайда болуы мүмкін және шулардың маңызы қандай?	▪ **Трансформаторға ұқсас төмен шуыл:** жоғары қыздыру деңгейін пайдаланып пісіру кезінде пайда болады. Шу жоғалады немесе қызу параметрі төмендеген сайын тыныш болады ▪ **Төмен ызыл:** Ыдыс тым кішкентай немесе индукцияға жарамсыз болуы мүмкін. Ыдысты жұмыс аймағындағы басқа орынға жылжытыңыз немесе үлкенірек ыдысты пайдаланыңыз. ▪ **Әлсіз ысқырық:** ыдыс-аяқ бос болса пайда болады. Ыдыс-аяққа су немесе тамақ салғанда шу жоғалады. ▪ **Сатыр-сұтыр:** көп қабатты материалдардан жасалған ыдыстарды пайдалану кезінде немесе әртүрлі мөлшердегі және материалдардағы ыдыстарды қолданған кезде пайда болады. Шуылдың қаттылығы тағамның көлемі мен әзірлеу түріне байланысты түрлі болуы мүмкін. ▪ **Жоғары дыбыстық ысқырықтар естіледі:** ең жоғары конфорканы екі ыстық конфорканы бір уақытта қолданған кезде пайда болуы мүмкін. Қыздыру деңгейін төмендеген сайын дыбыстық ысқырықтар жоғалады немесе тыныш болады. ▪ **Желдеткіш шуыл:** пісіру панелі жоғары температурада жанатын желдеткішпен жабдықталған. Егер анықталған температура әлі өте жоғары болса, желдеткіш пісіру панелі сөндіргеннен кейін де жұмыс істей алады, ▪ **Шерту:** Ыдыс іске қосылғанда немесе жылжытылғанда мерзімдік шерту - мүлдем қалыпты. Кейде пісіру ыдыстарына ешқандай қатысы жоқ басқа мүлдем кездейсоқ шулар болуы мүмкін.

27.3 Ыдыстар

Сұрақ	Жауап
Индукциялық пісіру панеліне қандай ыдыс-аяқ қолайлы?	▪ Индукцияға қай ыдыс қолайлы екендігі туралы ақпаратты "Жарамды ыдыс" тарауынан табуға болады. →*Бет 6*
Неге пісіру панелін қоса алмай жатырмын?	▪ Пісіру ыдысы индукциялық пісіру үшін жарамды болуын қамтамасыз етіңіз. Пісіру ыдысының түрі, өлшемі және орны туралы қосымша ақпаратты "Жарамды ыдыс" тарауынан табуға болады. →*Бет 6*
Неге пісіру ыдысы тым ұзақ қызады, немесе неге жоғарғы қуат деңгейіне қойылса да, ол жеткілікті деңгейде жылымайды?	▪ Пісіру ыдысы индукциялық пісіру үшін жарамды болуын қамтамасыз етіңіз. Пісіру ыдысының түрі, өлшемі және орны туралы қосымша ақпаратты "Жарамды ыдыс" тарауынан табуға болады. →*Бет 6*
Сенсорлық диспейінде орналасқан ыдыс суреті, ыдыс мөлшері мен пішіні қамтып көрсетпейді.	▪ Жұмыс аймағында 8-ден астам пісіру ыдыстары бар. Пісіру ыдыс тым кішкентай: диаметрі 90-340 мм болатын ыдысты пайдалану ұсынылады. Үлкенірек немесе индукциялық ыдыстарды пайдаланыңыз немесе жұмыс аймағындағы ыдыстардың орналасуын өзгертіңіз. Индукцияға қай ыдыс қолайлы екендігі туралы ақпаратты "Жарамды ыдыс" тарауынан табуға болады. →*Бет 6*

Сұрақ	Жауап
Жұмыс аймағында сенсорлық дисплейде көрсетілмейтін ыдыстар бар.	▪ Жұмыс аймағында 8-ден астам пісіру ыдыстары бар. Пісіру ыдыс тым кішкентай: диаметрі 90-340 мм болатын ыдысты пайдалану ұсынылады. Үлкенірек немесе индукциялық ыдыстарды пайдаланыңыз немесе жұмыс аймағындағы ыдыстардың орналасуын өзгертіңіз. Индукцияға қай ыдыс қолайлы екендігі туралы ақпаратты "Жарамды ыдыс" тарауынан табуға болады. →*Бет 6*
Жұмыс аймағында екі ыдыс бар, бірақ олар сенсорлық дисплейде біреу ретінде көрсетіледі.	▪ Егер екі ыдысты бір-біріне тым жақын орналастырсаңыз, олар сенсорлық дисплейде бір элемент ретінде көрсетілуі мүмкін. Екі элементті сенсорлық дисплейде жеке көрсетілгенше бір-бірінен жылжытыңыз.
Жұмыс аймағында бір ыдыс бар, бірақ сенсорлық дисплейде екі немесе одан да көп ыдыс көрсетіледі.	▪ Мүмкін, ыдыстың түбі деформацияланған немесе таңбаланған немесе индукция көмегімен ыдыс-аяқ пісіруге арналмаған. Ыдыстардың түбінің қисық емес екеніне көз жеткізіп, ыдыстарды қайтадан жұмыс аймағының бетіне қойыңыз. Индукцияға қай ыдыс қолайлы екендігі туралы ақпаратты "Жарамды ыдыс" тарауынан табуға болады. →*Бет 6*
Жұмыс аймағындағы барлық ыдыстарды қолдануға болмайды.	▪ Жұмыс алаңына 8 ыдысқа дейін орналастыруға болады, бірақ жұмыс алаңында біркелкі бөлінген 6 ыдыста бір уақытта ғана пісіруге болады. Пісіру ыдысының түрі, өлшемі және орны туралы қосымша ақпаратты "Жарамды ыдыс" тарауынан табуға болады. →*Бет 6* ▪ Әр жағынан ыдыстың 3 затты қолдануға болады. Егер ыдыс пісіру панелінің орталық бөлігінде болса немесе ыдыс тым үлкен болса, бұл белсенді ыдыс-аяқ заттардың санын шектейді. Пісіру ыдысының түрі, өлшемі және орны туралы қосымша ақпаратты "Жарамды ыдыс" тарауынан табуға болады. →*Бет 6* ▪ Ыдыс индукциялық қыздыруды қолданып пісіруге жарамайды. Дисплейде жарамсыз ыдыстардың жанында пайда болады ⊖. Пісіру ыдысының түрі, өлшемі және орны туралы қосымша ақпаратты "Жарамды ыдыс" тарауынан табуға болады. →*Бет 6* ▪ Құрылғының максималды қуат тұтынуы асып кеткен немесе Қуатты шектеу функция өшірілген. Құрылғы қосылымын тексеріңіз және Қуатты шектеу функцияны дұрыс орнатыңыз.
Қуат деңгейін жоғарылату мүмкін емес.	▪ Құрылғының максималды қуат тұтынуына жетті немесе Қуатты шектеу функция өшірілді. Пісіру панелінде ыдыс орнын өзгертіңіз. Құрылғы қосылымын тексеріңіз және Қуатты шектеу функцияны дұрыс орнатыңыз Оны белсендіру жолын негізгі параметрлер →*Бет 23* тарауында біліп аласыз
Пісіру панелі қолжетімді емес.	▪ Құрылғының максималды қуат тұтынуына жетті немесе Қуатты шектеу функция өшірілді. Ыдыс заттардың қуат деңгейін азайтыңыз немесе өшіріңіз. Жұмыс аймағында пісіру панелінде ыдыс орнын өзгертіңіз. Құрылғы қосылымын тексеріңіз және Қуатты шектеу функцияны дұрыс орнатыңыз. Қуатты шектеу →*Бет 24*
Интенсивті пайдалану кезінде пісіру уақыты артады.	▪ Бұл ішкі қорғаныс механизмдерінің пісіру панелінің қатты қызып кетуіне жол бермейтіндігіне байланысты болуы мүмкін. Ыдыс-аяқтың орнын өзгертуге тырысыңыз.
Ыдыс ішінде тегіс емес көпіршіктер пайда болады.	▪ Таңдалған қуат деңгейіне, ыдыс түріне немесе басқа ыдыс-аяққа байланысты біркелкі емес көпіршік пайда болуы мүмкін. Бұл температураға немесе пісіру процесіне әсер етпейді. Индукцияға қай ыдыс қолайлы екендігі туралы ақпаратты "Жарамды ыдыс" тарауынан табуға болады. →*Бет 6*

27.4 Тазалаңыз

Сұрақ	Жауап
Индукциялық пісіру панелін қалай тазалау керек?	▪ Оңтайлы нәтижеге арнайы шыны керамиканы тазалау құралымен жетуге болады. Жуғыш заттарды, ыдыс жуу машинада пайдаланатын жуғыш заттарды, концентрацияланған жуғыш заттарды немесе қатты майлықтарды қолданбаңыз. Қосымша ақпаратты осында тауып аласыз . → *"Тазалау және күту", Бет 27*

27.5 Үй желісі

Сұрақ	Жауап
Неге маршрутизатордағы WPS түймесін басқаннан кейін пісіру панелді үй желісіне қоса алмаймын?	▪ Автоматты түрде қосылу опциясын таңдаған соң келесі 2 минут ішінде үй желісінің маршрутизаторыда WPS фукциясын белсендіріңіз. Егер уақыт өтсе қайтадан байланыстыру процессін іске қосыңыз. Мәселелер жойылмаса, зауыттық параметрлерді қалпына келтіріңіз. Көрсеткішін белсендіру жолын негізгі параметрлер тарауында біліп аласыз. → *Бет 23*
Home Connect жүйесіне мобилді құрылғынан неге тіркеу жасауға шықпайды?	▪ Қосылу үшін SSID және Home Connect кілтін пайдаланыңыз. Барлық таңбалардың дұрыс енгізілгеніне және үлкен және кіші әріптермен жазылған емле ескерілгеніне көз жеткізіңіз.

28 Ақауларды жою

Құрылғыдағы елеусіз ақаулықтарды өз бетіңізбен жоюға болады. Қызмет көрсету орталығына хабарласпас бұрын ақаулықты жою бойынша ақпаратты қарап шығыңыз. Осылайша қажетсіз шығындардың алдын аласыз.

Кеңес: Автоматты бағдарламалық құрал жаңартуларын алу үшін құрылғыны Home Connect қолданбасына тұрақты түрде қосыңыз. Соның көмегімен қателер түзетіледі, өнімділік артады және жаңа мүмкіндіктер қосылады.

⚠ ЕСКЕРТУ – Жарақаттану қаупі!
Тиісті болмаған жөндеулер қауіпті болып табылады.
- Тек қана білікті мамандар құрылғыны жөндеуі мүмкін.
- Егер құрылғыда ақау бар болса, қызмет көрсету орталығына хабарласыңыз.
  → *"Сервистік қызмет көрсету", Бет 32*

⚠ ЕСКЕРТУ – Электрик тоқ соғу қатері бар!
Тиісті болмаған жөндеулер қауіпті болып табылады.
- Құрылғыдағы жөндеу жұмыстарын тек білікті мамандар орындай алады.
- Құрылғыны жөндеу үшін тек түпнұсқа бөлшектері ғана пайдаланылуы мүмкін.
- Егер құрылғының желі қосу кабелі немесе қосқыш баусымы зақымдалса, оны өндірушіден немесе оның мүшелік қызметінен алынатын арнайы желі қосу кабелімен алмастыру қажет.
- Осы құрылғының желі кабелі зақымдалған күйде болса, оны білікті мамандар арқылы алмастыруы қажет.

28.1 Ескертулер

Егер ақаулық пайда болса, нұсқаулар, ескертулер немесе қателік хабарлары автоматты ретте дисплейде жанады.
Ақаулықты жою үшін сенсорлық дисплейдегі нұсқауларды орындаңыз. Қажет болса, қызмет көрсету қызметіне хабарласыңыз және қатенің нақты кодын хабарлаңыз.

Ескертпелер
- Егер қате пайда болса, онда құрылғы қуат үнемдеу режиміне ауыспайды.
- Құрылғының сезімтал бөліктерін қызып кетуден және тоқ соғуынан қорғау үшін пісіру панелі уақытша қуат басқышын төмендетуі мүмкін.

28.2 Дисплейде көрсетілген нұсқаулықтары

Ақаулық	Ақаулардың себебі және оларды жою
Пісіру панелі қосылмайды.	Тоқ ағымы тоқтатылды. ▸ Басқа электр аспаптарының көмегімен желіде тоқ көзі бар жоқ екенің тексеріңіз.
	Құрылғы электр схемасына сәйкес жалғанбаған. ▸ Құрылғыны электр схемасына сәйкес жалғаңыз.
	Электрониканың ақаулығы ▸ Мәселені шеше алмасаңыз, техникалық қолдау қызметіне хабарласыңыз.
Сенсорлық дисплейі жауап қайтармай бермейді немесе бұғатталған.	Басқару панелі ылғал немесе оны бір зат жауып тұр. ▸ Басқару панелін кептіріңіз немесе затты алып тастаңыз.
Қыздыру аймағының қыздыру деңгейі көбеймейді.	ПІсіру панелінің жалпы қуаты шектелген. ▸ «Максималды қуат шығыны» тарауында, негізгі параметр мәзірінде жалпы қуатын өзгертіңіз. ▸ Өте үлкен ыдыс-аяқ пісіру панелінің сол жартысындағы да максималды қуат деңгейіне әсер етуі мүмкін. Ыдыс- аяқты қайтадан орнатыңыз.

Ақаулық	**Ақаулардың себебі және оларды жою**
Сигнал үні	Сенсорлық дисплейде – бөгде зат. **1.** Шет затты алып тастап пісіру панелің қайтадан үйлестіріңіз. **2.** Ешқандай ыстық пісіру ыдысын басқару панеліне қоймаңыз.
Пісіру панелі әдеттен тыс әрекет етеді немесе басқару сигналдарына жауап беруді тоқтатады.	Электрониканың ақау пайда болды. **1.** Құралды сақтандырғыш немесе сақтандырғыш қорабындағы қауіпсіздік қосқышы арқылы өшіріңіз. **2.** Бірнеше секунд күтіп, құрылғыңызды тағы бір рет қосыңыз.
Бір немесе барлық пісіру аймақтары автоматты түрде өшірілді.	Электроника қызып кетті және барлық сәйкес қыздыру аймақтары сөнген.
	Басқару панелінің аумағында ыстық ыдыс бар. Электрониканы қорғау үшін конфорка өшірілген.
	Беті қызып кеткен конфорка жұмыс аймағын қорғау үшін өшіріліп тасталған.
Параметрлерді көшіру функциясы қосылмайды.	Электрониканың ақаулығы ▸ Қате туралы хабарламаны кетіру үшін кез келген батырманы түртіңіз. Параметрлерді растауфункциясын пайдаланбай, әдеттегідей пісіріңіз. Қызмет көрсету орталығына хабарласу.
E7010	Пісіру панелін үйдегі сымсыз желі немесе иіс тарту құбырымен байланыстыру мүмкін болмай тұр. **1.** Қателік индикациясын растаңыз, ол үшін кез келген сенсор аймағына саусағыңызды тигізіңіз. Байланысты орнатпай, әдеттегідей ас әзірлей берсеңіз болады. **2.** Егер ақаулық жойылмаса, техникалық қызмет маманына хабарласыңыз.
E8202	Пісіру сенсоры қызып кетті және конфорка өшті. ▸ Температура сенсоры жетерлік суығанша күтіп, функцияны қайта белсендіріңіз.
E8203	Пісіру сенсоры қызып кетті және барлық конфоркалар өшті. ▸ Пісіру сенсоры жұмыс істемей тұрған кезде, оны ыдыс-аяқтан алыңыз да, оны басқа конфоркаларынан немесе жылу көздерінен алыс қойыңыз. Конфорканы белсенді қылыңыз.
E8204	Пісіру сенсорындағы батарея заряды бітті. Келесіде тамақ пісіру процесі батарея қуаты біткен себептен тоқтап қалуы мүмкін. ▸ 3V CR2032 батареясын алмастыру. Қосымша ақпаратты тарауынан таба аласы → *"Батареяны алмастырыңыз", Бет 19*
E8205	Пісіру сенсорымен байланыс ажыратылды. ▸ Функцияны өшіріп, қайта қосыңыз.
E8206	Пісіру сенсоры бұзылған/ақаулы. ▸ Техникалық қызмет көрсету орталығына хабарласуға болады.
Сымсыз пісіру сенсорының индикаторы жанбай тұр.	Сымсыз пісіру сенсоры жауап бермейді және индикаторы жанбайды. ▸ 3V CR2032 батареясын алмастыру. Қосымша ақпаратты тарауынан таба аласыз. → *"Батареяны алмастырыңыз", Бет 19* ▸ Егер ақаулық жойылмаса, пісіру сенсорындағы белгіні 8-10 секунд басып ұстап, пісіру сенсорын пісіру панелімен байланыстырыңыз. Қосымша мәліметтерді алу үшін бөлімді қараңыз . → *"Сымсыз пісіру сенсорын қосу", Бет 18* ▸ Егер ақаулық жойылмаса, техникалық қызмет маманына хабарласыңыз.
Пісіру сенсордағы индикаторы екі рет жыпықтайды.	Пісіру сенсорындағы батарея заряды бітті. Келесіде тамақ пісіру процесі батарея қуаты біткен себептен тоқтап қалуы мүмкін. ▸ 3V CR2032 батареясын алмастыру. Қосымша ақпаратты тарауынан таба аласыз. → *"Батареяны алмастырыңыз", Бет 19*
Пісіру сенсордағы индикаторы үш рет жыпықтайды.	Пісіру сенсорымен байланыс ажыратылды. ▸ Пісіру сенсорындағы белгіні 8-10 секунд басып ұстап, содан кейін пісіру сенсорын пісіру панелімен қайтадан байланыстырыңыз.
E 9000/E9010	Жұмыс кернеуі қате болып қалыпты жұмыс аймағынан тыс. ▸ Энергия жабдықтаушысына хабарласыңыз.
U400/E9011	Пісіру панелі дұрыс қосылмаған. ▸ Пісіру панелін желіден ажыратыңыз. Пісіру панелін электр схемасына сәйкес жалғаңыз.
Конфоркалар қызбайды және ✂ пайда болады.	Демо режимі қосулы. **1.** Пісіру панелін электржеліден ажыратыңыз және бірнеше секундтан кейін қайтадан қосыңыз. **2.** 3 минут ішінде негізгі параметрлерде демонстрациялық режимін өшіріңіз.

28.3 Сіздің құрылғыңыз тудыратын, қалыпты шулар

Кейде индукциялық құрылғы ызылдау, ысқыру, сықырлау, желдеткіш шу немесе ырғақты шу сияқты шу немесе діріл шығаруы мүмкін.

29 Кәдеге жарату

29.1 Ескі құрылғыны кәдеге жарату

Қоршаған орта үшін қауіпсіз жолмен кәдеге жарату құнды материалдарды қайта өңдеуге мүмкіндік береді.

1. Желіге қосу кабелінің ашасын тартыңыз.
2. Еліге қосу сымын ажыратыңыз.
3. Құрылғыны қоршаған ортаны сақтайтын жолмен кәдеге жаратыңыз.
   Ағымдағы кәдеге жарату жолдары туралы мәліметтерді мамандандырылған дүкеннен және қоғамдық немесе қалалық әкімшіліктен біліп алыңыз.



Бұл тоңазытқыш Электр және электроникалық құралдардың қалдықтарына (WEEE) қатысты 2012/19/EU (ЕО) Еуропа заңнамасына сәйкес келетін таңбасымен белгіленген.

Бұл заңнама Еуропада құралдардың қалдықтарын қайтып алуын және қоршаған ортаны қорғап кәдеге жаратуын реттейді.

29.2 Аккумуляторларды/батареяларды кәдеге жарату

Аккумуляторларды/батареяларды қоршаған ортаны қорғау талаптарына сәйкес әрі қарай кәдеге жарату үшін өңдеуге жіберу керек. Аккумуляторларды/батареяларды тұрмыстық қоқыс қалдықтарымен бірге лақтырмаңыз.

- Аккумуляторларды/батареяларды қоқысқа экологиялық нормаларға сәйкес тастаңыз.

30 Сәйкестік мағлұмдамасы

Осымен BSH Hausgeräte GmbH құрылғының функционалдығы негізгі талаптарға және директиваның басқа тиісті ережелеріне Home Connect сәйкес келеді деп 2014/53/EU мәлімдейді.
RED сәйкестік туралы толық декларацияны Интернеттегі өнім парақшасының қосымша құжаттар алу бетінен *www.gaggenau.com* таба аласыз.

CE

2,4 ГГц диапазоны (2400-2483,5 МГц): макс.100 мВт
5 ГГц диапазоны (5150–5350 МГц + 5470–5725 МГц): макс. 50 мВт

	BE	BG	CZ	DK	KAZ	EE	IE	АҚ	ES
	FR	HR	IT	CY	LI	LV	LT	LU	HU
	MT	NL	AT	PL	PT	RO	SI	SK	FI
	SE	NO	CH	TR	IS	UK (NI)			
5 ГГц WLAN (Wi-Fi): тек бөлме ішінде қолдану үшін.									

AL	BA	MD	ME	MK	RS	UK	UA
5 ГГц WLAN (Wi-Fi): тек бөлме ішінде қолдану үшін.							

31 Сервистік қызмет көрсету

Құрылғыңызды сатып алғаннан кейін 15 жылға дейін тұтынушыларға қызмет көрсету орталығынан функционалдық маңызды және сақтауға келетін түпнұсқалық құрамдас бөлшектерді ала аласыз. Қосымша ақпарат алу үшін біздің тұтынушыларға қызмет көрсету орталығына хабарласыңыз.

Ескертпе: Қызмет көрсету орталығының қызметін пайдалану өндіруші кепілдігінің шарттары бойынша ақысыз болып табылады.

Еліңіздегі кепілдік мерзімі мен кепілдік шарттары туралы толық ақпарат алу үшін қоса берілген қызмет көрсету контактісі мен кепілдік шарттары құжатындағы QR кодын пайдаланыңыз, тұтынушыларға қызмет көрсету орталығына, елдегі сатушыларға хабарласыңыз немесе веб-сайтымызға кіріңіз.
Тұтынушыларға қызмет көрсету орталығының байланыс мәліметтерін QR кодын пайдалану арқылы қоса берілген тұтынушыларға қызмет көрсету контактілері мен кепілдік шарттары құжатында немесе веб-сайтта табуға болады.
Импорттаушы/Сапа шағымдарын қабылдайтын ұйым:
ЖШС «BSH Home Appliances (БСХ Хоум Аплайансэс)»,

050040, Қазақстан Республикасы, Алматы қ., Бостандық ауданы, Шағын ауданы КОКТЕМ-1, үй 15А, 5 этаж
e-mail: ala-infokz@bshg.com
Құрылғының қызмет ету мерзімі – 7 жыл.
Ақаулық анықталған жағдайда, Қазақстан Республикасы аумағында 5454 сервистік байланыс орталығына қоңырау шалыңыз (тек ұялы телефондар үшін).
Испанияда жасалған

31.1 Артикул нөмірі (E нөмірі) және өндіру нөмірі (ӨК)

Егер сервистік қызмет көрсету орталығына хабарлассаңыз, сізге құрылғының зауыттық тақтайшасындағы өнім нөмірі (E-Nr.) және өндіру нөмірі (FD) қажет болады.
Сіз өнімнің нөмірін (артикул №) сондай-ақ шыны қыш пісіру бетінен таба аласыз. Сонымен қатар, қызмет көрсеу индикацияның бейнелеу көрсетілімді (KI) мен зауыттық нөмірің (FD) негізгі параметрлерде таңдай аласыз →*Бет 23* .
Құрылғы деректерін және мүшелер қызметінің нөмірін жылдам қайта табу үшін деректерді жазып алуға болады.

The difference is Gaggenau

gaggenau.com

BSH Hausgeräte GmbH
Carl-Wery-Straße 34
81739 München, GERMANY
www.gaggenau.com

9001819553 (060731) REG25
kk