Ыдыс-аяқ жуатын машина

DF260101

GAGGENAU

Қосымша ақпарат пен түсініктемелерді интернеттен таба аласыз. Титулдық беттегі QR кодын сканерлеңіз.



Мазмұны

1 Қауіпсіздік 3
1.1 Жалпы нұсқаулар 3
1.2 Тиісті ретте пайдалану 4
1.3 Пайдаланушыларды шектеу 4
1.4 Берік орнату 4
1.5 Қауіпсіз пайдалану 6
1.6 Зақымдалған құрылғы 8
1.7 Балалар үшін қауіпті жағдайлар 8

2 Материалдық зияндардың алдын алу 9
2.1 Берік орнату 9
2.2 Қауіпсіз пайдалану 10

3 Қоршаған ортаны қорғау және сақтау 11
3.1 Буып-түйетін нәрселерді кәдеге жарату 11
3.2 Электр қуатын үнемдеу 11
3.3 Цеолит арқылы кептіру Ⓩ 11
3.4 Датчиктер 11
3.5 Eco drying 12

4 Орнату және қосу 12
4.1 Жеткізу жинағы 12
4.2 Құрылғыны орнату және жалғау 13
4.3 Ағызу жүйесіне қосылым 13
4.4 Ауыз суға қосылым 13
4.5 Электр желісіне қосылым 13

5 Танысу 14
5.1 Құрылғы 14
5.2 Басқару элементтері 16

6 Бағдарламалар 17
6.1 Сынақ жүргізетін мекемелерге арналған нұсқаулар 19
6.2 Personalisation function ☐ 19

7 Қосымша функциялар 19

8 Жабдықтау 20
8.1 Жоғарғы ыдыс себеті 21
8.2 Сөре 21
8.3 Optional extra cleaning area 21
8.4 Астыңғы ыдыс себеті 22
8.5 Жиналмалы тиектер 23
8.6 Аспаптар себеті 23
8.7 Қаңылтыр табаларға арналған бүріккіш бастиек 23
8.8 Ыдыс себеттерінің биіктігі 24

9 Бірінші пайдаланудан алдын ... 25
9.1 Алғаш рет қолданысқа енгізуді орындау 25

10 Суды жұмсарту қондырғысы 25
10.1 Су кермектігі реттеулеріне шолу 25
10.2 Суды жұмсарту қондырғысын реттеу 26
10.3 Арнайы тұз 26
10.4 Суды жұмсарту қондырғысын өшіру 27
10.5 Суды жұмсарту қондырғысын қалпына келтіру 27

11 Шаю сұйықтығының қондырғысы 28
11.1 Шаю сұйықтығы 28
11.2 Шаю сұйықтығын қосу мөлшерін реттеу 28
11.3 Шаю сұйықтығының қондырғысын өшіру 29

12 Тазалағыш құрал 29
12.1 Жарамды тазалағыш құрал .. 29
12.2 Жарамсыз тазалағыш құралдар 30
12.3 Тазалағыш құралдар бойынша нұсқаулар 31
12.4 Тазалағыш құралды құю 31

13 Ыдыс 32

EAC

13.1 Әйнектен жасалған бұйымдар мен ыдыстардың зақымдалуы 32
13.2 Ыдыс-аяқты орналастыру 33
13.3 Ыдыс-аяқты орналастыру 34

14 Негізгі басқару 34
14.1 Құрылғыны қосу 34
14.2 Бағдарламаны реттеу 34
14.3 Қосымша функцияны реттеу 35
14.4 Алдын ала таңдалатын уақытты реттеу 35
14.5 Бағдарламаны іске қосу 35
14.6 Бағдарламаны тоқтата тұру .. 35
14.7 Бағдарламаны тоқтату 35
14.8 Құрылғыны өшіру 36
14.9 Бағдарлама есептегіші [1] 36

15 Негізгі орнату жүйесі 36
15.1 Негізгі реттеулерге шолу 36
15.2 Негізгі реттеулерді өзгерту ... 39
15.3 Уақытты реттеу 39

16 Home Connect 39
16.1 Home Connect реттеу 39
16.2 Remote Start 40
16.3 Smart Start [1] 40
16.4 Деректеді қорғау 40

17 Тазалау және күту 41
17.1 Шаю резервуарын тазалау ... 41
17.2 Тазалағыш құрал 41
17.3 Құрылғыға күтім көрсету бойынша кеңестер 41
17.4 Машинаны күту 42
17.5 Сүзгі жүйесі 43
17.6 Бүріккіш күйентелерді тазалау 44
17.7 Optional extra cleaning area аймағын тазалау 44

18 Ақауларды жою 45
18.1 Пайдаланылған су сорғышын тазалау 51

19 Тасымалдау, сақтау және кәдеге жарату 52
19.1 Құрылғыны бөлшектеу 52
19.2 Құрылғыны қатудан қорғау ... 52
19.3 Құрылғыны тасымалдау 52
19.4 Ескі құрылғыны кәдеге жарату 53

20 Сервистік қызмет көрсету 53
20.1 Артикул нөмірі (E нөмірі), өндіру нөмірі (ӨК) және реттік нөмір (Рет.№) 54
20.2 AQUA-STOP кепілдігі 54

21 Техникалық деректер 54
21.1 Тегін және ашық бастапқы кодты бағдарламалық жасақтама туралы ақпарат ... 55

22 Сәйкестік мағлұмдамасы 55

1 Қауіпсіздік

Келесі қауіпсіздік техникасының нұсқауларын ескеріңіз.

1.1 Жалпы нұсқаулар

- Бұл нұсқаулықты мұқият оқып шығыңыз.
- Нұсқаулықты және өнім мәліметтерін келешекте пайдалану үшін сақтап қойыңыз.

[1] Құрылғы жабдықталуына сай

- Құрылғыны тасымалдау зақымдары болғанда қоспаңыз.

1.2 Тиісті ретте пайдалану

Құрылғыны тек төмендегідей пайдаланыңыз:
- үй ыдыстарын шаю үшін.
- үйдегі жабық бөлмелерде және басқа қолданыс түрлері үшін, мысалы: дүкендер, кеңселер мен басқа жұмыс ортасындағы қызметкерлер үшін асүйлік аймақта; ауыл шаруашылық кәсіпорындарында; қонақүйлер, мотельдер мен басқа әдеттегі тұрғын орындарындағы клиенттер үшін; "төсек пен таңғы ас" түріндегі мейманханаларда.
- теңіз деңгейінен 2500 м биіктікке дейін.

1.3 Пайдаланушыларды шектеу

Бұл құрылғыны жасы 8-дегі және одан үлкен балалардың, сонымен қатар қозғалу, сезу және ойлану мүмкіндіктері шектелген және/немесе жеткілікті білімі жоқ тұлғалардың пайдалануына тек оларды біреу қадағалаған жағдайда немесе осы құрылғыны қауіпсіз пайдалану нұсқауларымен таныс болса және дұрыс пайдаланбау салдарынан қандай қауіптердің орын алатынын түсінетін болса ғана пайдалануларына болады.
Балаларға осы құрылғымен ойнауға рұқсат етпеңіз.
Балаларға ересектер қадағалауысыз тазалау және алдын алу қызметі үшін орындалатын әрекеттерді орындауға рұқсат етпеңіз.
8 жасқа толмаған балаларды құрылғы және жалғағыш сымнан алшақ ұстаңыз.

1.4 Берік орнату

⚠ ЕСКЕРТУ – Жарақаттану қаупі!
Тиісінше орнатылмаған құралдар жарақат тигізуі мүмкін.
- ▸ Құрылғыны орнату және жалғау кезінде пайдалану және монтаждау жөніндегі нұсқаулықтардағы нұсқауларды орындаңыз.

⚠ ЕСКЕРТУ – Электрик тоқ соғу қатері бар!
Тиісті болмаған орнатулар қауіпті болып табылады.
- ▸ Бұйымды тек қана бұйым тақташасында көрсетілген мәліметтері бойынша іске қосып қолданыңыз.
- ▸ Әрдайым жаңа құралмен бірге жабдықталған желелік кабелін пайдаланыңыз.

- Құрылғыны тек ережелер бойынша орнатылған жерге қосылған розетка арқылы айнымалы тоқ желісіне қосыңыз.
- Ішкі электр сымдарының жерге тұйықтау жүйесінің ережелерге сәйкес лайықты түрде орнатылуы тиіс.
- Құрылғыны сыртқы қосқышпен, мысалы, таймермен немесе қашықтан басқару пультімен жабдықтауға тыйым салынады.
- Егер құрылғы кіріктірілген болса, желілік кабель ашасына еркін қол жеткізу мүмкіндігі болуы қажет немесе бұл мүмкін болмаса, стационарлық электр қондырғысында орнату шарттарына сәйкес ажыратқыш құрылғы орнатылуы қажет.
- Құрылғыны орнатуда желіге қосу сымы қысылмағанына немесе зақымдалмағанына тексеріңіз.

Су ішінде су беру шлангісін бөлшектеу немесе Aquastop клапанын алмастыру қауіпті болып табылады.

- Еш жағдайда пластик корпусты суға батырмаңыз. Пластик корпустың су беру шлангісінде электрлік клапан бар.
- Су беру шлангісін еш жағдайда бөлшектемеңіз. Су беру шлангісінде электрлік жалғағыш сымдар бар.

⚠ ЕСКЕРТУ – Өрт шығу қатері!

Ұзартылған желілік кабельді және рұқсат етілмеген адаптерді пайдалану қауіпті болып табылады.

- Ұзартқыш кабельді немесе көп ұялы қалыптарды пайдаланбаңыз.
- Тек қана өндіруші рұқсат еткен адаптер мен желілік кабельдерді пайдаланыңыз.
- Желілік кабель тым қысқа болып, ұзынырақ желілік сым қолжетімді болмаса, үй ішіндегі сымдар жүйесін реттеу үшін электр қуатымен айналысатын арнайы кәсіпорынға хабарласыңыз.

Құрылғы мен тұрмыстық желілердің арасындағы түйісу тұрмыстық желілердің, мысалы, газ құбырларының және электр сымдарының бұзылуына әкелуі мүмкін. Тот басқан газ құбырынан шығатын газ тұтануы мүмкін. Зақымдалған электр сымы қысқа тұйықталуға әкелуі мүмкін.

- Құрылғы мен тұрмыстық желілердің арасында кемінде 5 см аралықтың болғанына көз жеткізіңіз.

⚠ ЕСКЕРТУ – Жарақаттану қаупі!

Шарнирлер құрылғы есігін ашу және жабу кезінде қозғалады және жарақат тигізуі мүмкін.

- Астына орнатылатын құрылғылар немесе кіріктірілетін құрылғылар текшеде орналаспаса және бүйірлік қабырға қолжетімді болса, шарнир аймағын бүйірінен күптеу қажет. Қаптамаларды мамандандырылған дүкенде немесе қызмет көрсету орталығында сатып алуға болады.

⚠ ЕСКЕРТУ – Төңкерілуі қатері бар!

Тиісінше орнатылмаған құрылғы аударылып кетуі мүмкін.

- Астына орнатылатын немесе кіріктірілетін құрылғыларды тек іргелес шкафтарға берік бекітілген, өтетін жұмыс бетінің астына орнатыңыз.

1.5 Қауіпсіз пайдалану

⚠ ЕСКЕРТУ – Деңсаулыққа ауыр зиян келтіру қауіпі!

Тазалағыш өнімдер мен шаю өнімдерінің орауыштарындағы қауіпсіздік техникасының нұсқаулары және пайдалану жөніндегі нұсқаулар орындалмаған жағдайда, денсаулыққа елеулі зиян келтіру қаупі туындайды.

- Тазалағыш өнімдер мен шаю өнімдерінің орауыштарындағы қауіпсіздік техникасының нұсқауларын және пайдалану жөніндегі нұсқауларды орындаңыз.

⚠ ЕСКЕРТУ – Жарылу қауіпі!

Құрылғының шаю бөліміндегі еріткіш жарылыс қаупін тудыруы мүмкін.

- Құрылғының шаю бөліміне еш жағдайда еріткіш қоспаңыз.

Құрамындағы күйдіргіш сілті немесе қышқыл мөлшері үлкен тазалағыш құрал құрылғының шаю бөліміндегі алюминий бөлігіне тиген жағдайда, жарылыс қаупі туындауы мүмкін.

- Еш жағдайда құрамындағы күйдіргіш сілті немесе қышқыл мөлшері үлкен тазалағыш құралдарды, әсіресе өнеркәсіп немесе өндіріс саласынан, мысалы, агрегаттарға күтім көрсету үшін алюминий бөліктерімен (мысалы, сорғыш қалпақтардан немесе алюминий кәстрөлдерден май сүзгісімен) бірге пайдаланбаңыз.

⚠ ЕСКЕРТУ – Жарақаттану қаупі!

Ашық құрылғы есігі жарақат тигізуі мүмкін.

- Мысалы, сүрініп кетуден жазатайым оқиғаға жол бермеу үшін құрылғы есігін тек ыдыс-аяқты орналастыру және шығару үшін қолданыңыз.
- Ашық тұрған құрылғы есігіне отыруға немесе үстіне тұруға болмайды.

Пышақтарды және өткір ұшты асхана аспаптары жарақат тигізуі мүмкін.

- Пышақтарды және өткір ұшты асхана аспаптарын өткір жағын төмен қаратып аспаптар себетіне, пышақтар бөліміне немесе жылжымалы аспаптар жәшігіне орналастырыңыз.

⚠ ЕСКЕРТУ – Күю қаупі бар!

Құрылғы есігін ашқанда ыстық су бағдарламаның орындалу барысында құрылғыдан шашырап кетуі мүмкін.

- Бағдарламаның орындалу барысында құрылғы есігін абайлап ашыңыз.

⚠ ЕСКЕРТУ – Электрик тоқ соғу қатері бар!

Ішке кірген ылғал ток соғуға әкелуі мүмкін.

- Құрылғыны тек жабық бөлмелерде пайдаланыңыз.
- Құрылғыға қатты жылудың немесе ылғалдың тиюіне жол бермеңіз.
- Құрылғыны тазалау үшін булап тазартқыш немесе жоғары басымдылықты булап тазартқышты пайдаланбаңыз.

Желіге қосу сымының зақымдалған оқшаулауы қауіпті.

- Еш жағдайда желі кабелін ыстық құрылғы бөліктеріне немесе жылу көздеріне тигізбеңіз.
- Желі кабелін өткір ұштарға немесе шеттерге тигізбеңіз.
- Желі кабелін бүкпеңіз, баспаңыз немесе өзгертпеңіз.

⚠ ЕСКЕРТУ – Күйіп қалу қатері!

Цеолит резервуарының шығару саңылауы ыстық болып табылады және одан күйіп қалуыңыз мүмкін.

- Цеолит резервуарының шығару саңылауына еш жағдайда қол сұқпаңыз.

1.6 Зақымдалған құрылғы

⚠ ЕСКЕРТУ – Электрик тоқ соғу қатері бар!
Зақымдалған құрылғы немесе зақымдалған желіге қосу сымы қауіпті болады.
- ▸ Тек қана зақымдалған құрылғыны пайдаланыңыз.
- ▸ Құрылғыны ешқашан сызылған немесе бұзылған беттермен пайдаланбаңыз.
- ▸ Құрылғыны электр желісінен ажырату үшін желілік кабельден тартуға тыйым салынады. Желіге қосу кабелді ашасынан тартыңыз.
- ▸ Құрылғы немесе желілік кабель зақымданған жағдайда, желі кабелінің ашасын розеткадан дереу алыңыз немесе сақтандырғыш блогындағы сақтандырғышты ажыратып, су құбыры шүмегін жабыңыз.
- ▸ Тұтынушыларға қызмет көрсету орталығына хабарласыңыз. →*Бет 53*

Тиісті болмаған жөндеулер қауіпті болып табылады.
- ▸ Құрылғыдағы жөндеу жұмыстарын тек білікті мамандар орындай алады.
- ▸ Құрылғыны жөндеу үшін тек түпнұсқа бөлшектері ғана пайдаланылуы мүмкін.
- ▸ Егер құрылғының желі қосу кабелі немесе қосқыш баусымы зақымдалса, оны өндірушіден немесе оның мүшелік қызметінен алынатын арнайы желі қосу кабелімен алмастыру қажет.

1.7 Балалар үшін қауіпті жағдайлар

⚠ ЕСКЕРТУ – Тұншығып қалу қатері!
Балалар орама материалын бастарына киіп немесе оралып тұншығып қалуы мүмкін.
- ▸ Орама материалды балалардан алыс ұстаңыз.
- ▸ Балаларға орам материалдарымен ойнауға рұқсат етпеңіз.

Балалар кіші бөлшектерді деммен жұтып немесе жұтып тұншығып қалуы мүмкін.
- ▸ Кіші бөлшектерді балалардан алыс ұстаңыз.
- ▸ Балаларға кіші бөлшектерді ойнауға рұқсат етпеңіз.

Балалар жабық құрылғы ішінде қалып, тұншығып қалуы мүмкін.
- ▸ Балалардан бұғаттау құралы бар болса, оны пайдаланыңыз.
- ▸ Балаларға құрылғымен ойнауға немесе оны басқаруға рұқсат етпеңіз.

⚠ ЕСКЕРТУ – Деңсаулыққа зиян келтіру қауіпі!
Осының арқасында сіз балалар құрылғының ішінде қалып қойған жағдайда өмірлерін сақтап қаласыңыз.
- Істен шыққан құрылғыларда желілік кабельдің ашасын ажыратып, содан кейін желілік кабельді кесіп, есік одан әрі жабылмауы үшін аспаптың есігінің құлпын жарамсыз етіп қойыңыз.

⚠ ЕСКЕРТУ – Басып алу қауіпі!
Құрылғылар биікте орнатылған жағдайда, балалар құрылғы есігі мен оның астындағы шкаф есіктерінің арасында қысылып қалуы мүмкін.
- Құрылғы есігін ашқан және жапқан кезде балаларға назар аударыңыз.

⚠ ЕСКЕРТУ – Химиялық күйіп қалу қауіпі!
Шаюға және тазалауға арналған құралдар ауыз, жұтқыншақ пен көзді күйдіруі мүмкін.
- Балаларды шаю және тазалау өнімдеріне жақындатпаңыз.
- Балаларды ашық құрылғыдан алшақ ұстаңыз. Шаю бөліміндегі суды ішуге болмайды. Оның ішінде тазалағыш құрал мен шаю құралының қалдықтары болуы мүмкін.

⚠ ЕСКЕРТУ – Жарақаттану қаупі!
Балалардың кішкентай саусақтары таблетка түсетін түпқойма ойықтарында қысылып, жарақат алуы мүмкін.
- Балаларды ашық құрылғыдан алшақ ұстаңыз.

2 Материалдық зияндардың алдын алу

2.1 Берік орнату

БАЙҚА
Тиісінше орнатылмаған құрылғы зақымдалуы мүмкін.
- Ыдыс жуу машинасы басқа тұрмыстық құрылғылардың астында немесе үстінде орнатылған жағдайда, ыдыс жуу машинасымен бірге орнату бойынша ақпаратты тиісті тұрмыстық құрылғының монтаждау жөніндегі нұсқаулығынан қараңыз.
- Егер мұндай ақпарат болмаса немесе монтаждау жөніндегі нұсқаулықта тиісті нұсқаулар жоқ болса, ыдыс жуу машинасын басқа тұрмыстық құрылғылардың үстінде немесе астында орнатуға болатын-болмайтыны туралы тұрмыстық құрылғының өндірушісінен сұрау қажет.
- Егер өндірушіден ешқандай ақпарат қолжетімді болмаса, ыдыс жуу машинасын мұндай тұрмыстық құрылғылардың үстінде немесе астында орнатуға рұқсат етілмейді.

- Барлық тұрмыстық құрылғылардың қауіпсіз пайдаланылуын қамтамасыз ету үшін бұдан былай ыдыс жуу машинасының монтаждау жөніндегі нұсқаулығын ұстаныңыз.
- Ыдыс жуу машинасын пісіру панелінің астына орнатуға болмайды.
- Ыдыс жуу машинасын жылылық көздерінің, мысалы, радиатор, жылылық аккумуляторы, пештер және жылылықты шығаратын басқа құрылғылардың жанында орнатуға болмайды.

Құрылғы мен су құбырларының арасындағы түйісу су құбырының тоттануына апарып соғуы және су құбырының саңылаусыздығы бұзылуы мүмкін.

- Құрылғы мен су құбырының арасында кемінде 5 см аралықтың болғанына көз жеткізіңіз. Бұл ауыз су қосылымы мен пайдаланылған су қосылымына арналған жеткізілім жиынтығындағы құбырларға әсер етпейді.

Өзгертілген немесе зақымдалған су құбыршегі материалдық зиянға немесе құрылғы зақымдарына алып келуі мүмкін.

- Су құбыршегін ешқашан майыстыруға, қысуға, өзгертуге немесе кесуге болмайды.
- Тек қана жинақтағы су құбыршегін немесе түпнұсқалық қосалқы құбыршекті пайдаланыңыз.
- Ешқашан пайдаланған су құбыршегін қайта пайдаланбаңыз.

Тым төмен немесе тым жоғары су қысым құрылғы жұмысына әсер етуі мүмкін.

- Сумен жабдықтау жүйесіндегі су қысымының көрсеткіші кем дегенде 50 кПа (0,5 бар) және көп дегенде 1000 кПа (10 бар) көрсетіп тұрғанына көз жеткізіңіз.
- Егер судың қысымы белгіленген максималды мәннен асып кетсе, ауыз судың қосылуы мен құрылғының шланг жиынтығы арасында қысымды төмендету клапаны орнатылуы керек.

2.2 Қауіпсіз пайдалану

БАЙҚА

Шығатын судың буы кіріктірілген жиһазға зақым келтіруі мүмкін.

- Құрылғыны бағдарлама аяқталғаннан кейін есігін ашпас бұрын суытып алыңыз.

Ыдыс жуғыш машинаға арналған арнайы тұз шаю резервуарына тот басу арқылы зақым келтіруі мүмкін.

- Шаю резервуарынан қотарылатын арнайы тұз шайылуы үшін, арнайы тұзды тура бағдарламаның басталуынан бұрын арнайы тұзға арналған жинағыш резервуарға құйыңыз.

Тазалағыш құрал суды жұмсарту қондырғысына зақым келтіруі мүмкін.

- Суды жұмсарту қондырғысының жинағыш резервуарын тек ыдыс жуу машинасына арналған арнайы тұзбен толтырыңыз.

Жарамсыз тазалағыш құралдар құрылғыға зақым келтіруі мүмкін.

- Бумен тазалағышты пайдалануға болмайды.
- Құрылғы бетіне сызат түсірмеу үшін кедір-бұдыр бетті ысқыштарды және ысқылайтын тазалағыш құралдарды пайдаланбаңыз.
- Тот басуға жол бермеу үшін алдыңғы жағы тот баспайтын болаттан жасалған ыдыс жуу машиналарында целлюлозадан жасалған ысқыштарды пайдаланбаңыз немесе оны алғаш рет пайдаланудан бұрын бірнеше рет шайып алыңыз.

3 Қоршаған ортаны қорғау және сақтау

3.1 Буып-түйетін нәрселерді кәдеге жарату

Орауыш материалдары қоршаған ортаға зиян тигізбейді және оларды қайта өңдеуге болады.

- Бөлек компоненттерді ажыратып, сұрыптары бойынша кәдеге жаратыңыз.

3.2 Электр қуатын үнемдеу

Егер төмендегі нұсқауларды орындасаңыз құрылғы кемірек тоқ және суды тұтынады.

Eco 50° бағдарламасын пайдаланыңыз.

✔ Eco 50° бағдарламасы электр қуатын үнемдейді және қоршаған орта үшін қауіпсіз.
→ *"Бағдарламалар", Бет 17*

Азғантай ыдыс-аяқты шаю қажет болса, "Жартылай жүктеу" қосымша функциясын пайдаланыңыз. [1]

✔ Бағдарлама кіші жүктемеге бейімделіп, шығын мәндері азаяды.
→ *"Қосымша функциялар", Бет 19*

Датчик реттеуін стандартты күйге өзгертіңіз.

✔ Шығын мәндері азаяды.
→ *"Датчиктер", Бет 11*

Цеолит арқылы кептіру электр қуатын үнемдеу үшін автоматты түрде қолдау көрсетеді.
→ *"Цеолит арқылы кептіру Ⓩ", Бет 11*

3.3 Цеолит арқылы кептіру Ⓩ

Құрылғы цеолит резервуарымен жабдықталған. Цеолит арқылы кептіру көмегімен электр қуатын үнемдеуге болады.
Цеолит ылғалдылық пен жылылық энергиясын сақтап қайтара алатын минерал болып табылады.
Тазалау қадамында жылылық энергиясы шаю сұйықтығын қыздыру және минералды кептіру үшін пайдаланылады.
Құрғату фазасының барысында шаю бөліміндегі ылғалдылық минералда сақталып, жылылық энергиясы шығарылады. Жылылық энергиясы шаю бөліміне құрғақ ауамен үрленіп шығарылады. Осылайша жылдам әрі жақсырақ кептіру нәтижесіне қол жеткізуге болады.
Цеолит арқылы кептіру электр қуатын тамаша үнемдейді.

Ескертпелер

- Цеолит арқылы кептіру функциясының жұмысына кедергі келтірмеу үшін ыдыс-аяқты цеолит резервуарының кіріс саңылауы мен шығару саңылауының тура алдына қоймаңыз.
  Температураға сезімтал ыдыс-аяқты цеолит резервуары шығару саңылауының тура алдына қоймаңыз.
  → *"Құрылғы", Бет 14*
- Құрылғыға термиялық зақым келтірмеу үшін, құрылғының ішкі бөлігінен тұрақты орнатылған бөлшектерді алмаңыз.

3.4 Датчиктер

Датчиктер автоматты бағдарламалардағы бағдарламаның орындалуын және бағдарламаның қарқындылығын кірдің мөлшеріне және кір түріне қарай бейімдейді.

[1] Құрылғы жабдықталуына сай

Датчиктердің негізгі реттеулерде өзгертуге болатын әртүрлі сезімталдық деңгейлері бар.
→ *"Негізгі реттеулерді өзгерту", Бет 39*

Датчик деңгейі	**Сипаттама**
Standard	Аралас жүктеме және үлкен кір мөлшері үшін оңтайлы реттеу. Электр қуаты мен суды үнемдейді.
Sensitive	Кірдің мөлшері аз болғанда, ас қалдықтарын тиімді түрде жою үшін бағдарлама қарқындылығын бейімдейді. Электр қуаты мен судың шығыны тиісінше бейімделеді.
Very sensitive	Бағдарлама қарқындылығын қатты қатып қалған ас қалдықтары сияқты ауыр қолдану шарттарына бейімдейді. Құрамындағы белсенді заттары аз болатын биологиялы және экологиялы тазалағыш құралдар пайдаланылғанда ұсынылатын реттеу. Электр қуаты мен судың шығыны тиісінше бейімделеді.

3.5 Eco drying

Құрылғы есігі кептіру кезеңінің барысында автоматты түрде ашылады. Осының нәтижесінде кептіру барысы айрықша үнемді болады.
Үздік кептіру нәтижелеріне қол жеткізу үшін ыдыс-аяқты шығармас бұрын бағдарлама аяқталғанша күтіңіз. Бағдарлама дисплейде "Finished!" көрсетілгенде аяқталады.
Егер есікті автоматты түрде ашу жүйесі ажыратылған болса, қуат шығыны артып, кептіру кезеңі айтарлықтай қысқарады.
→ *"Негізгі реттеулерге шолу", Бет 36*
Орнатылған қосымша функцияға байланысты есікті автоматты түрде ашу функциясы өшіріледі.
→ *"Қосымша функциялар", Бет 19*

4 Орнату және қосу

Тиісті ретте пайдалану үшін құрылғыны дұрыс тоққа және суға қосыңыз. Талап етілген критерийлерді және орнату нұсқаулығын ескеріңіз.

4.1 Жеткізу жинағы

Жеткізіп алған соң барлық бөлшектерді тасымалдау зақымдарын және жинақ толығына тексеріңіз. Наразылық туындаған жағдайда сізге құрылғыны сатқан сауда орнына немесе біздің қызмет көрсету орталығына хабарласыңыз.

Ескертпе: Құрылғының ақаусыз жұмысы зауытта тексерілді. Бұл ретте құрылғыда су дақтары қалуы мүмкін. Су дақтары алғаш рет шаю әрекетінен кейін жойылады.

Жеткізу жинағының құрамы:
- Ыдыс жуғыш машина
- Пайдалану бойынша нұсқаулық
- Монтаждау бойынша нұсқаулық
- Басқа ақпараттық құжаттар
- Монтаждық материал
- Будан қорғау

- Тұзбен толтыру көмекші құралы, құйғыш [1]
- Желілік кабель
- Қысқаша нұсқаулық

4.2 Құрылғыны орнату және жалғау

Астына орнатылатын құрылғыны немесе кіріктірілетін құрылғыны ас үй гарнитурына ағаш қабырғалар мен пластик қабырғалардың арасына орнатуға болады.

1. Қауіпсіздік техникасының нұсқауларына назар аударыңыз. → *Бет 3*
2. Электр қуатының желісіне қосылу бойынша нұсқауларды ескеріңіз.
3. Құрылғының жеткізілім жиынтығын және күйін тексеріп шығыңыз.
4. Қажетті монтаждық өлшемдерді монтаждау жөніндегі нұсқаулықтан алыңыз.
5. Құрылғыны реттелмелі аяқтардың көмегімен көлденеңінен орнатып қойыңыз.
   Құрылғының тұрақтылығына назар аударыңыз.
6. Ағызу жүйесіне қосылымды орнатыңыз. → *Бет 13*
7. Ауыз суға қосылымды орнатыңыз. → *Бет 13*
8. Құрылғыны қуат көзіне жалғаңыз.

4.3 Ағызу жүйесіне қосылым

Ластанған суды шаю әрекетінің барысында ағызу үшін құрылғыны ағызу жүйесіне қосыңыз.

Ағызу жүйесіне қосылымды орнату

1. Қажетті қадамдарды жеткізілім жиынтығындағы монтаждау жөніндегі нұсқаулықтан алыңыз.
2. Ақпасу шлангісін берілген бөліктердің көмегімен сифонның ағызу штуцеріне жалғаңыз.
3. Бұл ретте ақпасу шлангісінің бүгіліп, қысылып немесе тартылып қалмағанына көз жеткізіңіз.
4. Бұл ретте ағызу жүйесіндегі қақпақ ақпасудың ағызылуына кедергі келтірмегеніне көз жеткізіңіз.

4.4 Ауыз суға қосылым

Құрылғыны ауыз су жүйесіне қосыңыз.

Ауыз суға қосылымды орнату

Ескертпе: Құрылғыны алмастырған жағдайда жаңа су беру шлангісін пайдалану қажет.

1. Қажетті қадамдарды жеткізілім жиынтығындағы монтаждау жөніндегі нұсқаулықтан алыңыз.
2. Құрылғыны берілген бөліктердің көмегімен ауыз су жүйесіне қосыңыз.
   Техникалық деректерге назар аударыңыз.
3. Ауыз суға қосылымның бүгіліп, қысылып немесе тартылып қалмағанына көз жеткізіңіз.

4.5 Электр желісіне қосылым

Құрылғыны электрге қосу

Ескертпелер

- Қауіпсіздік техникасының нұсқауларына → *Бет 4* назар аударыңыз.
- Судың қауіпсіздік жүйесі тек қуат көзіне қосылып тұрғанда жұмыс істейтінін ескеріңіз.

1. Желіге қосу сымының әлсіз тоқтық құрылғылар штекерін құрылғыға салыңыз.

[1] Құрылғы жабдықталуына сай

2. Құрылғының желіге қосу кабелінің ашасын құрылғыға жақын орналасқан розеткаға қосыңыз.

Құрылғының қосылым деректері фирмалық тақтайшада берілген.

3. Желі айырын қатты тұруына тексеріңіз.

5 Танысу

5.1 Құрылғы

Осы жерде құрылғының бөлшектеріне шолуды табасыз.

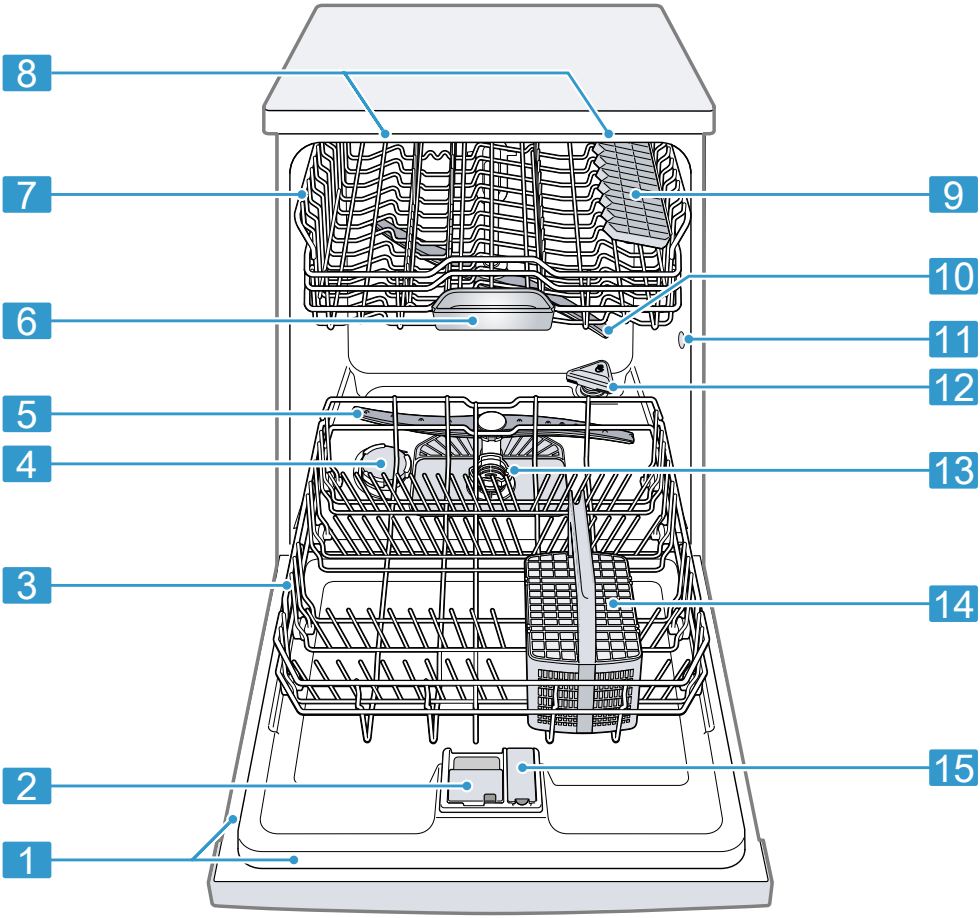

1	Фирмалық тақтайша	Өнім нөмірі мен ӨЖ нөмірі →*Бет 54* жазылған фирмалық тақтайша. Осы деректер қызмет көрсету орталығы →*Бет 53* үшін қажет болады.
2	Тазалағыш құрал камерасы	Тазалағыш құрал камерасына тазалағыш құрал құйылады. → *"Тазалағыш құрал", Бет 29*
3	Астыңғы ыдыс себеті	Астыңғы ыдыс себеті →*Бет 22*
4	Арнайы тұзға арналған жинағыш резервуар	Арнайы тұзға арналған жинағыш резервуарға арнайы тұз салынады. → *"Суды жұмсарту қондырғысы", Бет 25*
5	Астыңғы бүріккіш күйенте	Астыңғы бүріккіш күйенте астыңғы ыдыс себетіндегі ыдыс-аяқты тазалайды. Ыдыс оңтайлы түрде тазаланбаса, бүріккіш күйентелерді тазалап шығыңыз. → *"Бүріккіш күйентелерді тазалау", Бет 44*
6	Таблетка түсетін түпқойма	Таблеткалар шаю әрекетінің барысында тазалағыш құрал камерасынан таблетка түсетін түпқоймаға автоматты түрде түсіп, сол жерде оңтайлы түрде ерітіледі.
7	Жоғарғы ыдыс себеті	Жоғарғы ыдыс себеті →*Бет 21*
8	EmotionLight	Құрылғының ішкі жарықтандыруы. → *"Негізгі реттеулерге шолу", Бет 36*
9	Сөре [1]	Сөре →*Бет 21*
10	Жоғарғы бүріккіш күйенте	Жоғарғы бүріккіш күйенте жоғарғы ыдыс себетіндегі ыдыс-аяқты тазалайды. Ыдыс оңтайлы түрде тазаланбаса, бүріккіш күйентелерді тазалап шығыңыз. → *"Бүріккіш күйентелерді тазалау", Бет 44*
11	Цеолит резервуарының кіріс саңылауы	Кіріс саңылау цеолит арқылы кептіру →*Бет 11* үшін қажет.
12	Цеолит резервуарының шығару саңылауы	Шығару саңылауы цеолит арқылы кептіру →*Бет 11* үшін қажет.
13	Сүзгі жүйесі	Сүзгі жүйесі →*Бет 43*
14	Аспаптар себеті	Аспаптар себеті → *"Аспаптар себеті", Бет 23*
15	Шаю сұйықтығына арналған жинағыш резервуар	Шаю сұйықтығына арналған жинағыш резервуарға шаю сұйықтығы құйылады. → *"Шаю сұйықтығының қондырғысы", Бет 28*

[1] Құрылғы жабдықталуына сай

5.2 Басқару элементтері

Басқару панелі арқылы құрылғының барлық функцияларын реттеуге және жұмыс күйі туралы мәліметтерді алуға болады.
Белгілі бір түймелер әртүрлі функцияларды орындауға мүмкіндік береді.

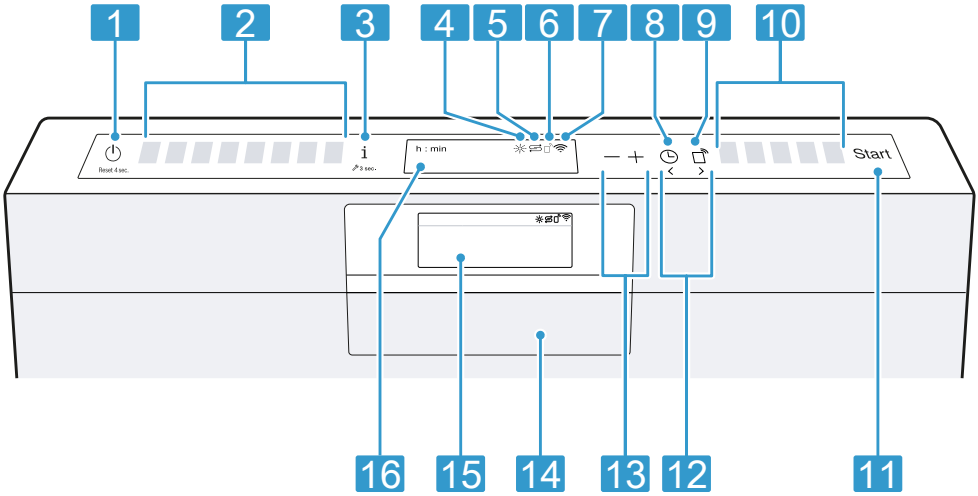

1	ҚОСУ/ӨШІРУ түймесі ⏻ және бастапқы күйге қайтару түймесі Reset 4 sec.	Құрылғыны қосу →*Бет 34* Құрылғыны өшіру →*Бет 36* Бағдарламаны тоқтату →*Бет 35*
2	Бағдарлама түймелері	Бағдарламалар →*Бет 17*
3	Ақпарат түймесі i	i түймесі басылғанда, дисплейде таңдалған бағдарламалар, қосымша функциялар мен негізгі реттеулер туралы ақпарат көрсетіледі. i түймесі 3 секундтай басылса, мәзірді ашасыз. → *"Негізгі реттеулерді өзгерту", Бет 39*
4	Шаю сұйықтығын қосу индикаторы	Шаю сұйықтығының қондырғысы → *"Шаю сұйықтығын құю", Бет 28*
5	Арнайы тұз қосу индикаторы	Суды жұмсарту қондырғысы → *"Арнайы тұз қосу", Бет 26*
6	Remote Start индикаторы [1]	Функция іске қосылса және құрылғы Home Connect қолданбасы арқылы басқарылса, құрылғыдағы индикатор жанады.
7	WLAN индикаторы	Home Connect →*Бет 39*

[1] Құрылғы жабдықталуына сай

8	Алдын ала таңдалатын уақыт	Алдын ала таңдалатын уақытты реттеу →*Бет 35*
9	Remote Start	→ *"Remote Start", Бет 40*
10	Бағдарламалық түймелер және қосымша функциялар	Бағдарламалар → *"Бағдарламалар", Бет 17* Қосымша функциялар → *"Қосымша функциялар", Бет 19*
11	Іске қосу түймесі Start	Бағдарламаны іске қосу → *"Бағдарламаны іске қосу", Бет 35*
12	<> түймелері	Осы түймелер негізгі реттеулер арасында шарлауға мүмкіндік береді. → *"Негізгі реттеулерді өзгерту", Бет 39*
13	Реттеу түймелері	Негізгі реттеулерді өзгерту → *"Негізгі реттеулерді өзгерту", Бет 39*
14	Есік тұтқасы [1]	Құрылғы есігін ашу.
15	Дисплей [1]	Дисплейде бағдарламалар, қосымша функциялар немесе негізгі реттеулер туралы ақпарат көрсетіледі. Дисплей мен реттеу түймелерінің көмегімен негізгі реттеулерді өзгертуге болады.
16	Дисплей	Дисплейде бағдарламалар, қосымша функциялар немесе негізгі реттеулер туралы ақпарат көрсетіледі. Дисплей мен реттеу түймелерінің көмегімен негізгі реттеулерді өзгертуге болады. → *"Негізгі реттеулерді өзгерту", Бет 39*

6 Бағдарламалар

Осы жерде реттеуге болатын бағдарламалардың шолуы берілген. Құрылғының конфигурациясына қарай құрылғының басқару панелінде табуға болатын әртүрлі бағдарламалар қолжетімді болады.
Таңдалған бағдарламаға байланысты жұмыс уақыты ерекшеленуі мүмкін. Жұмыс уақыты су температурасына, ыдыстар санына, ластану дәрежесіне және таңдалған қосымша функцияға →*Бет 19* байланысты болады. Шаю сұйықтығының қондырғысы өшірілгенде немесе шаю сұйықтығы жетіспегенде, жұмыс уақыты ұзарады және энергия шығыны артады.
Шығын мәндерін қысқаша нұсқаулықтан қараңыз. Шығын мәндері қалыпты шарттарға және 13 - 16 °dH шамасындағы су кермектігінің мәніне негізделген. Әртүрлі факторлар, мысалы, су температурасы немесе құбырдағы қысым ауытқуларды тудыруы мүмкін.

[1] Құрылғы жабдықталуына сай

Бағдарлама	Пайдалану	Бағдарлама барысы
AUTO Авто 35°-45°	Ыдыс-аяқ: ▪ сезімтал ыдыстар, аспаптар, температураға сезімтал синтетикалық ыдыстар, шыны ыдыстар мен жіңішке аяқты рөмкелер Ластану дәрежесі: ▪ біраз жабысатын, енді ғана жиналған тамақ қалдықтары	Датчикпен оңтайландырылған: ▪ Шаю сұйықтығының ластану дәрежесіне қарай датчиктер арқылы оңтайландырылады.
AUTO Авто 45°-65°	Ыдыс-аяқ: ▪ аралас ыдыс пен ас құралдары Ластану дәрежесі: ▪ кішкене кеуіп қалған, әдеттегі тұрмыстық тағам қалдықтары	Датчикпен оңтайландырылған: ▪ Шаю сұйықтығының ластану дәрежесіне қарай датчиктер арқылы оңтайландырылады.
AUTO Авто 65°-75°	Ыдыс-аяқ: ▪ Кәстрөлдер, табақтар, берік ыдыстар мен аспаптар Ластану дәрежесі: ▪ қатты жабысқан, күйіп қалған, кеуіп қалған, крахмалды және ақуыз қамтитын тағам қалдықтары	Датчикпен оңтайландырылған: ▪ Шаю сұйықтығының ластану дәрежесіне қарай датчиктер арқылы оңтайландырылады.
Eco 50°	Ыдыс-аяқ: ▪ аралас ыдыс пен ас құралдары Ластану дәрежесі: ▪ кішкене кеуіп қалған, әдеттегі тұрмыстық тағам қалдықтары	Ең тиімді бағдарлама: ▪ Алдын ала шаю ▪ Тазалау 50°C ▪ Аралық шаю ▪ Шаю 35°C ▪ Кептіру
Quick Wash 45°C	Ыдыс-аяқ: ▪ сезімтал ыдыстар, аспаптар, температураға сезімтал синтетикалық және шыны ыдыстар Ластану дәрежесі: ▪ біраз жабысатын, енді ғана жиналған тамақ қалдықтары	Уақыт бойынша оңтайландырылған: ▪ Тазалау 45°C ▪ Аралық шаю ▪ Шаю 50°C
Машинаны күту	Құрылғының босатылған күйінде ғана пайдалану.	Машинаға күтім көрсету 70°C
Personalisation function	- → *"Personalisation function ", Бет 19*	-

Ескертпе:
Eco 50° бағдарламасындағы салыстырмалы түрде ұзағырақ жұмыс уақыты жібіту аппаратының ұзағырақ толу уақытына және кептіру уақытына байланысты орын алады. Бұл шығын мәндерінің оңтайлы болуына мүмкіндік береді.

6.1 Сынақ жүргізетін мекемелерге арналған нұсқаулар

Сынақ жүргізетін мекемелерге салыстырма сынақтар бойынша нұсқаулар беріледі, мысалы, EN60436 стандарты бойынша.
Бұлар нәтижелер немесе шығын мәндері емес, сынақтарды өткізу шарттары болып табылады.
Сұрау жіберуге арналған эл. пошта: dishwasher@test-appliances.com
Құрылғы есігінің фирмалық тақтайшасында орналасқан өнім нөмірі (E-Nr.) және өндіру нөмірі (FD) қажет болады.

6.2 Personalisation function ☐

☐ түймесінде бағдарлама мен қосымша функцияның тіркесімін сақтауға болады.
Бағдарламаны Home Connect қолданбасы арқылы немесе құрылғы жадында сақтаңыз.

Әдепкі бойынша аталмыш түймеге алдын ала шаю бағдарламасы тағайындалған. Алдын ала шаю барлық ыдыс түрлеріне жарамды. Суық сумен шаю арқылы ыдыс-аяқты аралық тазалау әрекеті орындалады.

Кеңес: Home Connect қолданбасы арқылы қосымша бағдарламаларды жүктеп алуға және ☐ түймесіне сақтауға болады. [1]

Personalisation function ☐ құрылғы жадында сақтау

1. ⏻ түймесін басыңыз.
2. Жарамды бағдарлама түймесін басыңыз.
3. Жарамды қосымша функцияның түймесін басыңыз.
4. ☐ түймесін 3 секунд басып тұрыңыз.

✔ Таңдалған бағдарлама мен қосымша функция жыпылықтайды.
✔ ☐ жыпылықтайды.
✔ Бағдарлама мен қосымша функция сақталады.

Кеңес: Бағдарламаны әдепкі бойынша сақталған алдын ала шаю бағдарламасына қайтару үшін Home Connect қолданбасын [1] пайдаланыңыз немесе құрылғыны әдепкі реттеу күйіне қайтарыңыз.

7 Қосымша функциялар

Осы жерде реттеуге болатын қосымша функциялардың шолуы берілген. Құрылғының конфигурациясына қарай құрылғының басқару панелінде табуға болатын әртүрлі қосымша функциялар қолжетімді болады. Бағдарламаға қарай белгілі бір қосымша функцияларды таңдауға болады.

[1] Құрылғы жабдықталуына сай

Белгі	Қосымша функция	Пайдалану
½	Жартылай толтырылу	▪ Ыдыстар саны аз болғанда қосыңыз. ▪ Тазалағыш құрал камерасына машинаны толықтай жүктеу үшін ұсынылғаннан азырақ тазалағыш құрал қосыңыз. ▪ Жұмыс уақыты қысқарады. ▪ Су шығыны мен электр қуатының шығыны азаяды.
	Intensive	▪ Қатты және жеңіл ластанған ыдыстармен аралас жүктеме режимін қосқан жағдайда, мысалы, қатты ластанған кәстрөлдер мен табақтарды астыңғы себетке, ал қалыпты түрде ластанған ыдыстарды жоғарғы себетке салыңыз. ▪ Астыңғы себеттегі бүрку қысымы көтеріліп, максималды бағдарлама температурасы ұзағырақ сақталады. Бұл ретте жұмыс уақыты және электр қуатының шығыны көтеріледі.
≫	Power	▪ Жұмыс уақыты шаю бағдарламасына байланысты 15% - 75%[1] шамасына қысқарады. ▪ Қосымша функцияны бағдарламаның іске қосылуынан бұрын және бағдарлама барысында кез келген уақытта іске қосуға болады. ▪ Су шығыны мен электр қуатының шығыны ұлғаяды. Қосымша функция таңдалса, есіктің автоматты түрде ашылуы → *Бет 36* ажыратылады.[1]

8 Жабдықтау

Осы жерде құрылғының керек-жарақтармен ықтимал жабдықталуына және оларды пайдалануға шолу беріледі. Жабдықталу құрылғыңыздың нұсқасына байланысты болады.

[1] Құрылғы жабдықталуына сай

8.1 Жоғарғы ыдыс себеті

Шыны-аяқ, стақандар мен кіші ыдыстарды жоғарғы ыдыс себетіне орналастырыңыз.

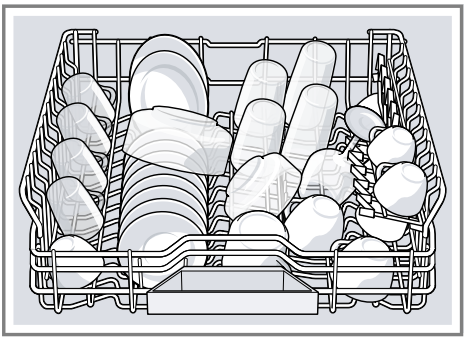

Үлкен ыдыстар үшін бос орын сақтау мақсатында жоғарғы ыдыс себетін биіктігі бойынша реттеуге болады.

Жоғарғы ыдыс себетін бүйірлік иінтіректер арқылы реттеу

Үлкен ыдыстарды ыдыс себеттерінде шаю үшін жоғарғы ыдыс себетінің саңылау биіктігін реттеп шығыңыз.

1. Жоғарғы ыдыс себетін тартып шығарыңыз.
2. Ыдыс себетінің кенет құлап түсуіне жол бермеу үшін ыдыс себетінің бүйіріндегі жоғарғы жиегін мықтап ұстаңыз.
3. Ыдыс себетінің сыртындағы сол мен оң жақ иінтіректерді ішке басыңыз.

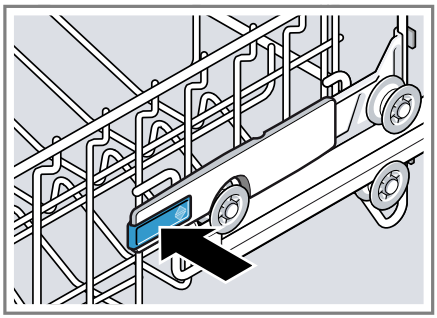

4. Ыдыс себетін жарамды деңгейге біркелкі түсіріңіз немесе көтеріңіз.

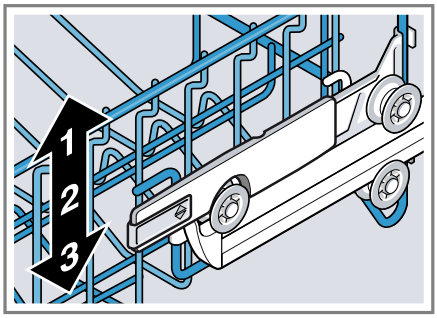

Ыдыс себетінің екі жағы да бірдей биіктікте жатқанына көз жеткізіңіз.

5. Иінтіректі жіберіңіз.

✔ Ыдыс себеті орнына келеді.

6. Ыдыс себетін кіргізіңіз.

8.2 Сөре

Сөрені және оның астындағы аймақты шағын шыны-аяқ пен стакандарды немесе үлкенірек асхана аспаптарын, мысалы, ас дайындауға арналған қасықты немесе тамақ салатын аспапты орналастыру үшін пайдаланыңыз.

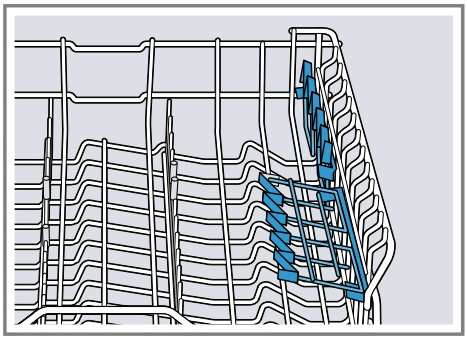

Сөре қажет болмаса, оны жоғары қайыруға болады.

8.3 Optional extra cleaning area

Ыдыс-аяқтың барлық түрлерін бірсарынды және мұқият тазалау үшін жоғарғы ыдыс себетінде Optional

extra cleaning area аймағын пайдаланыңыз.

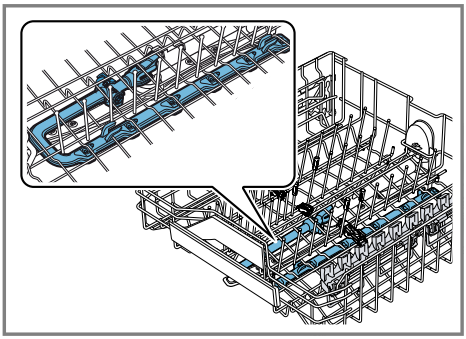

Optional extra cleaning area функциясын реттеу

Ескертпе: Құрылғыны қосылған Optional extra cleaning area функциясымен пайдаланған кезде, шығын мәндері артады.

1. Жоғарғы ыдыс себетін тартып шығарыңыз.
2. Итергішті ON немесе OFF күйіне орнатыңыз.

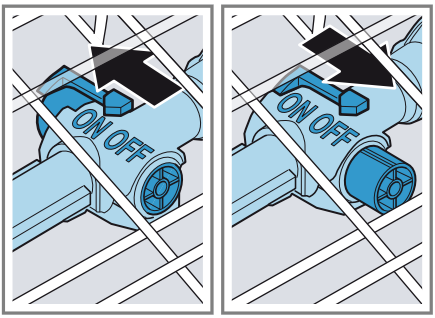

3. Жоғарғы ыдыс себетін енгізіңіз.

8.4 Астыңғы ыдыс себеті

Кәстрөлдер мен табақтарды астыңғы ыдыс себетіне орналастырыңыз.

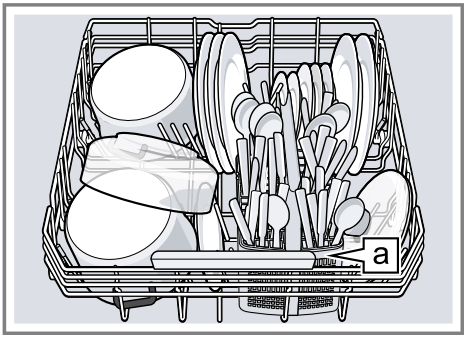

Аспаптар себеті a[1]

Макс. диаметрі 31 см болатын үлкен тәрелкелерді суретте көрсетілгендей астыңғы ыдыс себетіне орналастыруға болады.

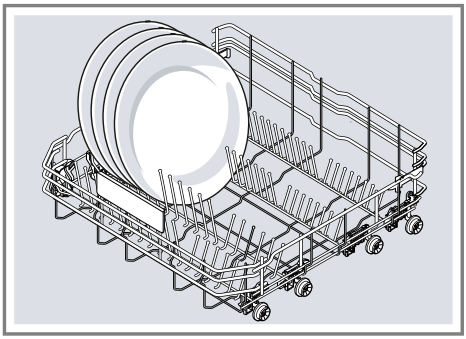

[1] Құрылғы жабдықталуына сай

8.5 Жиналмалы тиектер

Жиналмалы тиектерді ыдыстарды, мысалы, тәрелкелерді сенімді түрде сұрыптау үшін пайдаланыңыз.

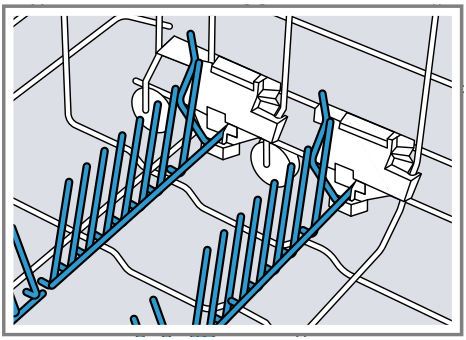

Кәстрөлдер, табақтар мен стақандарды жақсырақ орналастыру үшін жиналмалы тиектерді жинауға болады. [1]

Жиналмалы тиектерді жинау [1]

Жиналмалы тиектер қажет болмаса, оларды жинауға болады.

1. Иінтіректі алға қарай итеріңіз де ①, жиналмалы тиектерді жинаңыз ②.

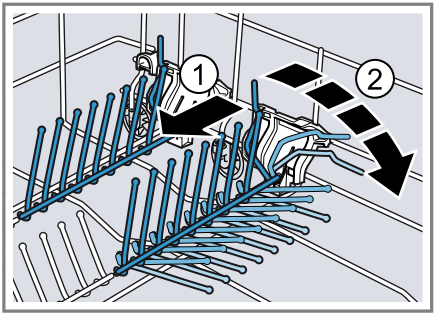

2. Жиналмалы тиектерді қайтадан пайдалану үшін жоғары қайырыңыз.

✔ Жиналмалы тиектер шерту дыбысымен тіреледі.

8.6 Аспаптар себеті

Асхана аспаптарын аспаптар себетіне әрдайым сұрыптамай және өткір ұштарын төмен қаратып орналастырыңыз.

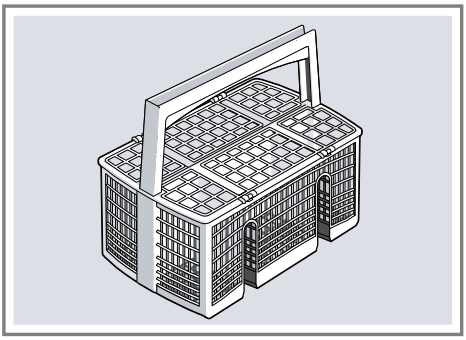

8.7 Қаңылтыр табаларға арналған бүріккіш бастиек

Қаңылтыр табаларға арналған бүріккіш бастиекті үлкен ыдыстарды, мысалы, қаңылтыр табалар, торлар мен тәрелкелерді тазалау үшін пайдаланыңыз.

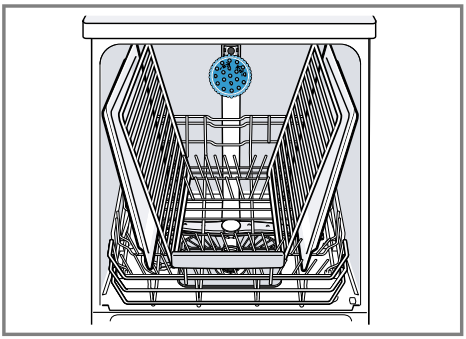

Бүріккіш ағыны барлық бұйымдарға жетуі үшін, ең көбі 2 қаңылтыр табаны және 2 торды суретте көрсетілгендей орналастырыңыз.

Ескертпе: Құрылғы әрдайым жоғарғы ыдыс себетімен немесе қаңылтыр табаларға арналған бүріккіш

[1] Құрылғы жабдықталуына сай

бастиекпен пайдаланылғанына көз жеткізіңіз.

Қаңылтыр табаларға арналған бүріккіш бастиекті енгізу

Қаңылтыр табаларға арналған бүріккіш бастиекті үлкен қаңылтыр табалар, торлар мен тәрелкелерді тазалау үшін жоғарғы ыдыс себетінің орнына енгізіңіз.

1. Жоғарғы ыдыс себетін шығарып алыңыз.
2. Қаңылтыр табаларға арналған бүріккіш бастиекті ұстағышқа енгізіп ①, оңға қарай бұраңыз ②.

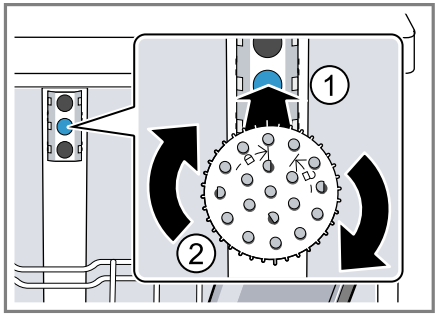

✔ Қаңылтыр табаларға арналған бүріккіш бастиек шерту дыбысымен тіреледі.

Қаңылтыр табаларға арналған бүріккіш бастиекті шығару

Қаңылтыр табаларға арналған бүріккіш бастиекті қажет етпесеңіз, оны құрылғыдан шығарып алыңыз.

1. Қаңылтыр табаларға арналған бүріккіш бастиекті солға қарай бұраңыз да, ұстағыштан шығарып алыңыз.
2. Жоғарғы ыдыс себетін құрылғыға енгізіңіз.

8.8 Ыдыс себеттерінің биіктігі

Ыдыс себеттерін жарамды биіктікке орнатыңыз.

Құрылғының аспаптар себетімен бірге биіктігі 81,5 см

Деңгей	Жоғарғы себет	Астыңғы себет
1 макс. ø	22 см	30 см/31 см →*Бет 22*
2 макс. ø	24,5 см	27,5 см
3 макс. ø	27 см	25 см

9 Бірінші пайдаланудан алдын

9.1 Алғаш рет қолданысқа енгізуді орындау

Алғаш рет қолданысқа енгізу кезінде немесе зауыттық реттеулерге қайтарғаннан кейін реттеулерді орындау қажет. Дисплейде алғаш рет қолданысқа енгізуге арналған реттеулер көрсетіледі.

Кеңес: Құрылғыны ақырғы мобильді құрылғымен байланыстырыңыз. Home Connect қолданбасы арқылы барлық реттеулерді жайлы түрде орындауға болады.
→ *"Home Connect ", Бет 39*

Талап: Құрылғы орнатылған және жалғанған. →*Бет 12*

1. Арнайы тұз қосыңыз. →*Бет 26*
2. Шаю бұйымын құйыңыз. →*Бет 28*
3. Құрылғыны қосыңыз.

✔ Дисплейде алғаш рет қолданысқа енгізуге арналған реттеулер көрсетіледі.

4. > түймесін дисплейде қажетті реттеу көрсетілгенше басыңыз.
   Ескертпе: Алғаш рет қолданысқа енгізу реттеуінде Home Connect таңдалса, ақырғы мобильді құрылғының Home Connect қолданбасы арқылы қосымша реттеулерді орындаңыз.
   Алғаш рет қолданысқа енгізу бойынша реттеулерді және қосымша негізгі реттеулерді →*Бет 36* әркез құрылғыда немесе ақырғы мобильді құрылғының Home Connect қолданбасы арқылы өзгертуге болады.
5. − немесе + түймесін дисплейде жарамды мән көрсетілгенше басыңыз.
   Бірнеше реттеуді өзгертуге болады.
6. Реттеулерді сақтау үшін түймесін шамамен 3 секунд басыңыз.
7. Тазалағыш құралды →*Бет 29* құйыңыз.
8. Ең жоғары тазалау температурасына ие бағдарламаны ыдыс салмай іске қосыңыз. →*Бет 35*
   Біз, ықтимал су дақтарына және басқа да қалдықтарға байланысты, құрылғыны алғаш рет пайдаланбас бұрын ыдыссыз қолдануға кеңес береміз.

10 Суды жұмсарту қондырғысы

Кермекті, әктас қамтитын су ыдыстар мен шаю резервуарында әктас қалдығын тудырады және құрылғы бөліктерінің бітелуіне әкелуі мүмкін. Жақсы шаю нәтижелеріне қол жеткізу үшін суды арнайы тұзбен және суды жұмсарту қондырғысымен жұмсартыңыз. Құрылғының зақымдалуына жол бермеу үшін кермектік дәрежесі 7 °dH шамасынан артық болған суды жұмсарту қажет.

10.1 Су кермектігі реттеулеріне шолу

Осы жерде реттеуге болатын су кермектігі дәрежесінің мәндеріне шолу берілген.
Су кермектігінің дәрежесін жергілікті суқұбыр станциясынан біліп алуға немесе су кермектігін сынау құралымен анықтауға болады.

Су кермектігінің дәрежесі °dH	Кермектік диапазоны	ммоль/л	Реттеу мәні
0 - 6	жұмсақ	0 - 1,1	0 - 6
7 - 8	жұмсақ	1,2 - 1,4	7 - 8
9 - 10	орташа	1,5 - 1,8	9 - 10
11 - 12	орташа	1,9 - 2,1	11 - 12
13 - 16	орташа	2,2 - 2,9	13 - 16
17 - 21	кермек	3,0 - 3,7	17 - 21
22 - 30	кермек	3,8 - 5,4	22 - 30
31 - 50	кермек	5,5 - 8,9	31 - 50

Ескертпе: Құрылғыны есептелген су кермектігінің дәрежесіне орнатыңыз.
→ *"Суды жұмсарту қондырғысын реттеу", Бет 26*
Су кермектігінің дәрежесі 0 - 6 °dH шамасында болса, ыдыс жуғыш машинаға арналған арнайы тұзды пайдаланудан бас тартуға және суды жұмсарту қондырғысын өшіруге болады.
→ *"Суды жұмсарту қондырғысын өшіру", Бет 27*

10.2 Суды жұмсарту қондырғысын реттеу

Құрылғыны су кермектігінің дәрежесіне орнатыңыз.

1. Су кермектігінің дәрежесі мен жарамды реттеу мәнін анықтаңыз.
→ *"Су кермектігі реттеулеріне шолу", Бет 25*
2. ⏻ түймесін басыңыз.
3. Негізгі реттеулерді ашу үшін түймесін 3 секундтай басыңыз.
4. > түймесін дисплейде "Water hardness" көрсетілгенше басыңыз.
5. − немесе + түймесін жарамды су кермектігінің дәрежесі реттелгенше басыңыз.
Әдепкі бойынша 13 - 16 мәні реттелген.
6. Реттеулерді сақтау үшін түймесін шамамен 3 секунд басыңыз.

✔ Суды жұмсарту қондырғысы реттелген.

10.3 Арнайы тұз

Арнайы тұздың көмегімен суды жұмсартуға болады.

Арнайы тұз қосу

Арнайы тұз қосу индикаторы жанып тұрса, арнайы тұзды тура бағдарламаның басталуынан бұрын арнайы тұзға арналған жинағыш резервуарға құйыңыз. Арнайы тұз шығыны судың кермектігіне байланысты болады. Су кермектігі қаншалықты жоғары болса, арнайы тұз шығыны соншалықты жоғары болады.

БАЙҚА
Тазалағыш құрал суды жұмсарту қондырғысына зақым келтіруі мүмкін.

- Суды жұмсарту қондырғысының жинағыш резервуарын тек ыдыс жуу машинасына арналған арнайы тұзбен толтырыңыз.

Ыдыс жуғыш машинаға арналған арнайы тұз шаю резервуарына тот басу арқылы зақым келтіруі мүмкін.

- Шаю резервуарынан қотарылатын арнайы тұз шайылуы үшін, арнайы тұзды тура бағдарламаның басталуынан бұрын арнайы тұзға арналған жинағыш резервуарға құйыңыз.

1. Арнайы тұзға арналған жинағыш резервуардың қақпағын бұрап шығарыңыз да, алып тастаңыз.

2. Алғаш рет қолданысқа енгізу кезінде: жинағыш резервуарды толықтай сумен толтырыңыз.
3. **Ескертпе:** Тек шаю машиналарына арналған арнайы тұзды қолданыңыз.
   Тұз таблеткаларын пайдаланбаңыз.
   Ас тұзын пайдаланбаңыз.
   Арнайы тұзды жинағыш резервуарға қосыңыз.

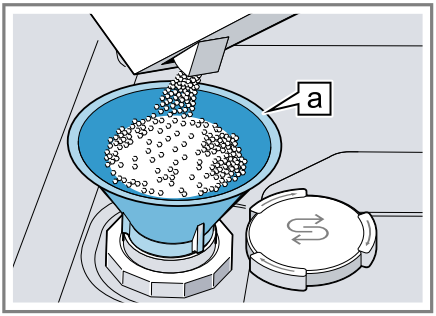

Құйғыш a [1]

Жинағыш резервуарды толықтай арнайы тұзбен толтырыңыз. Жинағыш резервуардағы су ығыстырылып шығады.

4. Жинағыш резервуарға қақпақты орнатыңыз да, бұрап бекітіңіз.

10.4 Суды жұмсарту қондырғысын өшіру

Егер тұз мөлшерінің арнайы индикаторы, мысалы, тұз алмастырғышпен құрама тазалағыш құралды пайдаланғанда сізге кедергі жасаса, тұз мөлшерінің арнайы индикаторын өшіруге болады.

Ескертпе
Құрылғының зақымдалуына жол бермеу үшін суды жұмсарту қондырғысын тек төмендегі жағдайларда өшіріңіз:

- Су кермектігінің дәрежесі ең көбі 21 °dH құрайды және тұз алмастырғышпен құрама тазалағыш құрал пайдаланылуда. Тұз алмастырғышпен құрама тазалағыш құралдарды су кермектігінің дәрежесі 21 °dH шамасынан аспағанда ғана арнайы тұз қоспай өндіруші мәліметтеріне сәйкес пайдалануға болады.
- Су кермектігінің дәрежесі 0 - 6 °dH құрайды. Арнайы тұздан бас тартуға болады.

1. ⏻ түймесін басыңыз.
2. Негізгі реттеулерді ашу үшін i түймесін 3 секундтай басыңыз.
3. > түймесін дисплейде "Water hardness" көрсетілгенше басыңыз.
4. – немесе + түймесін дисплейде 0 - 6 көрсетілгенше басыңыз.
5. Реттеулерді сақтау үшін i түймесін шамамен 3 секунд басыңыз.

✔ Суды жұмсарту қондырғысы өшіріледі және тұз қосу индикаторы ажыратылады.

Ескертпе: Құрамында тұз алмастырғышы бар тазалағыш құралдардан тек тұзды қамтитын тазалағыш құралдарға ауысқан кезде суды жұмсарту қондырғысы үшін жарамды су кермектігінің деңгейін қайта орнатқаныңызға көз жеткізіңіз.
→ *"Суды жұмсарту қондырғысын реттеу", Бет 26*

10.5 Суды жұмсарту қондырғысын қалпына келтіру

Суды жұмсарту қондырғысын ақаусыз жұмыс күйінде сақтау үшін, құрылғы жүйелі түрде суды жұмсарту қондырғысын қалпына келтіру әрекетін орындайды.
Суды жұмсарту қондырғысын қалпына келтіру әрекеті барлық бағдарламаларда негізгі шаю процесінің соңында орындалады.

[1] Құрылғы жабдықталуына сай

Жұмыс уақыты және мысалы, су мен токты тұтыну шамалары ұлғаяды.

Суды жұмсарту қондырғысын қалпына келтіру кезіндегі тұтыну шамаларына шолу

Осы бөлімде суды жұмсарту қондырғысын қалпына келтіру кезіндегі максималды қосымша жұмыс уақыты мен тұтыну шамалары берілген.

Суды жұмсарту қондырғысын х шаю циклінен кейін қалпына келтіру	6
Қосымша жұмыс уақыты, минут	7
Судың көбірек шығыны, литр	5
Токтың көбірек шығыны, кВт-сағ	0,05

Берілген шығын мәндері қолданыстағы ағымдағы стандарт бойынша зертханада өлшенген және Eco 50° бағдарламасына сәйкес және 13 - 16 °dH су кермектігі дәрежесінің зауытта реттелген мәндері бойынша анықталған мәндер болып табылады.

11 Шаю сұйықтығының қондырғысы

11.1 Шаю сұйықтығы

Оңтайлы кептіру нәтижелеріне қол жеткізу үшін шаю сұйықтығын пайдаланыңыз.
Тек қана тұрмыстық ыдыс жуу машиналарына арналған шаю сұйықтығын қолданыңыз.

Шаю сұйықтығын құю

Дисплейде "Please add rinse aid. " көрсетілсе, шаю сұйықтығын құйыңыз. Тек қана тұрмыстық ыдыс жуу машиналарына арналған шаю сұйықтығын қолданыңыз.

1. Шаю сұйықтығына арналған жинағыш резервуардың қақпағындағы ысырманы басыңыз ① және көтеріңіз ②.

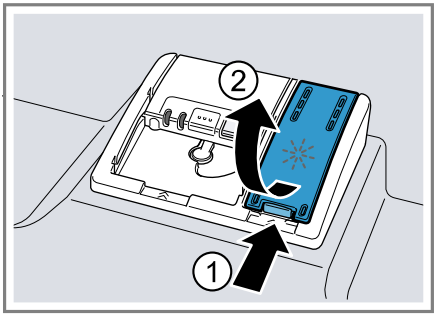

2. Шаю сұйықтығын макс. белгісіне дейін құйыңыз.

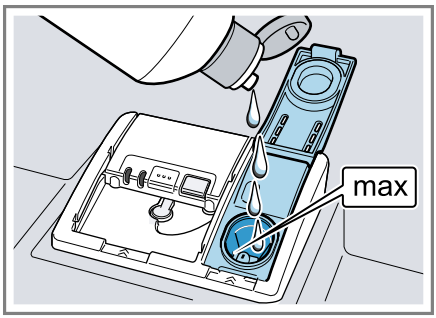

3. Шаю сұйықтығы артық құйылса, оны шаю резервуарынан шығарыңыз.
   Артық шаю сұйықтығы шаю процесінің барысында шамадан артық көпіршіктенуге әкелуі мүмкін.
4. Шаю сұйықтығына арналған жинағыш резервуардың қақпағын жауып қойыңыз.

✔ Қақпақ шерту дыбысымен тіреледі.

11.2 Шаю сұйықтығын қосу мөлшерін реттеу

Ыдыста сызықтар немесе су дақтары қалса, шаю сұйықтығын қосу мөлшерін өзгертіңіз.

1. ⏻ түймесін басыңыз.
2. Негізгі реттеулерді ашу үшін түймесін 3 секундтай басыңыз.
3. > түймесін дисплейде "Rinse aid dispenser" көрсетілгенше басыңыз.
4. − немесе + түймесін жарамды шаю сұйықтығын қосу мөлшері реттелгенше басыңыз.
   - Төмен деңгейде шаю процесіне азырақ шаю сұйықтығы беріледі және ыдыстағы сызықтар саны азаяды.
   - Жоғарырақ деңгейде шаю процесіне көбірек шаю сұйықтығы беріліп, су дақтары азаяды және жоғарырақ кептіру нәтижесі қамтамасыз етіледі.
5. Реттеулерді сақтау үшін түймесін шамамен 3 секунд басыңыз.

✔ Шаю сұйықтығын қосу мөлшері реттелген.

11.3 Шаю сұйықтығының қондырғысын өшіру

Егер шаю сұйықтығын қосу индикаторы, мысалы, шаю сұйықтығының компоненттерімен құрама тазалағыш құралды пайдаланғанда сізге кедергі жасаса, шаю сұйықтығын қосу индикаторын өшіруге болады.

Кеңес: Шаю сұйықтығының функциясы құрама тазалағыш құралдар пайдаланылғанда шектеулі болады. Шаю сұйықтығын пайдалану ең үздік нәтижеге қол жеткізуге мүмкіндік береді.

1. ⏻ түймесін басыңыз.
2. Негізгі реттеулерді ашу үшін түймесін 3 секундтай басыңыз.
3. > түймесін дисплейде "Rinse aid dispenser" көрсетілгенше басыңыз.
4. − немесе + түймесін, дисплейде 0 көрсетілгенше басыңыз.
5. Реттеулерді сақтау үшін түймесін шамамен 3 секунд басыңыз.

✔ Шаю сұйықтығының қондырғысы өшіріліп, шаю сұйықтығын қосу индикаторы ажыратылады.

Ескертпе: Құрамында шаю сұйықтығының компоненттері бар тазалағыш құралдардан тек тұзды қамтитын тазалағыш құралдарға ауысқан кезде шаю сұйықтығының қондырғысы үшін жарамды шаю сұйықтығын қосу мөлшерін қайта орнатқаныңызға көз жеткізіңіз.
→ *"Шаю сұйықтығын қосу мөлшерін реттеу", Бет 28*

12 Тазалағыш құрал

12.1 Жарамды тазалағыш құрал

Тек ыдыс жуу машинасына жарамды тазалағыш құралдарды пайдаланыңыз. Дербес тазалағыш құралдар да, құрама тазалағыш құралдар да жарамды.
Оңтайлы шаю және кептіру нәтижелеріне қол жеткізу үшін дербес тазалағыш құралды пайдаланып, арнайы тұз →*Бет 26* бен шаю сұйықтығын →*Бет 28* бөлек пайдаланыңыз.
Заманауи өнімді тазалағыш құралдарда көбінесе энзимдер қосылған төмен сілтілі рецептура қолданылады. Энзимдер крахмалды азайтып не жойып, ақуызды ерітеді. Түрлі-түсті дақтарды, мысалы, шай, кетчуп дақтарын кетіру үшін көбінесе оттек негізіндегі ағартқыштар қолданылады.

Ескертпе: Әр тазалағыш құрал бойынша өндірушінің нұсқауларына назар аударыңыз.

Кеңес: Жарамды тазалағыш құралдарға біздің веб-сайтта немесе

қызмет көрсету орталығында →*Бет 53* тапсырыс беруге болады.

Таблеткалар

Таблеткалар барлық тазалау тапсырмалары үшін жарамды және мөлшерлеуді қажет етпейді. Қысқартылған бағдарламаларда таблеткалар толықтай ерімеуі және тазалағыш құралдың қалдығы пайда болуы мүмкін. Бұл ретте тазалау нәтижелеріне әсер етілуі мүмкін.

Ұнтақталған тазалағыш құрал

Ұнтақталған тазалағыш құралдар қысқартылған бағдарламаларда ұсынылады.
Мөлшерлеуді ластану дәрежесіне бейімдеуге болады.

Сұйық тазалағыш құрал

Сұйық тазалағыш құралдар тезірек әсер етеді және алдын ала шаюсыз қысқартылған бағдарламаларда ұсынылады.

Сұйық тазалағыш құрал камераның жабық болғанына қарамастан шығуы мүмкін. Бұл ақау болып табылмайды және төмендегі нұсқаулар орындалғанда күдіктенуге себеп болмайды:

- Алдын ала шаюсыз бір ғана бағдарламаны таңдаңыз.
- Бағдарламаны іске қосу үшін алдын ала таңдалатын уақытты орнатпаңыз.

Мөлшерлеуді ластану дәрежесіне бейімдеуге болады.

Дербес тазалағыш құрал

Дербес тазалағыш құралдар тазалағыш құралмен қатар ұнтақталған немесе сұйық тазалағыш құралдар сияқты ешқандай басқа компоненттерді қамтымайтын өнімдер болып табылады.

Ұнтақталған және сұйық тазалағыш құралдармен мөлшерлеуді ыдыстардың ластану дәрежесіне жекелей бейімдеуге болады. Жақсырақ шаю және кептіру нәтижелеріне қол жеткізу және құрылғының зақымдалуына жол бермеу үшін қосымша ретінде арнайы тұз →*Бет 26* бен шаю сұйықтығын →*Бет 28* пайдаланыңыз.

Құрама тазалағыш құрал

Дәстүрлі дербес тазалағыш құралдарға қоса қосымша функцияларға ие бірқатар тазалағыш құралдар ұсынылады. Аталмыш өнімдердің құрамында тазалағыш құралдарға қоса шаю сұйықтығы мен тұз алмастырғыштар (3in1) және тіркесімге қарай (4in1, 5in1, ...) әйнек қорғаныш зат немесе тот баспайтын болат жылтырлатқышы сияқты қосымша компоненттер бар. Құрама тазалағыш құралдар өндірушінің мәліметтеріне сәйкес әдетте ең көбі 21 °dH шамасындағы су кермектігінің дәрежесінде қызмет етеді. Су кермектігінің дәрежесі 21 °dH шамасынан артық болғанда, арнайы тұз бен шаю сұйықтығын қосу қажет болады. Үздік шаю және кептіру нәтижелеріне қол жеткізу үшін 14 °dH шамасынан басталатын су кермектігінің дәрежесінде арнайы тұз бен шаю сұйықтығын пайдалануға кеңес беріледі. Құрама тазалағыш құралдар пайдаланылған кезде, үздік шаю және кептіру нәтижелеріне қол жеткізу үшін шаю бағдарламасы автоматты түрде бейімделеді.

12.2 Жарамсыз тазалағыш құралдар

Құрылғының зақымдалуына апарып соғуы немесе денсаулыққа зиян келтіру мүмкін тазалағыш құралдарды пайдаланбаңыз.

Қолмен шаю сұйықтығы

Қолмен шаю сұйықтығы шамадан артық көпіршіктенуге және құрылғының зақымдалуына әкелуі мүмкін.

Хлорлы тазалағыш құралдар

Ыдыстағы хлордың қалдығы денсаулыққа зиян келтіруі мүмкін.

12.3 Тазалағыш құралдар бойынша нұсқаулар

Күнделікті қолданыс кезінде тазалағыш құралдар бойынша нұсқауларды ұстаныңыз.

- "Био" немесе "Эко" белгілері бар тазалағыш құралдарда (қоршаған ортаны қорғау себептерінен) әдетте белсенді заттардың аз мөлшері қолданылады немесе құрамында кейбір белсенді заттар тіпті болмайды. Тазалау қабілеті шектеулі болуы мүмкін.
- Шаю сұйықтығының қондырғысын және суды жұмсарту қондырғысын пайдаланылатын дербес немесе құрама тазалағыш құралға орнатыңыз.
- Тұз алмастырғыштармен құрама тазалағыш құралдарды су кермектігінің белгілі бір дәрежесі 21 °dH шамасынан аспағанда ғана арнайы тұз қоспай өндіруші мәліметтеріне сәйкес пайдалануға болады. Үздік шаю және кептіру нәтижелеріне қол жеткізу үшін 14 °dH шамасынан басталатын су кермектігінің дәрежесінде арнайы тұзды пайдалануға кеңес беріледі.
- Жабысып қалуды болдырмау үшін суда ерігіш қаптамасы бар тазалағыш құралдарды тек құрғақ қолмен алыңыз және оларды тек құрғақ тазалағыш құрал камерасына құйыңыз.
- Шаю сұйықтығын қосу индикаторы мен арнайы тұз қосу индикаторы жанып тұрғанда да шаю бағдарламалары құрама тазалағыштармен бірге ақаусыз орындалады.
- Шаю сұйықтығының функциясы құрама тазалағыш құралдар пайдаланылғанда шектеулі болады. Шаю сұйықтығын пайдалану ең үздік нәтижеге қол жеткізуге мүмкіндік береді.
- Арнайы кептіру өнімділігіне ие таблеткаларды қолданыңыз.

12.4 Тазалағыш құралды құю

1. Тазалағыш құрал камерасын ашу үшін тиекті ысырманы басыңыз.
2. Тазалағыш құралды құрғақ тазалағыш құрал камерасына құйыңыз.

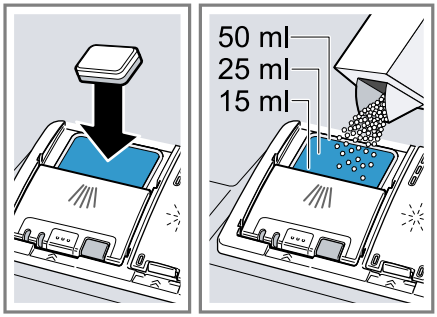

Таблеткалар пайдаланылса, бір таблетканы салу жеткілікті болады. Таблеткаларды кесе-көлденеңінен салыңыз.
Ұнтақталған немесе сұйық тазалағыш құралдар пайдаланылса, өндірушінің мөлшерлеу бойынша нұсқауларына және тазалағыш құрал камерасының мөлшерлеу реттеуіне назар аударыңыз.
Ластану қалыпты болғанда, 20 мл – 25 мл тазалағыш құрал жеткілікті болады. Ыдыстар азғантай ластанған болса, белгіленген мөлшерден азырақ тазалағыш құрал жеткілікті болады.

3. Тазалағыш құрал камерасының қақпағын жауып қойыңыз.

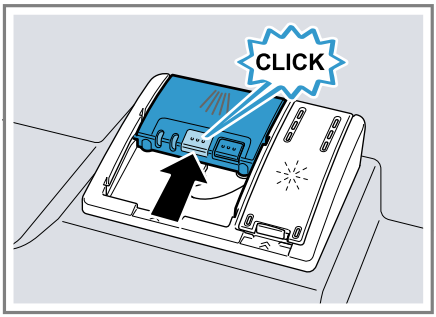

✔ Қақпақ шерту дыбысымен тіреледі.
✔ Тазалағыш құрал камерасы бағдарламаға қарай орындалу барысында автоматты түрде оңтайлы мезетте ашылады. Ұнтақталған немесе сұйық тазалағыш құрал шаю резервуарында бөлініп ериді. Таблеткалар таблетка түсетін түпқоймаға түсіп, белгілі бір мөлшерде ериді. Таблетка біркелкі еруі үшін, таблетка түсетін түпқоймаға ешқандай заттар салмаңыз.

Кеңес: Ұнтақталған тазалағыш құралдар пайдаланылып, алдын ала шаюды қамтитын бағдарлама таңдалса, құрылғының ішкі есігіне азғантай тазалағыш құралды қосуға болады.

13 Ыдыс

Тек шаю машинасына жарамды ыдыстарды шаю керек.

Ескертпе: Әйнек үстіндегі сәндік суреттер, алюминий және күміс бөлшектер шаю барысында өңіп немесе түссізденіп кетуі мүмкін. Сезімтал әйнек сұрыптары бірнеше шаю процесінен кейін күңгірттенуі мүмкін.

13.1 Әйнектен жасалған бұйымдар мен ыдыстардың зақымдалуы

Тек өндіруші шаю машинасында шаюға жарамды деп белгілеген стакандар мен фарфорды шаюға болады. Әйнектен жасалған бұйымдар мен ыдыстардың зақымдалуына жол бермеңіз.

Себебі	Кеңес
Төмендегі ыдыс-аяқ шаю машинасында шаюға жарамсыз: ▪ Ағаштан жасалған аспаптар және ыдыстар ▪ Сәндік шыны-аяқ, көркемөнер және көне замаңғы ыдыс-аяқ ▪ Ыстыққа төзімді емес пластик бөлшектер ▪ Мыс пен мырыштан жасалған ыдыс-аяқ ▪ Күлмен, балауызбен, қуыру майымен және бояумен ластанған ыдыс-аяқ ▪ Өте шағын ыдыстар	Тек өндіруші шаю машинасында шаюға жарамды деп белгілеген ыдыс-аяқты шаюға болады.
Тазалағыш құралдың химиялық құрамы зақым келтіруі мүмкін.	Өндіруші ыдыс-аяққа зиян келтірмейтін деп белгілеген тазалағыш құралдарды ғана қолданыңыз.

Себебі	Кеңес
Құрамындағы күйдіргіш сілті немесе қышқыл мөлшері көп тазалағыш құралдар (әсіресе өнеркәсіп немесе өндіріс саласынан, алюминиймен бірге пайдаланылғанда) шаю машинасы үшін жарамсыз.	Егер құрамындағы күйдіргіш сілті немесе қышқыл мөлшері көп тазалағыш құралдарды пайдалансаңыз (әсіресе өнеркәсіп немесе өндіріс саласында), құрылғының шаю резервуарына алюминийден жасалған бөлшектерді салмаңыз
Бағдарламаның су температурасы тым жоғары.	Температурасы төменірек бағдарламаны таңдаңыз. Ыдыс-аяқ пен асхана аспаптарын бағдарлама аяқталғаннан кейін дер кезінде құрылғыдан шығарыңыз.

13.2 Ыдыс-аяқты орналастыру

Шаю нәтижесін оңтайландыру және ыдыс-аяқ пен құрылғыға зақым келтірмеу үшін ыдыс-аяқты тиісінше орналастырыңыз.

Ескертпе: Ыдыс-аяққа арналған кептіргіш-қойғыштарды ыдыс-аяқтың шығыңқы бөліктері есіктің жабылуына кедергі келтірмейтіндей етіп салыңыз. Ыдыс-аяқтың шығыңқы бөліктері бағдарламаны орындау процесі кезінде құрылғы есігінің ашылуына әкелуі мүмкін, бұл есік аймағында бу мен судың жылыстауына әкеледі. Бұл сіздің кіріктірілген жиһазыңызға зақым келтіруі мүмкін.

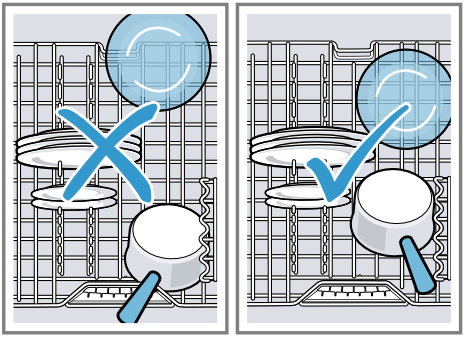

Кеңестер

- Құрылғыны пайдаланған кезде қолмен жууға қарағанда электр қуаты мен суды үнемдейсіз.
- Біздің веб-сайтта құрылғыға ыдыстарды тиімді түрде орналастыру жолдарының мысалдары берілген.
- Электр қуаты мен суды үнемдеу үшін құрылғы ішіне аспаптардың белгіленген санын орналастырыңыз (ыдыс-аяқ пен асүй аспаптарын стандартты жүктеу).
  → *"Техникалық деректер", Бет 54*
- Жақсырақ шаю және кептіру нәтижелеріне қол жеткізу үшін дөңес және терең қуысты бұйымдарды қиғаштап салыңыз да, судың ағынына кедергі келтірмеңіз.

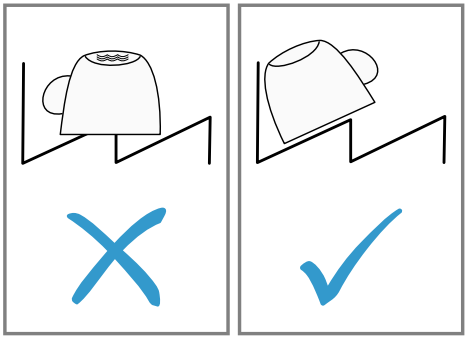

1. Тағамдардың ірі қалдықтарын ыдыс-аяқтан кетіріңіз.
   Ресурстарды үнемдеу үшін ыдыс-аяқты ағынды су астында алдын ала шаюға болмайды.

2. Ыдыс-аяқты орналастыру кезінде төмендегіге назар аударыңыз:
   - Қатты ластанған ыдыс-аяқты, мысалы, кәстрөлдерді астыңғы ыдыс себетіне орналастырыңыз. Қаттырақ бүрку ағынының арқасында жоғарырақ шаю нәтижесіне қол жеткізесіз.
   - Ыдыстардың зақымдалуына жол бермеу үшін оларды берік әрі тұрақты орналастырыңыз.
   - Жарақат алуға жол бермеу үшін асхана аспаптарын өткір ұшты және үшкір жағын төмен қаратып орналастырыңыз.
   - Сауыттардың ішіне су кіргізбеу үшін оларды саңылауларын төмен қаратып орнатыңыз.
   - Бүріккіш күйентелердің айналуына кедергі жасамау үшін, оларды бұғаттамаңыз.
   - Тазалағыш құрал камерасының қақпағын бұғаттамау үшін таблетка түсетін түпқоймаға шағын бөлшектерді салмаңыз және оны ыдыстармен бітемеңіз.

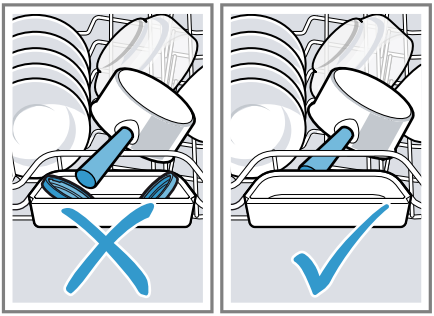

13.3 Ыдыс-аяқты орналастыру

⚠ ЕСКЕРТУ
Жарақаттану қаупі!
Ыстық ыдыс-аяқ теріні күйдіруі мүмкін. Ыстық ыдыс-аяқ соққыға сезімтал, сынуы және жарақат тигізуі мүмкін.

- ▸ Бағдарлама аяқталғаннан кейін ыдыс-аяқты суытқаннан кейін ғана шығарыңыз.

1. Ыдыс-аяқтан судың тамшылауына жол бермеу үшін ыдыс-аяқты астынан жоғары қарай орналастырыңыз.
2. Шаю резервуары мен керек-жарақтарда ластанған жерлердің бар-жоғын тексеріп шығыңыз және қажет болса, оларды тазалап шығыңыз.
   → *"Тазалау және күту", Бет 41*

14 Негізгі басқару

14.1 Құрылғыны қосу

- ▸ ⏻ батырмасын басыңыз.
  Eco 50° бағдарламасы алдын ала реттеледі.
  Eco 50° бағдарламасы қоршаған орта үшін айрықша қауіпсіз бағдарлама болып табылады және қалыпты түрде ластанған ыдыстар үшін аса жарамды. Бұл бағдарлама ыдыс-аяқтың мұндай түрі үшін электр қуаты мен суды тұтыну тіркесімінде ең тиімді болып есептеледі және ЕО экодизайн нұсқамасына сәйкес келеді.
  Құрылғыны 10 минут ішінде пайдаланбаған кезде, ол автоматты түрде өшіп қалады.

14.2 Бағдарламаны реттеу

Шаю процесін ыдыс-аяқтың ластануына бейімдеу үшін жарамды бағдарламаны реттеп шығыңыз.

- ▸ Жарамды бағдарлама түймесін басыңыз.
- ✔ Бағдарлама реттеліп, бағдарлама түймесі жыпылықтайды.

14.3 Қосымша функцияны реттеу

Таңдалған шаю бағдарламасын толықтыру үшін қосымша функцияларды реттеуге болады.

Ескертпе: Қосуға болатын қосымша функциялар таңдалған бағдарламаға тәуелді болады.

- ▸ Тиісті қосымша функцияның түймесін басыңыз.
  → *"Қосымша функциялар", Бет 19*
- ✔ Қосымша функция реттеліп, қосымша функция түймесі жыпылықтайды.

14.4 Алдын ала таңдалатын уақытты реттеу

Бағдарламаның басталу уақытын 24 сағатқа дейін жылжытуға болады.

1. ◷ түймесін басыңыз.
2. − немесе + түймесін дисплейде жарамды уақыт көрсетілгенше басыңыз.
   Уақыттың көрсетілу параметріне байланысты дисплейде бағдарлама соңы "Finish in" (мысалы, 3 сағ 25 мин) немесе "Finish at" (мысалы, 15:20) арқылы көрсетіледі. Реттеуді негізгі реттеулер бөлімінде өзгертуге болады.
3. Алдын ала таңдалатын уақытты іске қосу үшін Start түймесін басыңыз.

Ескертпе: Алдын ала таңдалатын уақытты ажырату үшін Reset 4 sec. түймесін шамамен 4 секунд басыңыз.

14.5 Бағдарламаны іске қосу

- ▸ Start басыңыз.
- ✔ Бағдарламаның орындалу барысында алдын ала таңдалатын уақыт, бағдарлама немесе қалған орындалу уақыты бойынша күй туралы ақпарат құрылғы есігінің астындағы еденге проекцияланады. Плинтус шығып тұрған немесе құрылғы беттеп құрастырылған жиһаздың алдыңғы жағының үстінен орнатылған жағдайда, индикация көрінбейді.
- ✔ Бағдарлама дисплейде "Finished!" көрсетілгенде аяқталады.

Ескертпелер

- Егер жұмыс барысында тағы ыдыс салғыңыз келсе, таблетка түсетін түпқойманы жоғарғы ыдыс себеті үшін тұтқа ретінде қолданбаңыз. Жартылай еріп қалған таблеткамен жанасуыңыз мүмкін.
- Орындалып жатқан бағдарламаны тек тоқтатқаннан кейін ауыстыруға болады.
  → *"Бағдарламаны тоқтату", Бет 35*
- Қуатты үнемдеу үшін құрылғы бағдарлама аяқталғаннан кейін 1 минут ішінде өшіп қалады. Құрылғы есігі бағдарлама аяқталған соң бірден ашылса, құрылғы 4 секундтан кейін өшіп қалады.

14.6 Бағдарламаны тоқтата тұру

Ескертпе: Құрылғы қызып тұрғанда құрылғы есігі ашылса, есікті алдымен бірнеше минут жартылай жаба отырып, содан кейін жауып қойыңыз. Осылайша құрылғыда шамадан артық қысымның пайда болуына және құрылғы есігінің ашылып кетуіне жол берілмейді.

1. Құрылғы есігін абайлап ашыңыз.
2. ⏻ түймесін басыңыз.
- ✔ Бағдарлама құрылғы жадында сақталып, құрылғы өшіріледі.
3. Бағдарламаны жалғастыру үшін ⏻ түймесін басыңыз.

14.7 Бағдарламаны тоқтату

Бағдарламаны алдын ала аяқтау немесе іске қосылған бағдарламаны ауыстыру үшін оларды тоқтатуыңыз керек.

- ▸ Reset 4 sec. түймесін 4 секундтай басып тұрыңыз.
- ✔ Бағдарлама тоқтатылып, 1 минуттай уақыттан кейін аяқталады.

14.8 Құрылғыны өшіру

1. Қауіпсіз пайдалану →*Бет 10* бойынша нұсқауларға назар аударыңыз.
2. ⏻ түймесін басыңыз.

Кеңес: Шаю процесінің барысында ⏻ түймесі басылса, орындалып жатқан бағдарлама доғарылады. Құрылғыны қайта қосқанда бағдарлама автоматты түрде жалғасады.

14.9 Бағдарлама есептегіші [1]

Ыдыс-аяқ жуатын машинаңыздың барлық іске қосылған бағдарлама санын Home Connect қолданбасы арқылы сұрата аласыз.

Талап: Ыдыс-аяқ жуатын машина мобильді түпкі құрылғымен байланыстырылған.

1. Home Connect қолданбасы іске қосылады.
2. Ыдыс-аяқ жуатын машинаны таңдаңыз.
3. Параметрлерді ашып, "Үй құрылғысы туралы ақпарат" бөліміне өтіңіз. "Іске қосылған бағдарламалар" барлық іске қосылған бағдарламаның санын көрсетеді.

15 Негізгі орнату жүйесі

Сіз өзіңіздің қажеттіліктеріңізге сәйкес құрылғының негізгі параметрлерін реттей аласыз.

15.1 Негізгі реттеулерге шолу

Негізгі параметрлер құрылғының жабдықталуына байланысты болады.

Негізгі реттеу	Таңдау	Сипаттама
Time setting	00:00 - 24:00	Ағымдағы уақытты реттеу. Реттеу белгіленген уақыт пішіміне байланысты болады.
Time format	12 h 24 h [2]	Уақыт пішімін реттеу.
Time display	In hours Time [2]	Бағдарлама аяқталатын уақыттың индикациясын реттеу. "Finish in" белгісі бағдарламаның қалған уақытын көрсетеді, мысалы, 3 сағ 25 мин. "Finish at" белгісі бағдарлама аяқталатын уақытта көрсетеді, мысалы, 15:20.
Sprache/Language	Құрылғыдағы таңдауды қараңыз.	Мәзір тілін реттеу.

[1] Құрылғы жабдықталуына сай
[2] Зауыттық параметр (құрылғы түріне байланысты басқа болуы мүмкін)

Негізгі реттеу	**Таңдау**	**Сипаттама**
Water hardness	0 - 50 13 - 16 орташа [1]	Су кермектігін реттеу. → *"Су кермектігі реттеулеріне шолу", Бет 25*
Rinse aid dispenser	0 - 6 5 [1]	Шаю сұйықтығын қосу мөлшерін реттеу немесе өшіру. → *"Шаю сұйықтығын қосу мөлшерін реттеу", Бет 28*
Sensor setting	Standard [1] Sensitive Very sensitive	Кірді анықтауға арналған су датчигін реттеу. → *"Датчиктер", Бет 11*
Extra Dry	on off [1]	Әр жұмыс режимі үшін "Extra Dry" функциясын қосу немесе өшіру. Жақсырақ кептіру нәтижесіне қол жеткізу үшін шаю процесінің барысында температура көтеріледі. Орындалу уақыты біраз ұзаруы мүмкін. Сезімтал ыдыстарға назар аударыңыз.
Water connection	Cold water [1] Hot water	Суық су қосылымын немесе жылы су қосылымын реттеу. Жылы су қуат тұрғысынан жағымды түрде дайындалған және циркуляциялық құбыры бар күн қондырғысы сияқты жарамды қондырғы қолжетімді болған жағдайда, құрылғыны тек жылы су күйіне орнатыңыз. Су температурасы кем дегенде 40°C және ең көбі 60°C құрауы тиіс.
Eco forecast	on off [1]	Үнемдеу бойынша болжамды қосу немесе өшіру. Бағдарламаны таңдау кезінде дисплейде қысқа мерзімде орташа су шығыны мен электр қуатының шығыны көрсетіледі.
Emotion Light	off On via main switch [1] On on opening door	Құрылғының ішкі жарықтандыруын қосу немесе өшіру. Ішкі жарықтандыру құрылғы есігі ашық тұрғанда 10 минуттан кейін автоматты түрде өшіріледі.
Remaining time proj.	on [1] off	"Remaining time proj." функциясын қосу немесе өшіру.

[1] Зауыттық параметр (құрылғы түріне байланысты басқа болуы мүмкін)

Негізгі реттеу	Таңдау	Сипаттама
		Бағдарламаның орындалу барысында қалған уақыт сияқты күй туралы ақпарат құрылғы есігінің астындағы еденге проекцияланады. Плинтус шығып тұрған немесе құрылғы беттеп құрастырылған жиһаздың алдыңғы жағының үстінен орнатылған жағдайда, индикация көрінбейді.
Start programme	Eco 50°C [1] Prog. last selected	Құрылғыны қосу кезінде алдын ала анықталатын бағдарламаны реттеу.
Tone volume	Бірнеше деңгейлі шкала.	Бағдарлама соңында берілетін сигналдың дыбыс деңгейін реттеу. 0 деңгейінде сигнал дыбысы өшіріледі.
Button volume	Бірнеше деңгейлі шкала	Басқару кезіндегі түймелердің дыбыс деңгейін реттеу. 0 деңгейінде түймелердің дыбысы өшіріледі.
Eco drying	off On in all programmes On with Eco 50° [1]	Кептіру кезеңінің барысында құрылғы есігінің автоматты түрде ашылуын іске қосу немесе ажырату. Функция қосылып тұрғанда, жұмыс уақыты ұзаруы мүмкін. → *"Eco drying", Бет 12*
WLAN	on off	Сымсыз желі байланысын қосу немесе өшіру. "WLAN" негізгі реттеуі, құрылғыны Home Connect қолданбасымен байланыстырғаннан кейін ғана қолжетімді болады. → *"Home Connect ", Бет 39*
Remote Start	off Manual Permanent	іске қосу немесе ажырату. → *"Remote Start ☞", Бет 40* Аталмыш негізгі реттеу, құрылғыны Home Connect қолданбасымен байланыстырғаннан кейін ғана қолжетімді болады. → *"Home Connect ", Бет 39*
Greeting	on [1] off	Құрылғыны қосу кезіндегі сауда белгісінің индикациясын қосу немесе өшіру.
Factory setting	Reset	Өзгертілген реттеулерді әдепкі күйіне қайтару.

[1] Зауыттық параметр (құрылғы түріне байланысты басқа болуы мүмкін)

Негізгі реттеу	Таңдау	Сипаттама
		Алғаш рет қолданысқа енгізу кезіндегі реттеулерді орындау керек.

15.2 Негізгі реттеулерді өзгерту

Кеңес: Құрылғыны ақырғы мобильді құрылғымен байланыстырыңыз. Home Connect қолданбасы арқылы барлық реттеулерді жайлы түрде орындауға болады.
→ *"Home Connect ", Бет 39*

1. ⏻ түймесін басыңыз.
2. Негізгі реттеулерді ашу үшін ⓘ түймесін 3 секундтай басыңыз.
3. > түймесін дисплейде қажетті реттеу көрсетілгенше басыңыз.
4. − немесе + түймесін дисплейде жарамды мән көрсетілгенше басыңыз.
   Бірнеше реттеуді өзгертуге болады.
5. Реттеулерді сақтау үшін ⓘ түймесін шамамен 3 секунд басыңыз.

15.3 Уақытты реттеу

1. Негізгі реттеулерді ашу үшін ⓘ түймесін 3 секундтай басыңыз.
2. > түймесін дисплейде "Time setting" көрсетілгенше басыңыз.
3. − немесе + түймесін дисплейде қажетті уақыт көрсетілгенше басыңыз.
   − және + түймелерін ұзағырақ басқанда, реттеу мәндері 10 минуттық қадам бойынша өзгереді.
4. Реттеулерді сақтау үшін ⓘ түймесін шамамен 3 секунд басыңыз.

16 Home Connect

Бұл құрылғы желімен жұмыс істей алады. Құрылғыңызды мобильді терминалмен байланыстырып, функцияларды Home Connect бағдарламасы арқылы басқарыңыз. Home Connectқызметтері әр елде қолжетімді бола бермейді.
Home Connectфункциясының қолжетімділігі еліңізде Home Connect қызметінің қолжетімділігіне байланысты. Ол туралы мәліметтерді төменнен таба аласыз: *www.home-connect.com*.
Home Connect пайдалану үшін, алдымен байланысты WLAN үй желісіне (Wi-Fi [1]) және Home Connect бағдарламасына бағыттаңыз.
Home Connect қолданбасы сізді толық кіру процесінен өткізеді.
Home Connectбағдарламасында берілген нұсқауларды орындап, параметрлерді реттеңіз.

Кеңес: Бағдарламадағы Home Connect нұсқауларды ескеріңіз.

Ескертпе: Осы пайдалану бойынша нұсқаулықтың қауіпсіздік техникасының нұсқауларын ескеріңіз және құралдың Home Connect қолданбасы арқылы басқару барысында олардың орындалуын қамтамасыз етіңіз.
→ *"Қауіпсіздік", Бет 3*

16.1 Home Connect реттеу

Талап: Құрылғы орнатылған жерде WLAN үй желісінен (Wi-Fi) сигнал қабылданады.

[1] Wi-Fi бұл Wi-Fi Alliance компаниясының тіркелген сауда белгісі.

1. Келесі QR-кодын сканерлеңіз.



   Home Connect қолданбасын орнату және құрылғыны қосу үшін QR кодын пайдалануға болады.
2. Қолданбадағы нұсқауларды Home Connect орындаңыз.

16.2 Remote Start

Home Connect қолданбасы арқылы ақырғы мобильді құрылғының көмегімен құрылғыны іске қосуға болады.

Кеңес: Егер аталмыш функцияның негізгі реттеулерінде →*Бет 38* "Permanent" реттелген болса, функция тұрақты түрде іске қосылып, құрылғыны ақырғы мобильді құрылғы арқылы кез келген уақытта іске қосуға болады.

Remote Start іске қосу

Егер аталмыш функцияның негізгі реттеулерінде "Manual" реттелген болса, функцияны құрылғыңызда іске қосыңыз.

Талаптар
- Құрылғы WLAN үй желісіне қосылған.
- Құрылғы Home Connect қолданбасымен байланыстырылған.
- Аталмыш функцияның негізгі реттеулерінде →*Бет 38* "Manual" реттелген.
- Бағдарлама таңдалған.

▸ түймесін басыңыз.
Құрылғы есігін ашқан кезде, функция автоматты түрде ажыратылады.
✔ түймесі жанады.

Кеңес: Функцияны ажырату үшін түймесін басыңыз.

16.3 Smart Start [1]

"Smart Start" бағдарламаны іске қосу үшін оңтайлы уақытты автоматты түрде анықтайды.
Home Connect қолданбасының көмегімен функцияны іске қосуға және ажыратуға болады.

"Smart Start" функциясын іске қосу

Талаптар
- "Smart Start" функциясы Home Connect қолданбасы арқылы іске қосылады.
- Уақыт пен энергия параметрлері Home Connect қолданбасында орнатылады.

1. басыңыз.
✔ Дисплейде таңдалған бағдарламаның оңтайлы басталу мен аяқталу уақыты көрсетіледі.
2. Start басыңыз.
✔ "Smart Start" белсенді.
✔ Бағдарлама оңтайлы уақытқа жеткенде іске қосылады.

Кеңес: Функцияны бір рет ажыратуға болады, ол үшін ◷ түймесін басыңыз.

16.4 Деректеді қорғау

Деректерді қорғау нұсқауларын ескеріңіз.

Құрылғыңыз интернетте негізделген үй желісіне алғашқы рет қосылғанда, құрылғыңыз деректердің төмендегі

[1] Құрылғы жабдықталуына сай

санаттарын Home Connect серверіне өткізеді (алғашқы тіркелу):
- Бір мәнді құрылғыны тану (құрылғы кілттері мен құрылған Wi-Fi коммуникациялық модульдің MAC мекенжайын қамтитын).
- Wi-Fi коммуникациялық модульдің қауіпсіздік сертификаты (байланысты ақпараттармен қолдау үшін).
- Үй құрылғысының ағымдық бағдарламалық жасақтама мен аппараттық жабдықтау нұсқасы.
- Мүмкін зауыттық параметрлерге оралудың күйі.

Осы алғашқы тіркелу Home Connect функцияларының пайдалануын дайындап Home Connect функцияларын алғашқы рет пайдалануды қалағаныңызда керек болады.

Ескертпе: Home Connect функциялары тек Home Connect бағдарламасымен байланыста ғана пайдалы болуын ескеріңіз. Деректерді қорғау туралы ақпаратты Home Connect бағдарламасында шақыру мүмкін.

17 Тазалау және күту

Құрылғыңыздың ұзақ уақыт бойы жұмыс жасауын болдыру үшін, оны мұқият тазалап күтіңіз.

17.1 Шаю резервуарын тазалау

⚠ **ЕСКЕРТУ**

Деңсаулыққа зиян келтіру қауіпі!

Хлорлы тазалағыш құралдарды пайдалану денсаулыққа зиян келтіруі мүмкін.

- ▸ Хлорлы тазалағыш құралдарды пайдалануға тыйым салынады.

1. Құрылғы ішіндегі ірі қоқысты ылғалды шүберекпен сүртіп кетіріңіз.
2. Тазалағыш құрал камерасына тазалағыш құралды құйыңыз.
3. Ең жоғары температурадағы бағдарламаны таңдаңыз.
4. Бағдарламаны ыдыс салмай іске қосыңыз. →*Бет 35*

17.2 Тазалағыш құрал

Құрылғыны тазалау үшін тек жарамды тазалағыш құралды пайдаланыңыз. → *"Қауіпсіз пайдалану", Бет 10*

17.3 Құрылғыға күтім көрсету бойынша кеңестер

Құрылғының жұмысқа қабілеттілігін ұзақ мерзімге сақтау үшін құрылғыға күтім көрсету бойынша кеңестерге назар аударыңыз.

Шара	Пайдасы
Есік тығыздауыштарын, ыдыс жуу машинасының алдыңғы жағын және басқару панелін жүйелі түрде дымқыл шүберекпен және шаю сұйықтығымен сүртіп тұрыңыз.	Құрылғы бөліктері таза және гигиеналық күйде қалады.
Құрылғыны ұзақ уақыт пайдаланбасаңыз, есігін азғантай ашып қойыңыз.	Жағымсыз иістің пайда болуына жол берілмейді.

17.4 Машинаны күту

Тағам қалдығы және әк сияқты тұнбалар құрылғыда ақаулықтарды тудыруы мүмкін. Ақаулықтардың алдын алу және пайда болатын иісті азайту үшін құрылғыны жүйелі түрде тазалап тұрыңыз.
Машинаны күту күтім көрсету құралдарымен және машинаны тазалағыш құралдармен бірге құрылғыға күтім көрсетуге арналған бағдарлама болып табылады.

Ескертпе: Ыдыс-аяқ жуу машиналарына арналған, сынақтан өткізілген және мақұлданған күтім көрсету құралдары мен тазалағыш құралдарды интернеттен *https://www.gaggenau.com/global/store* сілтемесі бойынша немесе қызмет көрсету орталығынан алуға болады.

Машинаны күту шаю процесінің барысында әртүрлі тұнбаларды кетіретін бағдарлама болып табылады. Тазалау екі фаза бойынша жүзеге асады:

Фаза	Келесіні кетіру	Тазалағыш құрал	Үлестіру
1	Май мен әк	Сұйық күтім көрсету құралдары немесе ұнтақ тәрізді қақ кетіру құралдары.	Құрылғының іші, мысалы, аспаптар себетіне ілінген бөтелке немесе іштегі ұнтақ.
2	Тағам қалдықтары және тұнбалар	Машинаны тазалағыш құрал	Тазалағыш құрал камерасы

Оңтайлы тазалау қуатына қол жеткізу үшін бағдарлама тиісті тазалау фазасында тазалағыш құралдарды бір-бірінен бөлек мөлшерлейді. Бұл ретте тазалағыш құралды тиісінше үлестіру қажет болады.
Басқару панелінде Машинаны күту индикаторы жанғанда немесе дисплейде кеңес көрсетілгенде, Машинаны күту бағдарламасын ыдыс салмай орындаңыз. Машинаны күту бағдарламасы орындалғаннан кейін, индикатор сөнеді. Егер құрылғыда еске салу функциясы жоқ болса, машинаға күтім көрсету жұмысын әр 2 ай сайын өткізуге кеңес беріледі.

Машинаны күту бағдарламасын орындау

Ескертпелер

- Машинаны күту бағдарламасын ыдыс салмай орындаңыз.
- Тек ыдыс жуу машинасына арналған жарамды күтім көрсету құралдарын және машинаны тазалағыш құралдарды пайдаланыңыз.
- Құрылғының шаю резервуарында ас үй сорғышындағы немесе алюминий кәстрөлдеріндегі май сүзгісі сияқты алюминий бөліктерінің болмағанына көз жеткізіңіз.
- 3 шаю әрекетінен кейін Машинаны күту бағдарламасы орындалмаса, Машинаны күту индикаторы автоматты түрде өшеді.
- Оңтайлы тазалау тиімділігіне қол жеткізу үшін, тазалау құралының тиісінше орналастырылуын қамтамасыз етіңіз.
- Машинаға күтім көрсету құралдарының және машинаны тазалау құралдарының орауыштарындағы қауіпсіздік техникасы нұсқауларына назар аударыңыз.
- функциясын қосыңыз.
→ *"Optional extra cleaning area", Бет 21*

1. Құрылғының ішкі бөлігіндегі ірі қоқысты ылғалды шүберекпен сүртіп кетіріңіз.
2. Електерді тазалаңыз.
3. Машинаға күтім көрсету құралын құрылғы ішінде орналастырыңыз. Тек ыдыс жуу машинасы үшін жарамды күтім көрсету құралдарын пайдаланыңыз.
4. Машинаны тазалау құралын тазалау камерасына толығымен толғанша құйыңыз. Құрылғының ішкі бөлігіне ешқандай машинаны тазалау құралын салмаңыз.
5. ⍁ түймесін басыңыз.
6. Start түймесін басыңыз.

✔ Машинаны күту бағдарламасы орындалады.

✔ Бағдарлама аяқталған соң, Машинаны күту индикаторы сөнеді.

17.5 Сүзгі жүйесі

Сүзгі жүйесі ірі қоқысты шаю контурынан сүзеді.

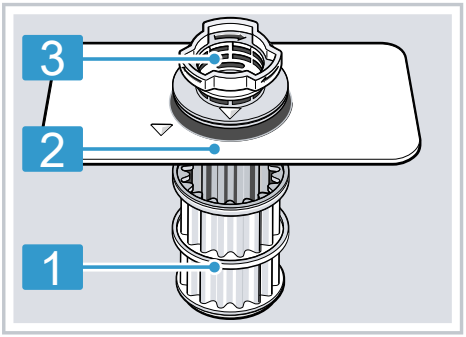

1	Микро елек
2	Шағын саңылаулы елек
3	Ірі саңылаулы елек

Електерді тазалау

Електер шаю сұйықтығынан қалатын кірмен бітелуі мүмкін.

1. Әр шаю әрекетінен кейін електерде қалдықтардың бар-жоғын тексеріңіз.
2. Ірі саңылаулы електі сағат тілінің бағытына қарсы бұраңыз ① және сүзгі жүйесін шығарып алыңыз ②.
   ▸ Сорғыштың түпқоймасында бөгде заттардың жоқтығына көз жеткізіңіз.

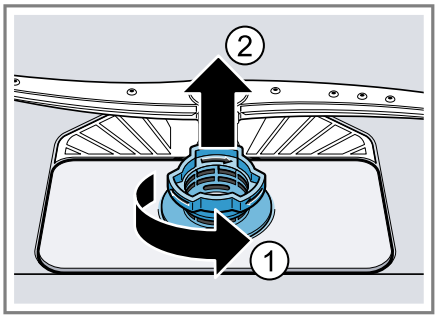

3. Микроелекті төмен қарай тартыңыз.

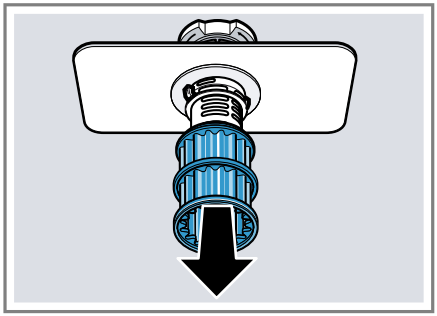

4. Бекіткіш ілмектерді қысып ①, ірі саңылаулы електі жоғары қарай шығарыңыз ②.

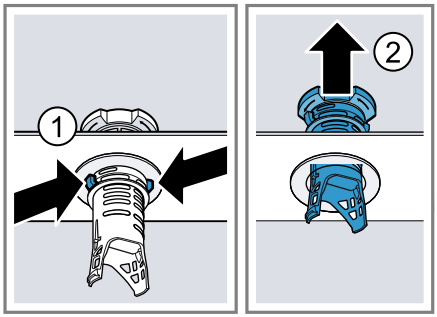

5. Елек элементтерін ағынды су астында тазалап шығыңыз. Ірі саңылаулы елек пен шағын саңылаулы елек арасындағы кір жиегін мұқият тазалап шығыңыз.
6. Сүзгі жүйесін жинаңыз. Ірі саңылаулы электегі бекіткіш ілмектер тірелгеніне көз жеткізіңіз.
7. Сүзгі жүйесін құрылғыға енгізіп, ірі саңылаулы електі сағат тілінің бағытымен бұраңыз.
   ▸ Көрсеткі белгілерінің бір-біріне қарсы орналасқанына көз жеткізіңіз.

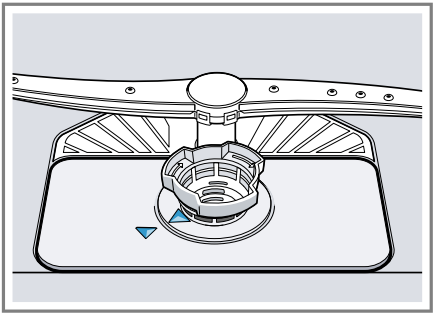

Кеңес: Құрылғыны ақырғы мобильді құрылғымен байланыстырыңыз. Home Connect қолданбасы електі тазалау қажеттігі туралы хабарлайды. → *"Home Connect ", Бет 39*

17.6 Бүріккіш күйентелерді тазалау

Шаю сұйықтығынан қалған әк және қоқыс бүріккіш күйентелердің саптамалары мен мойынтіректерін бұғаттай алады. Бүріккіш күйентелерді жүйелі түрде тазалап тұрыңыз.

1. Жоғарғы бүріккіш күйентені бұрап шығарыңыз ① да, төмен қарай тартыңыз ②.

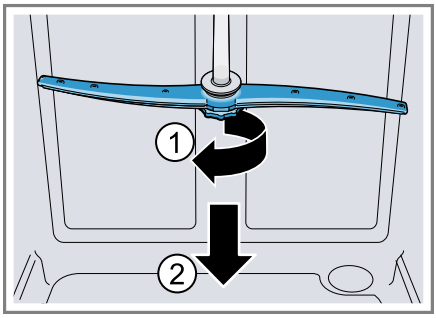

2. Астыңғы бүріккіш күйентені жоғары қарай тартыңыз.

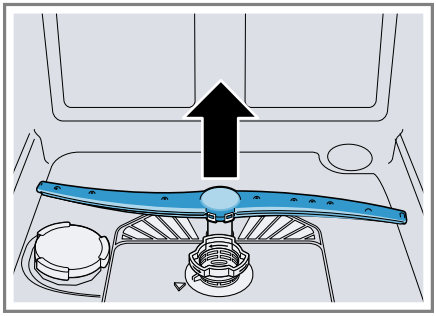

3. Бүріккіш күйентенің шығару саптамаларында бітелген жерлердің бар-жоғын ағынды су астында тексеріп шығыңыз және қажет болса, бөгде заттарды шығарыңыз.
4. Астыңғы бүріккіш күйентені енгізіңіз.
   ✔ Бүріккіш күйенте шерту дыбысымен тіреледі.
5. Жоғарғы бүріккіш күйентені енгізіп, бұрап бекітіңіз.

17.7 Optional extra cleaning area аймағын тазалау

Саптамалар шаю сұйықтығынан қалатын әкпен және кірмен бітелуі мүмкін.

Ескертпе: Құрылғыны әрдайым монтаждалған Optional extra cleaning area аймағымен пайдаланыңыз.

1. Жоғарғы ыдыс себетін тартып шығарыңыз.
2. Optional extra cleaning area аймағындағы ысырманы жоғары тартыңыз ① және алға тартып шығарыңыз ②.

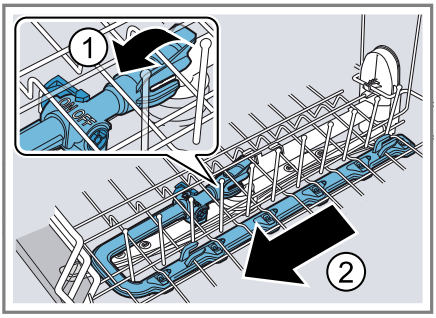

3. Итергішті ON күйіне орнатыңыз.
4. Ағынды су астында тазалаңыз.
5. Optional extra cleaning area аймағын жоғарғы ыдыс себетіне іліп бекітіңіз ①.

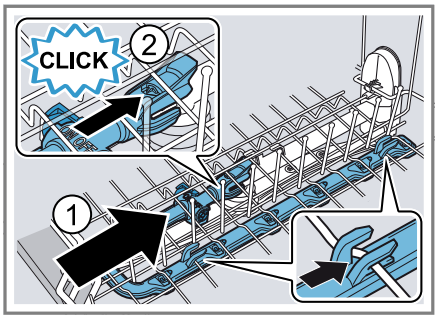

Ілмектер дұрыс орында болғанына көз жеткізіңіз.

✔ Optional extra cleaning area шерту дыбысымен тіреледі ②.

6. Жоғарғы ыдыс себетін енгізіңіз.

18 Ақауларды жою

Құрылғыдағы елеусіз ақаулықтарды өз бетіңізбен жоюға болады. Қызмет көрсету орталығына хабарласпас бұрын ақаулықты жою бойынша ақпаратты қарап шығыңыз. Осылайша қажетсіз шығындардың алдын аласыз.

Кеңес: Ақауларды жою туралы қосымша ақпарат пен мәлімдемелерді негізгі беттегі QR кодын сканерлеу арқылы және *www.gaggenau.com* веб-сайтымыздан табуға болады.

⚠ **ЕСКЕРТУ**

Электрик тоқ соғу қатері бар!

Тиісті болмаған жөндеулер қауіпті болып табылады.

- Құрылғыдағы жөндеу жұмыстарын тек білікті мамандар орындай алады.
- Құрылғыны жөндеу үшін тек түпнұсқа бөлшектері ғана пайдаланылуы мүмкін.
- Егер құрылғының желі қосу кабелі немесе қосқыш баусымы зақымдалса, оны өндірушіден немесе оның мүшелік қызметінен алынатын арнайы желі қосу кабелімен алмастыру қажет.

Ақаулық	**Ақаулардың себебі және оларды жою**
"Су берілуін тексеріңіз" индикаторы жыпылықтайды	Техникалық ақаулық орын алды. **1.** ⏻ түймесін басыңыз. **2.** Құрылғының желілік ашасын суырып алыңыз немесе сақтандырғышты өшіріңіз. **3.** Кемінде 2 минут күтіңіз. **4.** Құрылғының желілік ашасын розеткаға салыңыз немесе сақтандырғышты қосыңыз. **5.** Құрылғыны қосыңыз. **6.** Мәселе қайтадан орын алса: ▸ ⏻ түймесін басыңыз. ▸ Су шүмегін жабыңыз. ▸ Желілік ашаны суырып алыңыз. ▸ Қызмет көрсету орталығына →*Бет 53* хабарласып, ақаулық кодын хабарлаңыз.
E:3000 жанып тұр.	Суды қорғау жүйесі іске қосылған. **1.** Су шүмегін жабыңыз. **2.** Қызмет көрсету орталығына →*Бет 53* хабарласыңыз.
E:3100 жанып тұр.	Суды қорғау жүйесі іске қосылған. **1.** Су шүмегін жабыңыз. **2.** Қызмет көрсету орталығына →*Бет 53* хабарласыңыз.
E:3200 немесе су берілуінің индикаторы жанып тұр.	Су беру шлангісі майысқан. ▸ Су беру шлангісін майыстырмай өткізіңіз.
	Су шүмегі жабық. ▸ Су шүмегін ашыңыз.
	Су шүмегі қысылған немесе ізбестелген. ▸ Су шүмегін ашыңыз. Су берілуі ашық болған кездегі ағын мөлшері кем дегенде 10 л/мин құрауы керек.

Ақаулық	**Ақаулардың себебі және оларды жою**
E:3200 немесе су берілуінің индикаторы жанып тұр.	Су беру немесе AquaStop шлангісінің су қосылымындағы елек бітелген. **1.** Құрылғыны өшіріңіз. **2.** Ашаны розеткадан шығарыңыз. **3.** Су шүмегін жауып қойыңыз. **4.** Су жүйесіне қосылымды бұрап шығарыңыз. **5.** Су беру шлангісінен електі шығарып алыңыз 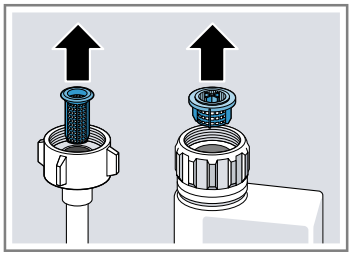 **6.** Електі тазалап шығыңыз. **7.** Електі су беру шлангісіне орнатыңыз. **8.** Су жүйесіне қосылымды бұрап орнатыңыз. **9.** Су жүйесіне қосылымның саңылаусыздығын тексеріп шығыңыз. **10.** Тоқпен жабдықтауды орнатыңыз. **11.** Құрылғыны қосыңыз.
E:3400 жанып тұр.	Су құрылғы ішінде тұрақты ағып тұр. **1.** Су шүмегін жабыңыз. **2.** Қызмет көрсету орталығына →*Бет 53* хабарласыңыз.
E:6102 жанып тұр.	Құрылғы қатесі емес. Пайдаланылған су сорғышы бітелген немесе пайдаланылған су сорғышының қақпағы босаған. **1.** Пайдаланылған су сорғышын тазалап шығыңыз. → *"Пайдаланылған су сорғышын тазалау", Бет 51* **2.** Пайдаланылған су сорғышының қақпағын тиісінше бекітіңіз. → *"Пайдаланылған су сорғышын тазалау", Бет 51*
E:6103 жанып тұр. Су айдап шығарылмай жатыр.	Құрылғы қатесі емес. Сифон жалғағышы әлі жабық немесе пайдаланылған су шлангісі майысқан немесе бітелген. **1.** Сифондағы жалғағышты тексеріп, оны қажетінше ашыңыз. **2.** Ағызу шлангісін майыстырмай орналастырыңыз. **3.** Қалдықтарды жойыңыз.

Ақаулық	**Ақаулардың себебі және оларды жою**
E:6103 жанып тұр. Су айдап шығарылмай жатыр.	
	Құрылғы қатесі емес. Пайдаланылған су сорғышы бітелген немесе пайдаланылған су сорғышының қақпағы босаған. **1.** Пайдаланылған су сорғышын тазалап шығыңыз. → *"Пайдаланылған су сорғышын тазалау", Бет 51* **2.** Пайдаланылған су сорғышының қақпағын тиісінше бекітіңіз. → *"Пайдаланылған су сорғышын тазалау", Бет 51* 
E:9240 жанып тұр.	Електер кірленіп немесе бітеліп қалды. ▸ Електерді тазалап шығыңыз. → *"Електерді тазалау", Бет 43* 
Барлық жарық диодтары жанып немесе жыпылықтап тұр.	Бағдарламалық жасақтама жаңартуы орнатылған болуы мүмкін. **1.** Бағдарламалық жасақтама жаңартуы орнатылғанша күтіңіз. Бұл әрекет шамамен 30 минутқа созылуы мүмкін. **2.** Егер құрылғы 30 минуттан кейін жұмысқа дайын болмаса, бастапқы күйге қайтару әрекетін орындаңыз. ▸ Басты ажыратқыш түймесін 4 секундтай басыңыз. ✔ Құрылғыңыз бастапқы күйіне қайтарылады.

Ақаулық	**Ақаулардың себебі және оларды жою**
Барлық жарық диодтары жанып немесе жыпылықтап тұр.	Электроника ақауды анықтады. **1.** Басты ажыратқыш түймесін 4 секундтай басыңыз. → *"Басқару элементтері", Бет 16* Құрылғы бастапқы күйіне қайтарылып, қайта іске қосылады. **2.** Мәселе қайтадан орын алса: ▸ Құрылғыны өшіріңіз. ▸ Желілік ашаны суырып алыңыз немесе сақтандырғыштар блогындағы сақтандырғышты өшіріңіз. ▸ Кемінде 2 минут күтіңіз. ▸ Сақтандырғыштар блогындағы сақтандырғышты қосыңыз немесе желілік ашаны салыңыз. ▸ Құрылғыны қосыңыз. **3.** Мәселе қайтадан орын алса: ▸ Қызмет көрсету орталығына хабарласыңыз. → *"Сервистік қызмет көрсету", Бет 53*
Ыдыс-аяқта тамақ қалдықтары бар.	Ыдыс-аяқ бір-біріне қатты жанасып орналасқан немесе ыдыс себеті шамадан артық толтырылған. **1.** Ыдыс-аяқты жеткілікті бос орынмен орналастырыңыз. Бүріккіш ағыны ыдыс-аяқтың үстіңгі жағына жетуі тиіс. **2.** Жиналып қалуын болдырмаңыз. 
	Бүріккіш күйенте айналмай тұр. ▸ Ыдыс-аяқты бүріккіш күйенте айналуына кедергі келтірмейтіндей етіп орналастырыңыз.
	Бүріккіш күйенте саптамалары бітеліп қалған. ▸ Бүріккіш күйентелерді тазалап шығыңыз. → *"Бүріккіш күйентелерді тазалау", Бет 44* 
	Електер ластанған. ▸ Електерді тазалап шығыңыз. → *"Електерді тазалау", Бет 43* 

Ақаулық	Ақаулардың себебі және оларды жою
Ыдыс-аяқта тамақ қалдықтары бар.	Електер қате енгізілген және/немесе қондырылмаған. **1.** Електерді дұрыс енгізіңіз. → *"Сүзгі жүйесі", Бет 43* **2.** Електерді қондырыңыз.
	Таңдалған шаю бағдарламасының өнімділігі төмен. ▸ Қуатты шаю бағдарламасын таңдаңыз. → *"Бағдарламалар", Бет 17* ▸ Датчиктердің сезімталдығын бейімдеңіз. → *"Датчиктер", Бет 11*
	Ыдыстар тым қатты алдын ала тазаланған. Датчиктер әлсіздеу бағдарламаны таңдайды. Қатты ластануды ішінара кетіру мүмкін емес. ▸ Ірі тағам қалдықтарын ғана кетіріп, ыдыс-аяқты алдын ала шаймаңыз. ▸ Датчиктердің сезімталдығын бейімдеңіз. → *"Датчиктер", Бет 11*
	Биік жіңішке сауыттар бұрыштық аймақта жеткілікті түрде шайылмайды. ▸ Биік жіңішке сауыттарды қатты қиғаштап және бұрыштық аймақта орналастырмаңыз.
	Оң мен сол жақтағы жоғарғы ыдыс себеті бірдей биіктікке орнатылмаған. ▸ Сол мен оң жақтағы жоғарғы ыдыс себетін бірдей биіктікке орнатыңыз. → *"Жоғарғы ыдыс себеті", Бет 21*
Стақандарда, металл түріндегі стақандарда және аспаптарда кетіруге болатын сызықтар бар.	Шаю сұйықтығын қосу мөлшері тым жоғары реттелген. ▸ Шаю сұйықтығының қондырғысын төменірек деңгейге орнатыңыз. → *"Шаю сұйықтығын қосу мөлшерін реттеу", Бет 28*
	Шаю сұйықтығы құйылмаған. ▸ Шаю сұйықтығын құйыңыз. → *"Шаю сұйықтығын құю", Бет 28*
	Шаю бағдарлама қадамында тазалағыш құралдың қалдықтары бар. Тазалағыш құрал камерасының қақпағы ыдыстармен бұғатталған және толықтай ашылмайды. **1.** Ыдыс-аяқты жоғарғы ыдыс себетінде таблетка түсетін түпқойма ыдыс-аяқпен бұғатталмайтындай етіп орналастырыңыз. → *"Ыдыс-аяқты орналастыру", Бет 33* Ыдыстар тазалағыш құрал қақпағын бұғаттайды. **2.** Таблетка түсетін түпқоймаға ыдыстарды және ауа тазалағыштарды орналастырмаңыз.

Ақаулық	Ақаулардың себебі және оларды жою
Стақандарда, металл түріндегі стақандарда және аспаптарда кетіруге болатын сызықтар бар.	Ыдыстар тым қатты алдын ала тазаланған. Датчиктер әлсіздеу бағдарламаны таңдайды. Қатты ластануды ішінара кетіру мүмкін емес. ▸ Ірі тағам қалдықтарын ғана кетіріп, ыдыс-аяқты алдын ала шаймаңыз. ▸ Датчиктердің сезімталдығын бейімдеңіз. → *"Датчиктер", Бет 11*
Асхана аспаптарындағы тот іздері.	Аспаптардың тот басуға төзімділігі жеткіліксіз. Пышақ ұштарына әдетте көбірек әсер етіледі. ▸ Тот басуға төзімді аспаптарды пайдаланыңыз.
	Аспаптарды тот басатын бұйымдармен бірге шайылған кезде тот басады. ▸ Тот басатын бұйымдарды шаймаңыз.
	Шаю сұйықтығындағы тұздың мөлшері тым үлкен. **1.** Төгілген арнайы тұзды шаю резервуарынан кетіріңіз. **2.** Арнайы тұз резервуарының құлпын жауып қойыңыз.
Тазалағыш құрал камерасында немесе таблетка түсетін түпқоймада тазалағыш құралдың қалдықтары бар.	Бүріккіш күйентелер ыдыстармен бұғатталған және тазалағыш құрал шайылмайды. ▸ Бүріккіш күйентелердің бұғатталмағанына және еркін айналғанына көз жеткізіңіз.
	Тазалағыш құрал камерасы тазалағыш құралды құю кезінде ылғалды болған. ▸ Тазалағыш құралды тек құрғақ тазалағыш құрал камерасына құйыңыз.
Арнайы тұз қосу индикаторы жанып тұр.	Арнайы тұз жетіспейді. ▸ Арнайы тұз →*Бет 26* қосыңыз.
	Датчик арнайы тұз таблеткаларын анықтамай тұр. ▸ Арнайы тұз таблеткаларын пайдаланбаңыз.

18.1 Пайдаланылған су сорғышын тазалау

Ірі тағам қалдықтары немесе бөгде заттар пайдаланылған су сорғышын бұғаттауы мүмкін. Шаю сұйықтығы тиісінше ақпаса, пайдаланылған су сорғышын тазалау қажет болады.

⚠ ЕСКЕРТУ

Жарақаттану қаупі!

Қираған әйнек сияқты өткір және үшкір заттар пайдаланылған су сорғышын бұғаттап, жарақат тигізуі мүмкін.

▸ Бөгде заттарды абайлап шығару қажет.

1. Құрылғыны электр желісінен ажыратыңыз.
2. Жоғарғы мен астыңғы ыдыс себетін шығарып алыңыз.
3. Сүзгі жүйесін шығарып алыңыз.
4. Бар суды сарқып алыңыз. Қажет болса, ысқышты қолданыңыз.

5. Сорғыш қақпағын қасық көмегімен көтеріп, маңдайшасынан ұстап алыңыз.

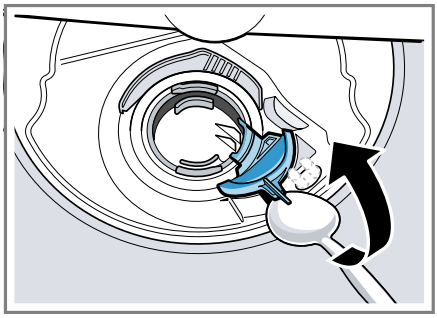

6. Сорғыш қақпағын қиғаштап ішке қарай көтеріп шығарыңыз.

✔ Енді қалақты дөңгелекке қол созуға болады.

7. Қалақты дөңгелектің аймағындағы тағам қалдықтары мен бөгде заттарды кетіріңіз.
8. Сорғыш қақпағын орнатып ①, төмен қарай басыңыз ②.

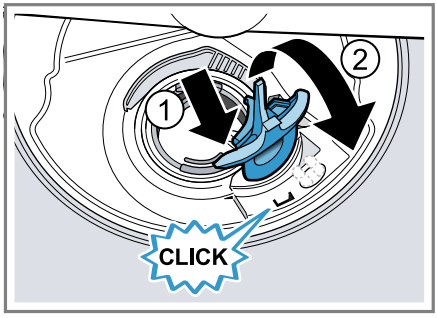

✔ Сорғыш қақпағы шерту дыбысымен тіреледі.

9. Сүзгі жүйесін орнатыңыз.
10. Астыңғы мен жоғарғы ыдыс себетін енгізіңіз.
11. Құрылғыны электр жүйесіне қосып алыңыз.

19 Тасымалдау, сақтау және кәдеге жарату

19.1 Құрылғыны бөлшектеу

1. Құрылғыны ток желісінен ажыратыңыз.
2. Су шүмегін бұрап шығарыңыз.
3. Пайдаланылған су қосылымын босатыңыз.
4. Ауыз суға қосылымды босатыңыз.
5. Бар болса, жиһаз бөлшектеріндегі бекіткіш бұрындаларды босатыңыз.
6. Бар болса, астыңғы тақтаны бөлшектеп алыңыз.
7. Құрылғыны абайлап тартып, шлангіні шығарып алыңыз.

19.2 Құрылғыны қатудан қорғау

Құрылғы қату қаупі бар жерде, мысалы, қала сыртындағы саяжайда тұрғанда, құрылғыны толықтай босатыңыз.

▸ Құрылғыны босатыңыз. → *"Құрылғыны тасымалдау", Бет 52*

19.3 Құрылғыны тасымалдау

Құрылғының зақымдалуына жол бермеу үшін, оны тасымалдау алдында босатыңыз.

Ескертпе: Құрылғыны басқару блогында су қалмауы және құрылғыға зақым келтірмеуі үшін, құрылғыны тек тігінен қойып тасымалдаңыз.

1. Құрылғыдан ыдыс-аяқты шығарыңыз.
2. Бос бөлшектерді бекітіңіз.
3. Құрылғыны қосыңыз. → *Бет 34*
4. Ең жоғары температурасы бар бағдарламаны таңдаңыз. → *"Бағдарламалар", Бет 17*
5. Бағдарламаны іске қосыңыз. → *Бет 35*

6. Құрылғыны босату үшін бағдарламаны шамамен 4 минуттан кейін тоқтатыңыз.
→ *"Бағдарламаны тоқтату", Бет 35*
7. Құрылғыны өшіріңіз. → *Бет 36*
8. Су тартқыш шүмегін жабыңыз.
9. Құрылғыдан қалған суды шығару үшін су беру шлангісін босатып, ішіндегі суды ағызып алыңыз.

19.4 Ескі құрылғыны кәдеге жарату

Қоршаған орта үшін қауіпсіз жолмен кәдеге жарату құнды материалдарды қайта өңдеуге мүмкіндік береді.

⚠ ЕСКЕРТУ

Деңсаулыққа зиян келтіру қауіпі!
Осының арқасында сіз балалар құрылғының ішінде қалып қойған жағдайда өмірлерін сақтап қаласыңыз.

- Істен шыққан құрылғыларда желілік кабельдің ашасын ажыратып, содан кейін желілік кабельді кесіп, есік одан әрі жабылмауы үшін аспаптың есігінің құлпын жарамсыз етіп қойыңыз.

1. Желіге қосу кабелінің ашасын тартыңыз.
2. Еліге қосу сымын ажыратыңыз.
3. Құрылғыны қоршаған ортаны сақтайтын жолмен кәдеге жаратыңыз.
Ағымдағы кәдеге жарату жолдары туралы мәліметтерді мамандандырылған дүкеннен және қоғамдық немесе қалалық әкімшіліктен біліп алыңыз.



Бұл тоңазытқыш Электр және электроникалық құралдардың қалдықтарына (WEEE) қатысты 2012/19/EU (ЕО) Европа заңнамасына сәйкес келетін таңбасымен белгіленген.

Бұл заңнама Европада құралдардың қалдықтарын қайтып алуын және қоршаған ортаны қорғап кәдеге жаратуын реттейді.

20 Сервистік қызмет көрсету

Электр энергиясын тұтынатын өнімдерді экологиялық тұрғыда жобалау бойынша ЕО Директивасына сәйкес келетін, қауіпсіздік үшін қажетті түпнұсқалық құрамдас бөлшектерді Европалық экономикалық кеңістік аймағында, құрылғыңызды сатып алғаннан бастап кем дегенде 10 жыл ішінде біздің қызмет көрсету орталықтарымыздан тапсырыс беріп алдыра аласыз.

Ескертпе: Қызмет көрсету орталығының қызметін пайдалану өндіруші кепілдігінің шарттары бойынша ақысыз болып табылады.

Еліңіздегі кепілдік мерзімі мен кепілдік шарттары туралы толық ақпарат алу үшін қоса берілген қызмет көрсету контактісі мен кепілдік шарттары құжатындағы QR кодын пайдаланыңыз, тұтынушыларға қызмет көрсету орталығына, елдегі сатушыларға хабарласыңыз немесе веб-сайтымызға кіріңіз.
Қызмет көрсету орталығына хабарласқан кезде, сізге құрылғыңыздың артикул нөмірі (E нөмірі), өндіру нөмірі (ӨК) және реттік нөмірі (Рет.№) қажет болады. Тұтынушыларға қызмет көрсету орталығының байланыс мәліметтерін QR кодын пайдалану арқылы қоса берілген тұтынушыларға қызмет көрсету контактілері мен кепілдік шарттары құжатында немесе веб-сайтта табуға болады.

Импорттаушы/Сапа шағымдарын қабылдайтын ұйым: ЖШС «BSH Home Appliances (БСХ Хоум Аплайансэс)», 050040, Қазақстан Республикасы, Алматы қ., Бостандық ауданы, Шағын ауданы КОКТЕМ-1, үй 15А, 5 этаж e-mail: ala-infokz@bshg.com
Құрылғының қызмет ету мерзімі – 7 жыл.
Ақаулық анықталған жағдайда, Қазақстан Республикасы аумағында 5454 сервистік байланыс орталығына қоңырау шалыңыз (тек ұялы телефондар үшін).
Германияда жасалған

20.1 Артикул нөмірі (E нөмірі), өндіру нөмірі (ӨК) және реттік нөмір (Рет.№)

Артикул нөмірі (E нөмірі), өндіру нөмірі (ӨК) және реттік нөмір (Рет.№) құрылғының фирмалық тақтайшасында берілген.
Фирмалық тақтайша құрылғы есігінің ішкі жағында орналасқан.
→ *"Танысу", Бет 14*
Құрылғы деректерін және мүшелер қызметінің нөмірін жылдам қайта табу үшін деректерді жазып алуға болады.

20.2 AQUA-STOP кепілдігі

Сатып алу келісімінен сатып алушының кепілдік бойынша шағым білдіруіне және біздің өндіруші кепілдігіне қоса төмендегі жағдайларда алмастыру құқығы беріледі.

- Aqua-Stop жүйесінің бұзылуынан судан зақымдар пайда болса, жеке тұтынушының залалын қалпына келтіреміз. Су қауіпсіздігіне кепіл беру үшін, құрылғы ток желісіне қосылып тұруы тиіс.
- Жауапкершілік кепілдігі құрылғының бүкіл қызмет ету мерзіміне қолданылады.
- Aqua-Stop жүйесі бар құрылғының нұсқаулыққа сәйкес тиісінше орнатылуы және қосылуы кепілдік бойынша шағым білдірудің алғышарты болып табылады; сондай-ақ бұған кәсіби түрде орнатылған Aqua-Stop ұзартқышы (түпнұсқа керек-жарақ) кіреді. Біздің кепілдік ақаулы жеткізу құбырларын немесе фитингілерді су шүмегіндегі Aqua-Stop жалғағышына дейін қамтымайды.
- Әдетте Aqua-Stop функциясы бар құрылғылар жұмыс барысында тексеріп тұруды немесе су шүмегін кейін жабу арқылы бекітуді кажет етпейді. Үйіңізде, мысалы, бірнеше аптаға созылған демалыс кезінде ұзақ уақыт болмаған жағдайда ғана су шүмегін жабу қажет.

21 Техникалық деректер

Салмағы	Макс.: 60 кг
Кернеу	220 - 240 В, 50 Гц немесе 60 Гц
Жалпы тұтынылатын қуат	2000 - 2400 Вт
Қорғаныс	10 - 16 А
Су қысымы	▪ мин. 50 кПа (0,5 бар) ▪ макс. 1000 кПа (10 бар)
Берілетін ағын	мин. 10 л/мин
Су температурасы	Суық су.

	Жылы су макс.: 60°C
Сыйымдылығы	13 ыдыс-аяқ жиыны

Моделіңіз туралы қосымша ақпаратты *https://eprel.ec.europa.eu/qr/753092*[1] сайтынан табуға болады. Бұл сілтеме ЕО EPREL өнімдердің ресми дерекқорына әкеледі.

21.1 Тегін және ашық бастапқы кодты бағдарламалық жасақтама туралы ақпарат

Аталмыш өнім құқық иелері тегін немесе ашық бастапқы кодты бағдарламалық жасақтама ретінде лицензиялаған бағдарламалық компоненттерді қамтиды.
Тиісті лицензия туралы ақпарат тұрмыстық құрылғы жадында сақталған. Тиісті лицензия туралы ақпаратқа, сондай-ақ Home Connect қолданбасы арқылы қол жеткізуге болады: "Профиль -> Құқықтық нұсқаулар -> Лицензия туралы ақпарат".[2] Лицензия туралы ақпаратты фирмалық өнімдердің веб-сайтынан жүктеп алуға болады. (Өнім веб-сайтында құрылғыңыздың үлгісін және басқа да құжаттарды іздеңіз.)
Оған қоса тиісті ақпаратқа ossrequest@bshg.com эл. поштасы немесе мына мекенжай бойынша сұрау беруге болады: BSH Hausgeräte GmbH, Carl-Wery-Str. 34, D-81739 München.
Бастапқы код сұрау бойынша беріледі.
Сұрауды ossrequest@bshg.com эл. поштасына немесе мына мекенжайға жіберіңіз: BSH Hausgeräte GmbH, Carl-Wery-Str. 34, D-81739 München.
Тақырып: „OSSREQUEST“
Сұрауыңызды өңдеу үшін сізге есепшот ұсынылады. Бұл ұсыныс сатып алу күнінен бастап үш жыл ішінде немесе кем дегенде тиісті құрылғы үшін қолдау көрсету және қосалқы бөлшектер ұсынылатын уақыт аралығында жарамды болады.

22 Сәйкестік мағлұмдамасы

Осымен BSH Hausgeräte GmbH құрылғының функционалдығы негізгі талаптарға және директиваның басқа тиісті ережелеріне Home Connect сәйкес келеді деп 2014/53/EU мәлімдейді.
Толық RED сәйкестік мәлімдемесін Интернеттегі *www.gaggenau.com* сілтемесі бойынша құрылғыңыздың өнім бетінде қосымша құжаттардан таба аласыз.

CE

2,4 ГГц диапазоны (2400-2483,5 МГц): макс.100 мВт
5 ГГц диапазоны (5150-5350 МГц + 5470-5725 МГц): макс.180 мВт

	BE	BG	CZ	DK	KAZ	EE	IE	АҚ	ES
	FR	HR	IT	CY	LI	LV	LT	LU	HU

[1] Еуропаның экономикалық кеңістігіндегі елдерге ғана қолданылады
[2] Құрылғы жабдықталуына сай

MT	NL	AT	PL	PT	RO	SI	SK	FI
SE	NO	CH	TR	IS	UK (NI)			
5 ГГц WLAN (Wi-Fi): тек бөлме ішінде қолдану үшін.								

AL	BA	MD	ME	MK	RS	UK	UA
5 ГГц WLAN (Wi-Fi): тек бөлме ішінде қолдану үшін.							

The difference is Gaggenau

gaggenau.com

BSH Hausgeräte GmbH
Carl-Wery-Straße 34
81739 München, GERMANY
www.gaggenau.com

9001961637 (050423) 650 P5
kk