Газ плитасының әзірлеу беті

VG295150F VG295250 VG295250DE



GAGGENAU

Қосымша ақпарат пен түсініктемелерді интернеттен таба аласыз. Титулдық беттегі QR кодын сканерлеңіз.



Мазмұны

ПАЙДАЛАНУШЫ НҰСҚАУЛЫҚТАР

1 Қауіпсіздік 2
2 Материалдық зияндардың алдын алу 4
3 Қоршаған ортаны қорғау және сақтау 5
4 Кәдеге жарату 5
5 Бірінші пайдаланудан алдын 5
6 Танысу 6
7 Керек-жарақтар 8
8 Пісіру ыдысы 8
9 Негізгі басқару 9
10 Дайындау бойынша нұсқаулар 11
11 Тазалау және күту 12
12 Ақауларды жою 13
13 Сервистік қызмет көрсету 14

14 МОНТАЖДАУ НҰСҚАУЛЫҒЫ 14
14.4 Жалпы нұсқаулар 15

⚠ 1 Қауіпсіздік

Келесі қауіпсіздік техникасының нұсқауларын ескеріңіз.

1.1 Сигналдық сөздерді анықтау

Мұнда осы нұсқаулықта пайдаланатын сигналды сөздердің анықтамалар көрсетілген.

⚠ ЕСКЕРТУ
Мүмкін болатын ауыр жарақат алу немесе өліммен аяқталатын жағдайларын болдырмау үшін осы нұсқауларды орындаңыз.

БАЙҚА
Құрылғының зақымдалуын немесе басқа жолмен мүліктің зақымдалуын болдырмас үшін осы нұсқауларды орындаңыз.

Ескертпе: Бұл маңызды ақпаратқа назар аудару қажеттігін білдіреді.

1.2 Жалпы нұсқаулар

- Бұл нұсқаулықты мұқият оқып шығыңыз.
- Нұсқаулықты және өнім мәліметтерін келешекте пайдалану үшін сақтап қойыңыз.
- Құрылғыны тасымалдау зақымдары болғанда қоспаңыз.

1.3 Тиісті ретте пайдалану

Тек орнату нұсқаулығы бойынша мамандық орнату пайдалану қаупісіздігін қамтамасыз етеді. Орнатушы орнатылған жерде кедергісіз жұмыс істеуі үшін жауапкер.

⚠ НАЗАР АУДАРЫҢЫЗ – Жарақаттану қаупі!
Бұл құрылғы тек тамақ дайындауға арналған.
- Оны басқа мақсаттарда, мысалы, бөлмені жылыту үшін қолдануға болмайды.

Құрылғыны тек төмендегідей пайдаланыңыз:
- тамақ және сусындар дайындауға.
- бақылауда ұстау керек. Қысқа мерзімді ас әзірлеу процесін әрдайым бақылауда ұстау керек.
- тұрмыс жағдайында және үй шаруашылығында.
- теңіз деңгейінен 4000 м биіктікке дейін.

Құрылғыны мына әрекеттер үшін пайдаланбаңыз:
- қайықтар мен автокөліктерде.
- жылытқыш ретінде.
- сыртқы таймермен немесе қашықтан басқару пультімен бірге.
- ашық аспан астында

Құрылғыны басқа газ түріне алмастыру үшін, қызмет көрсету орталығына қоңырау шалыңыз.

1.4 Пайдаланушыларды шектеу

Бұл құрылғыны жасы 8-дегі және одан үлкен балалардың, сонымен қатар қозғалу, сезу және ойлану мүмкіндіктері шектелген және/немесе жеткілікті білімі жоқ тұлғалардың пайдалануына тек оларды біреу қадағалаған жағдайда немесе осы құрылғыны қауіпсіз пайдалану нұсқауларымен таныс болса және дұрыс пайдаланбау салдарынан қандай

қауіптердің орын алатынын түсінетін болса ғана пайдалануларына болады.
Балаларға осы құрылғымен ойнауға рұқсат етпеңіз.
Тазалау мен пайдаланушыға қызмет көрсетуге 15 жас немесе одан асқан балаларға ересектердің қадағалауымен рұқсат етіледі.
8 жасқа толмаған балаларды құрылғы және жалғағыш сымнан алшақ ұстаңыз.

1.5 Қауіпсіз пайдалану

⚠ ЕСКЕРТУ – Жарылу қауіпі!
Газ шығуы жарылысқа әкелуі мүмкін.
Газ иісі немесе газ қондырғысындағы ақаулар кезіндегі іс-әрекет.
- ▸ Дереу газ ағынын немесе газ баллонының клапанын жабыңыз.
- ▸ Дереу ашық алауды өшіріп мен темекіні сөндіріңіз.
- ▸ Шам мен аспаптың ауыстырып-қосқышын баспаңыз.
- ▸ Желі айырын розеткадан шығармаңыз.
- ▸ Үй ішінде телефон немесе ұялы телефондарды пайдаланбаңыз.
- ▸ Терезені ашып бөлмеге ауа кіргізіңіз.
- ▸ Клиенттер қызметіне немесе газбен жабдықтау ұйымына қоңырау шалыңыз.

Шығатын газ жарылуға алып келуі мүмкін.
Газдың аздаған мөлшері ұзақ уақыт бойы жиналып тұтануы мүмкін.
- ▸ Егер құрылғы ұзақ уақыт бойы пайдаланылмаса, газ ағынының қауіпсіздік клапанын жабыңыз.

Шығатын газ жарылуға алып келуі мүмкін.
Егер сұйық газ баллоны тік тұрмаса, сұйық пропан/бутан құрылғыға кіруі мүмкін. Онда жанарғыларда қатты алаулар шығуы мүмкін.
Құрамдас бөлшектер зақымдалуы және уақытпен бітеулі болмауы мүмкін, онда газ бақылауысыз шығуы мүмкін.
- ▸ Сұйық газ баллондарын әрдайым тік күйде пайдаланыңыз.

⚠ ЕСКЕРТУ – Улану қатері!
Газ пісіру құрылғысын пайдалану ол орнатылған бөлмеде жылу, ылғал және жану өнімдерінің пайда болуына әкеледі. Ас үйдің жақсы желдетілетініне көз жеткізіңіз, әсіресе құрылғы жұмыс істеп тұрғанда.
- ▸ Құрылғы ұзақ уақыт бойы қарқынды пайдаланылса, қосымша желдету қажет болуы мүмкін, мысалы, механикалық желдетуді арттыру, егер бар болса, жану өнімдерін сыртқы ауаға (сыртқа) қауіпсіз жеткізу үшін қосымша желдету және сонымен бірге қосымша желдету арқылы бөлмедегі ауа алмасуды қамтамасыз ету.
- ▸ Қосымша желдету үшін орнату алдында маманмен кеңесіңіз.

⚠ ЕСКЕРТУ – Өрт шығу қатері!
Май немесе сұйық май қосып панельдерде бақылаусыз пісіру қауіпті және өртке әкелуі мүмкін.
- ▸ Ыстық майларды ешқашан бақылаусыз қалдырмаңыз.
- ▸ Өртті сумен сөндіруге тырыспаңыз, құрылғыны сөндіріп, содан кейін, мысалы қақпақпен немесе жалын жамылғымен жабу арқылы жалынды сөндіріңіз.

Құрылғы ыстық болуы мүмкін.
- ▸ Пісіру панеліне немесе жанына тез тұтанатын заттарды қоймаңыз.
- ▸ Пісіру панеліне заттарды қоймаңыз.

Аспап қызып кетеді.
- ▸ Ешқашан тез тұтанатын заттарды немесе аэрозоль баллондарын конфорка панелінің астындағы жәшіктерде сақтамаңыз.
- ▸ Жанаты заттарды мысалы, спрей құтыларын, тазалау заттектерін құрылғы астына немесе оларға жағын жерде қоймаңыз не пайдаланбаңыз.

Пісіру аймағы сәтсіз оқиғаларға алып келуі мүмкін, мысалы, қызып кету, оталу немесе материал жарылуы себебінен.
- ▸ Пісіру аймағының қаптамасын пайдаланбаңыз.

Іске қосылған газ конфоркасы,егер оның үстінде ыдыс орналасқан болса, көп жылу шығарады. Оның үстіндегі сорғыш зақымдануы немесе тұтануы мүмкін.
- ▸ Газ конфоркасын тек қана орнатылған ыдыстар жағдайда іске қосыңыз.

Құрылғы тым қатты қызып кеткенде, текстиль бұйымдары мен өзге де заттар тұтанып кетуі мүмкін.
- ▸ Текстиль бұйымдарды мысалы, жаулықтарды, перделерді жалыннан алысырақ ұстаңыз.
- ▸ Ешқашан жалынға қолыңызды тигізбеңіз.
- ▸ Құрылғының үстіне, жанына немесе артына оңай тұтанатын заттарды мысалы, ас үй сүлгілерін немесе журналдарды қоймаңыз.

Шығып жатқан газ тұтануы мүмкін.
- ▸ Егер жанарғы 10 секундтан кейін жанбаса, реттегішті нөл күйіне бұрап, есікті немесе бөлменің терезесін ашыңыз. Жанарғыны қайта тұтатпас бұрын кем дегенде бір минуттай күтіңіз.
- ▸ Егер пісіру барысында от өздігінен өшіп қалса, реттегішті нөл күйіне бұраңыз. Жанарғыны қайта тұтатпас бұрын кем дегенде бір минуттай күтіңіз.

Тамақ өртеніп кетуі мүмкін.
- ▸ Пісіру процесін бақылау қажет. Пісіру процесі қысқа мерзімді болса, үнемі бақылау қажет.

Тез тұтанатын бөлшектер жанып кетуі мүмкін.
- ▸ Ыдыс пен асүй жабдығының тез тұтанатын бөлшектерінің арасындағы қашықтық 50 мм-ден кем болмауы тиіс.

⚠ ЕСКЕРТУ – Күйіп қалу қатері!

Пайдалану кезінде бөлшектер қызуы мүмкін.
- ▸ Кішкентай балаларды құрылғыдан алыс ұстаңыз.

Пісіру панелінің қорғаныс торлары апатқа себеп болуы мүмкін.
- ▸ Пісіру панелі үшін қорғаныс торларды пайдаланбаңыз.

Бос пісіру ыдыстары істеп тұрған газ конфоркасында қызып кетеді.
- ▸ Бос пісіру ыдыстарын ешқашан қыздырмаңыз.

Құрылғы жұмыс істегенде қызып кетеді.
- ▸ Құрылғыны тазаламас бұрын суытыңыз.

⚠ ЕСКЕРТУ – Электрик тоқ соғу қатері бар!

Тиісті болмаған жөндеулер қауіпті болып табылады.
- ▸ Құрылғыдағы жөндеу жұмыстарын тек білікті мамандар орындай алады.
- ▸ Құрылғыны жөндеу үшін тек түпнұсқа бөлшектері ғана пайдаланылуы мүмкін.
- ▸ Егер құрылғының желі қосу кабелі немесе қосқыш баусымы зақымдалса, оны өндірушіден немесе оның мүшелік қызметінен алынатын арнайы желі қосу кабелімен алмастыру қажет.
- ▸ Осы құрылғының желі кабелі зақымдалған күйде болса, оны білікті мамандар арқылы алмастыруы қажет.

Зақымдалған құрылғы немесе зақымдалған желіге қосу сымы қауіпті болады.
- ▸ Тек қана зақымдалған құрылғыны пайдаланыңыз.
- ▸ Құрылғыны электр желісінен ажырату үшін желілік кабельден тартуға тыйым салынады. Желіге қосу кабелді ашасынан тартыңыз.
- ▸ Құрылғы немесе желілік кабель зақымданған жағдайда, желі кабелінің ашасын розеткадан дереу шығарып алыңыз немесе сақтандырғыш блогындағы сақтандырғышты ажыратып, газ беруді жабыңыз.
- ▸ Тұтынушыларға қызмет көрсету орталығына хабарласыңыз. →*Бет 14*

Ішке кірген ылғал ток соғуға әкелуі мүмкін.
- ▸ Құрылғыны тазалау үшін булап тазартқыш немесе жоғары басымдылықты булап тазартқышты пайдаланбаңыз.

Ыстық құрылғы бөлшектерінде кабель оқшаулауы электр құрылғыларда еруі мүмкін.
- ▸ Ешқашан электр құрылғылардың тоқ кабелін ыстық құрылғы бөлшектеріне тигізбеңіз.

⚠ ЕСКЕРТУ – Жарақаттану қаупі!

Құрылғыда ақаулықтар мен зақымдар, сондай-ақ дұрыс емес жөндеу қауіпті болып табылады.
- ▸ Ешқашан бұзылған құрылғыны қоспаңыз.
- ▸ Егер құрылғыда ақау болса, желілік айырды шығарыңыз немесе сақтандырғыш шкафындағы сақтандырғышты өшіріп, газ ағынын жабыңыз және қызмет көрсету орталығына хабарласыңыз.
- ▸ Тек қана білікті мамандардың құрылғыны жөндеуіне және зақымдалған газ түтігін ауыстыруына рұқсат беріледі.

Дұрыс емес ыдыс мөлшері, зақымдалған немесе дұрыс орналастырылмаған ыдыс ауыр жарақаттарға әкелуі мүмкін.
- ▸ Пісіру ыдыстары үшін нұсқауларды ескеріңіз.

Жанарғыларды қосу кезінде қосу шамдарында ұшқындар пайда болады.
- ▸ Жанарғы жағу кезінде ешқашан қолыңызды оталдыру білтесіне тигізбеңіз.

⚠ ЕСКЕРТУ – Тұншығып қалу қатері!

Балалар орама материалын бастарына киіп немесе оралып тұншығып қалуы мүмкін.
- ▸ Орама материалды балалардан алыс ұстаңыз.
- ▸ Балаларға орам материалдарымен ойнауға рұқсат етпеңіз.

Балалар кіші бөлшектерді деммен жұтып немесе жұтып тұншығып қалуы мүмкін.
- ▸ Кіші бөлшектерді балалардан алыс ұстаңыз.
- ▸ Балаларға кіші бөлшектерді ойнауға рұқсат етпеңіз.

2 Материалдық зияндардың алдын алу

БАЙҚА

Шектен тыс жылу жиналудан құрылғы зақымдалуы мүмкін.
- ▸ Тот баспайтын болаттан жасалған пісіру панелін алюминий фольгамен немесе қорғаныш таспамен жаппаңыз.
- ▸ Тек ұсынылған жабдықтарды пайдаланыңыз.

Жоғары температураның әсерінен жақын орналасқан құрылғылар мен жиһаздар зақымдалуы мүмкін.
Құрылғыны ұзақ уақыт пайдаланғанда жылу түзіліп, ылғалдық артады.
- ▸ Терезені ашыңыз немесе бөлмеден сыртқа ауа шығаратын жүйені қосыңыз.

Шектен тыс жылу жиналудан құрылғы зақымдалуы мүмкін.
- ▸ Қазан, таба немесе грильдеу тастарын бір уақытта бірнеше жанарғыда қыздырмаңыз.

Басқару тетігінің дұрыс орналаспауынан функционалдық ақаулар орын алуы мүмкін.
- ▸ Құрылғы пайдаланылмай тұрғанда басқару тетіктері әрдайым нөл күйіне келтіріліп тұруы керек.

3 Қоршаған ортаны қорғау және сақтау

3.1 Буып-түйетін нәрселерді кәдеге жарату

Орауыш материалдары қоршаған ортаға зиян тигізбейді және оларды қайта өңдеуге болады.
- ▸ Бөлек компоненттерді ажыратып, сұрыптары бойынша кәдеге жаратыңыз.

3.2 Энергия үнемдеу

Егер Сіз осы нұсқауларды орындасаңыз, құрылғы электр қуатын үнемдейді.

Кәстрөл өлшеміне сәйкем жанарғыны таңдаңыз. Ыдысты ортаға қойыңыз.
Кеңес: Ыдыс-аяқ өндірушілер көбінесе кәстрөлдің жоғарғы диаметрін көрсетеді. Ол көбінесе төменгі диаметрінен үлкен.
- ✔ Сәйкес келмейтін ыдыс немесе толық жабық емес аймақтар көп энергия тұтынады.

Кәстрөлді жарамды қақпақпен жабыңыз.
- ✔ Тамақты қақпақсыз әзірлеген жағдайда, құрылғы айтарлықтай көбірек энергияны қажет етеді.

Қақпақты мүмкіндігінше аз ашыңыз.
- ✔ Қақпақты ашқанда, көп мөлшердегі энергия жұмсалады.

Шыны қақпақтар пайдаланыңыз.
- ✔ Шыны қақпақ кәстрөлді қақпағын көтермей-ақ бақылауға мүмкіндік береді.

Азық-түлік мөлшері үшін жарамды ыдысты қолданыңыз.
- ✔ Ішіне аз азық-түлік салынған ыдыс қызу үшін көбірек энергия қажет етеді.

Аз мөлшердегі сумен пісіріңіз.
- ✔ Ыдыста су неғұрлым көп болса, қыздыру үшін соғұрлым көп энергия қажет болады.

Төменірек пісіру деңгейіне ертерек ауысыңыз.
- ✔ Тым жоғары қайнату деңгейінде энергия бекер жұмсалады.

4 Кәдеге жарату

4.1 Ескі құрылғыны кәдеге жарату

Қоршаған орта үшін қауіпсіз жолмен кәдеге жарату құнды материалдарды қайта өңдеуге мүмкіндік береді.

1. Желіге қосу кабелінің ашасын тартыңыз.
2. Еліге қосу сымын ажыратыңыз.
3. Газ жабу құбыршегін жабыңыз.
4. Құрылғыны қоршаған ортаны сақтайтын жолмен кәдеге жаратыңыз.
   Ағымдағы кәдеге жарату жолдары туралы мәліметтерді мамандандырылған дүкеннен және қоғамдық немесе қалалық әкімшіліктен біліп алыңыз.



Бұл тоңазытқыш Электр және электроникалық құралдардың қалдықтарына (WEEE) қатысты 2012/19/EU (ЕО) Еуропа заңнамасына сәйкес келетін таңбасымен белгіленген. Бұл заңнама Еуропада құралдардың қалдықтарын қайтып алуын және қоршаған ортаны қорғап кәдеге жаратуын реттейді.

5 Бірінші пайдаланудан алдын

Құрылғы және керек-жарақтарды тазалаңыз.

5.1 Жанарғы бөлшектері мен ыдыстың торын дұрыс орнату

- ▸ Жанарғы бөлшектері мен ыдыстың торын дұрыс орнатыңыз.
  → *"Wok жанарғы бөлшектерін орнату", Бет 9*
  → *"Қалыпты жанарғының бөліктерін салу", Бет 10*
  → *"Қуаттылығы жоғары жанарғының бөліктерін салу", Бет 10*

5.2 Желдеткіш саңылауларын жаппаңыз

- ▸ Газды пісіру панелінің артқы жағындағы желдеткіш саңылауларды жаппаңыз.
  → *"Танысу", Бет 6*

6 Танысу

6.1 Құрылғы

Осы жерде құрылғының бөлшектеріне шолуды табасыз.

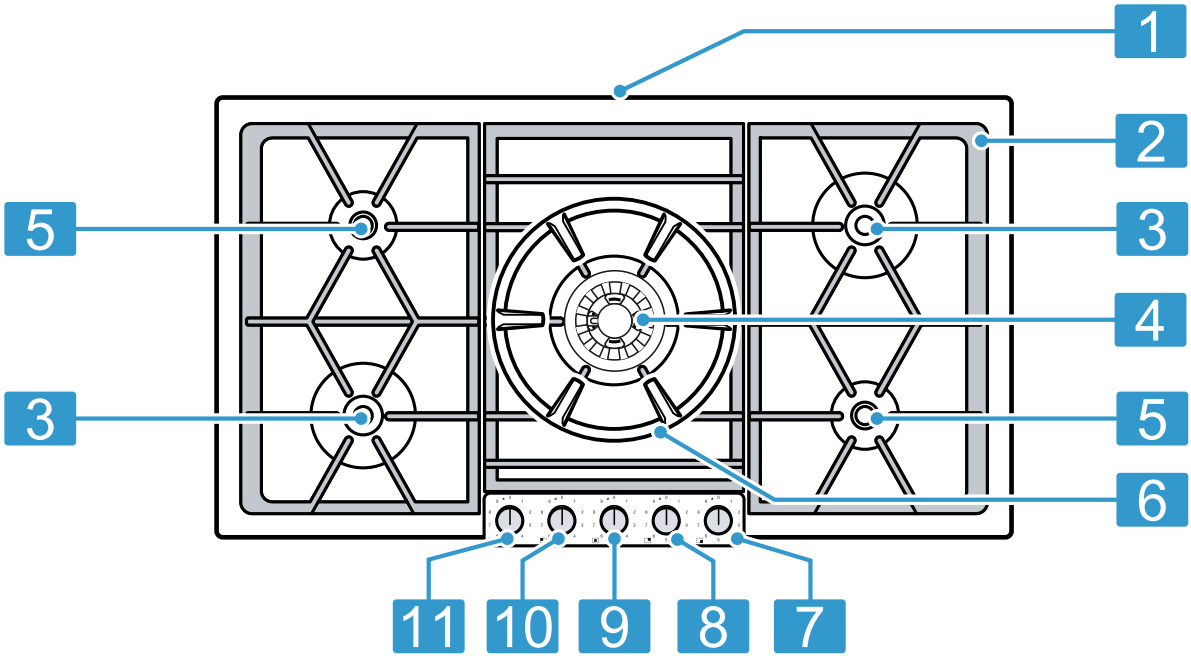

1	Ыдыс қоятын тордың астындағы желдеткіш саңылаулар
2	Ыдыс қоятын тор
3	Қатты жанатын жанарғы
4	Wok жанарғысы
5	Стандартты жанарғы
6	Wok шеңбері
7	Басқару тетігі, оң жақ алдыңғы конфорка
8	Басқару тетігі, артқы оң жақ конфорка
9	Басқару тетігі, ортаңғы конфорка, вок
10	Басқару тетігі, сол жақ артындағы конфорка
11	Басқару тетігі, сол жақтағы конфорка

6.2 VG295120F / VG295220

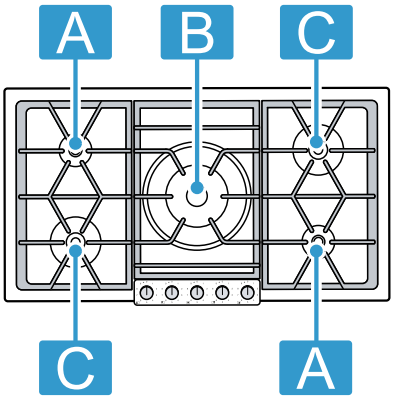

A	Стандартты газ жанарғысы 2,0 кВт
B	Wok жанарғысы 5,8 / 6,0 кВт
C	Қуаттылығы жоғары газ жанарғысы 4,0 кВт

6.3 Басқару элементтері

Басқару элементтері арқылы құрылғының барлық функцияларын тоқтатып жұмыс жағдайы туралы мәліметтерді алыңыз.

Реттегіштердегі таңбалар тиісті жанарғының орны мен орнатылған «1»-ден «9»-ға дейінгі қыздыру деңгейлерін және қосу үшін бұрау бағытын көрсетеді.

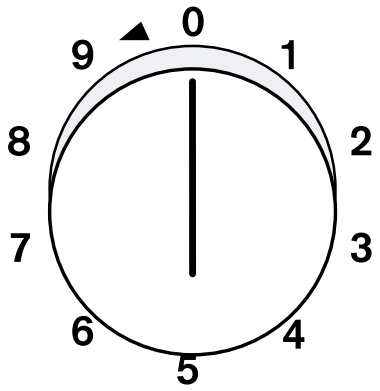

Реттеу тұтқасы

	Алдыңғы сол жақ конфорка
	Артқы сол жақ конфорка
	Ортадағы конфорка (Вок)
	Артқы оң жақ конфорка
	Алдыңғы оң жақ конфорка
◀	Қосу үшін бұрау бағыты

6.4 Жарық шеңберіндегі индикатор

Әр реттегіш - индикатор функциясын атқаратын жарық шеңберімен жабдықталған.

Индикатор	**Атауы**
Өшірулі	Құрылғы ӨШІРУЛІ
Қызғылт-сары түс жанып тұр	Құрылғы ҚОСУЛЫ
Қызғылт-сары түс жай жыпылықтап тұр	Құрылғы ӨШІРУЛІ Қалған қызу индикаторы
Жылдам жыпылықтау: қызғылт сары	Құрылғыдағы қате. Қолдау көрсету қызметіне хабарласыңыз.

6.5 Вок жанарғысының қосалқы бөлшектері

Бұл жерде жанарғының құрамдас бөлшектеріне шолу жасалған.

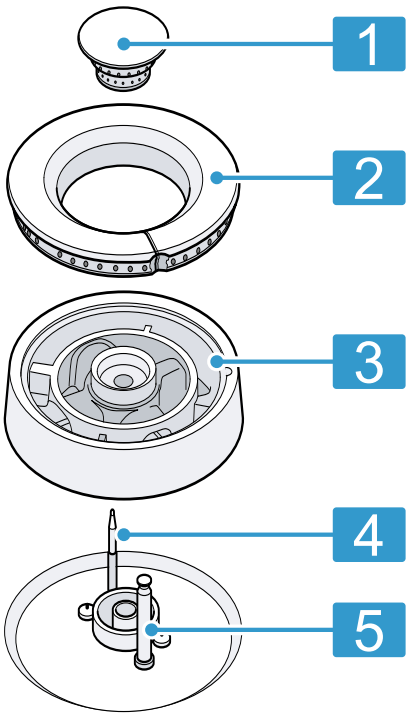

1	Жанарғы қақпағы
2	Жанарғы шеңбері
3	Жанарғы басы
4	Жалынды басқаруға арналған термоэлемент
5	Тұтату білтесі

6.6 Стандартты газ жанарғысы мен қуаттылығы жоғары газ жанарғысының бөлшектері

Бұл жерде жанарғының құрамдас бөлшектеріне шолу жасалған.

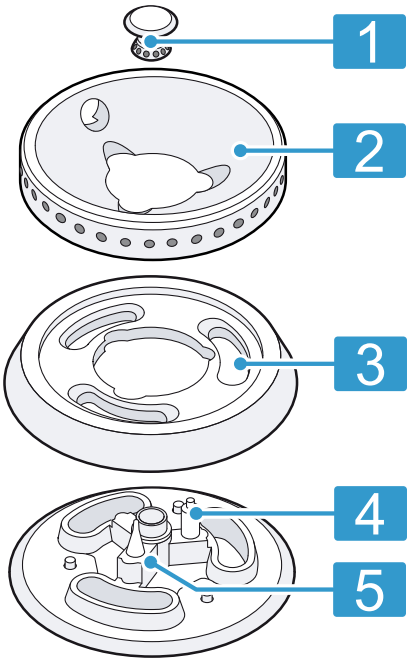

1	Жанарғы қақпағы
2	Жанарғы шеңбері
3	Жанарғы басы
4	Тұтату білтесі
5	Жалынды басқаруға арналған термоэлемент

6.7 Қалған қызу индикаторы

Құрылғыны сөндіргеннен кейін, құрылғы әлі тым ыстық болып тұрса және оған тию қауіпті болған жағдайда реттегіштегі жарық бұдағы жыпылықтатады.

7 Керек-жарақтар

Керек-жарақтарды қызмет көрсету орталығынан, делдалдан немесе Интернеттен сатып алуға болады. Тек түпнұсқа керек-жарақтарды пайдаланыңыз, себебі тек олар құрылғыңызға жарамды болып табылады. Керек-жарақтар әр құрылғыға байланысты өзгешеленеді. Сатып алу кезінде әрдайым құрылғыңыздың дәлме-дәл атауын (өнім нөмірін) беріңіз. Құрылғыңыз үшін қолжетімді керек-жарақтарды каталогтен, онлайн дүкеннен немесе қызмет көрсету орталығынан біліп алуға болады.

www.gaggenau.com

Керек-жарақтар	Пайдалану
WP400001 вок табасы	Көпқабатты вок оттығы үшін ұсынылатын керек-жарақтар. Түбі дөңгелек, тұтқасы бар, Ø 36 см, 6 л, биіктігі - 10 см.

8 Пісіру ыдысы

Төмендегі нұсқаулар сізге электр энергиясын үнемдеп, ыдысты зақымнан қорғауға көмектеседі.

8.1 Сәйкес келетін пісіру ыдысы

Жанарғы	Ыдыс түбінің максималды диаметрі	Ыдыс түбінің минималды диаметрі
Стандартты жанарғы	240 мм	90 мм
Қуаттылығы жоғары газ жанарғысы	280 мм	90 мм
Вок жанарғысы	320 мм	160 мм

8.2 Пісіру ыдысын пайдалану

Пісіру ыдысын қалай таңдап орнатқаныңызға қарай, құрылғыңыздың қауіпсіздігі мен энергиялық тиімділігі анықталады.

⚠ ЕСКЕРТУ – Өрт шығу қатері!
Тез тұтанатын бөлшектер жанып кетуі мүмкін.
- ▸ Ыдыс пен асүй жабдығының тез тұтанатын бөлшектерінің арасындағы қашықтық 50 мм-ден кем болмауы тиіс.

⚠ ЕСКЕРТУ – Жарақаттану қаупі!
Дұрыс орнатылмаған Wok табасы адамды жарақаттауы мүмкін.
Wok табасының тұрақты тұратындығына кепілдік берілмейтіндіктен, оның аудырылып кетуі мүмкін.
- ▸ Wok индикаторлық шеңбері мен Wok табасын тек Wok жанарғысында ғана пайдаланыңыз. Wok шеңбері мен Wok табасын ешқашан стандартты газ жанарғысына немесе қуаты жоғары газ жанарғысына орнатпаңыз.

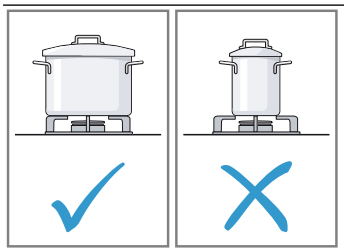

- Ыдыс көлемінің жанарғыға сай келетініне көз жеткізіңіз.
- Өлшемі шағын ыдыстарды ешқашан үлкен жанарғыға қоймаңыз.
- Жалынның ыдыстың шетіне тимейтіндігіне көз жеткізіңіз.

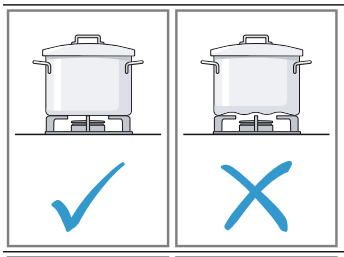

- Пішіні өзгерген ыдыстарды қолданбаңыз.
- Пішіні өзгерген ыдыс пісіру панелінің үстінде теңселіп тұратындықтан, аударылып кетуі мүмкін.
- Түбі жазық әрі қалың ыдыстарды қолданыңыз.

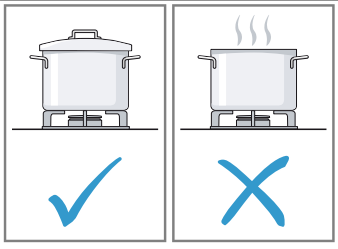

- Қақпағын жаппай, тамақ пісірмеңіз.
- Қақпақтың қозғалып кетпегеніне көз жеткізіңіз.
- Тамақты қақпағын жаппай әзірлегенде, энергияның көп бөлігі бекер жұмсалады.

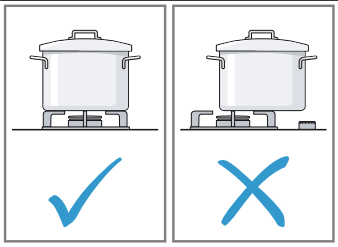

- Ыдысты жанарғының ортасына орналастырыңыз, әйтпесе ыдыс аударылып кетуі мүмкін.
- Басқару элементтерінің жанындағы жанарғыларға үлкен ыдыстар қоймаңыз.
- Реттегіш пен ыдыс арасындағы қашықтық 50 мм-ден кем болмауы керек. Басқару элементтері қызудан зақымдалып қалуы мүмкін.

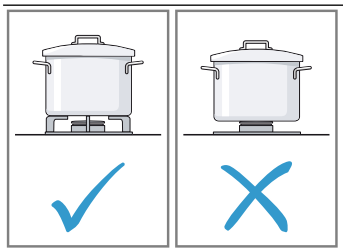

- Ыдысқа арналған тордың үстіне ыдысты орнатыңыз.
- Ыдысты ешқашан дәл жанарғының үстіне қоймаңыз.
- Қолданар алдында ыдыс торы мен газ жанарғыларының қақпағы дұрыс орнатылғанына көз жеткізіңіз.

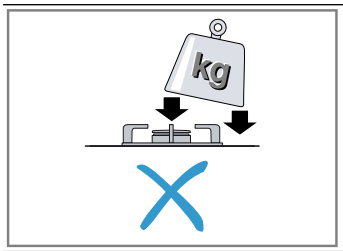

- Пісіру панелінің үстінде тұрған ыдысты абайлап қолданыңыз.
- Пісіру панелінің үстін ұрмаңыз.
- Пісіру панелінің үстіне ауыр заттар қоймаңыз.

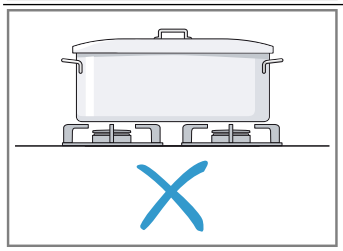

- Ыдысты бір уақытта бірнеше жанарғыға қойып қыздырмаңыз. Жылу жиналғаннан құрылғы зақымдалуы мүмкін.
- Гриль үшін тастарды немесе паэлья үшін табағын қыздырмаңыз.
- Диаметрі максималды ұйғарынды мөлшерлерін арттырмайтын ыдысты ғана пайдаланыңыз.
→ *"Сәйкес келетін пісіру ыдысы", Бет 8*

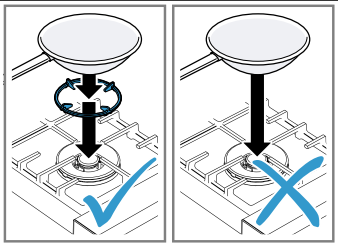

- Wok табасында тамақ пісіру үшін Wok индикаторлық шеңберін пайдаланыңыз.
- Wok индикаторлық шеңберін Wok жанарғысының үстіндегі ыдыс қоятын торға орнатыңыз.
- Тамақ пісіру барысында Wok табасының Wok индикаторлық шеңберінде нық тұрғанына көз жеткізіңіз.

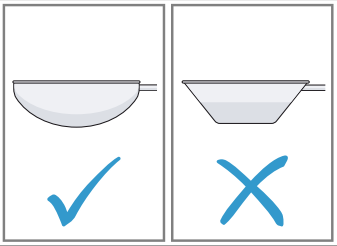

- Жоғары сапалы түбі деңес Wok табаны пайдаланыңыз.
- Тегіс табан Wok табағы индикаторының сақинасында тұрақсыз тұр және құлап кетуі мүмкін.

8.3 Wok-қа қатысты кеңестер

Wok табасын қауіпсіз пайдалану үшін келесі нұсқауларды орындаңыз.

⚠ ЕСКЕРТУ – Жарақаттану қаупі!
Дұрыс орнатылмаған Wok табасы адамды жарақаттауы мүмкін.
Wok табасының тұрақты тұратындығына кепілдік берілмейтіндіктен, оның аудырылып кетуі мүмкін.

- ▸ Wok индикаторлық шеңбері мен Wok табасын тек Wok жанарғысында ғана пайдаланыңыз. Wok шеңбері мен Wok табасын ешқашан стандартты газ жанарғысына немесе қуаты жоғары газ жанарғысына орнатпаңыз.

Түбі дөңес Wok табасын пайдаланыңыз. Жоғары сапалы Wok табасын арнайы жабдық ретінде тапсырыс беріп алуға болады.
Wok табасында тамақ пісіру үшін Wok индикаторлық шеңбері қажет. Wok индикаторлық шеңберін Wok жанарғысының үстіндегі ыдыс қоятын торға орнатыңыз. Тамақ пісіру барысында Wok табасының Wok индикаторлық шеңберінде нық тұруын қадағалаңыз.

9 Негізгі басқару

9.1 Wok жанарғы бөлшектерін орнату

Бұл жерде жанарғы бөлшектерін дұрыс орнату жолымен танысасыз.

1. Жанарғы қосалқы бөлшектерін дәл және тура қойыңыз, әйтпесе оталуда немесе жұмыс істеу кезінде ақаулықтар пайда болуы мүмкін.

2. Жанарғы басын термоэлемент жанарғы басындағы тиісті саңылауларға орналасатындай етіп қойыңыз.

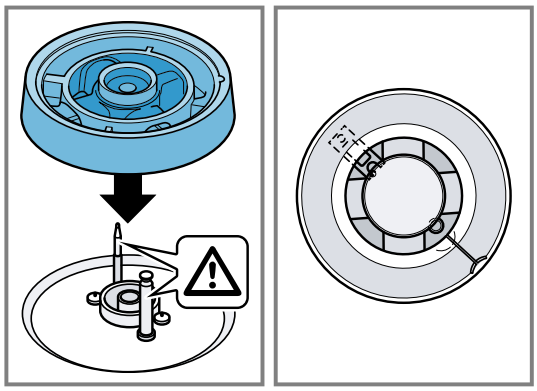

3. Жалын бөлгіштегі бекіткіш дөңес жер жанарғы басының саңылауына бекітілуі керек.

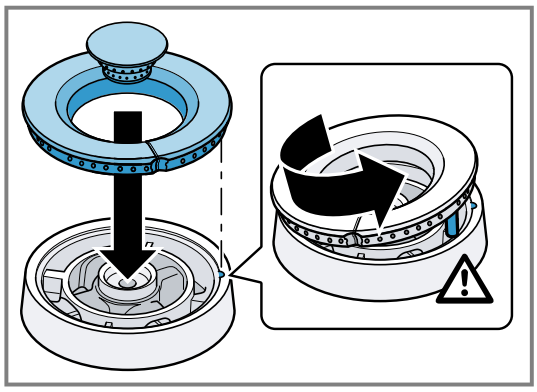

9.2 Қуаттылығы жоғары жанарғының бөліктерін салу

Бұл жерде жанарғы бөлшектерін дұрыс орнату жолымен танысасыз.

1. Жанарғы бөлшектерінің таза әрі құрғақ екендігіне көз жеткізіңіз.
2. Жанарғылардың қосалқы бөлшектерін дәл және тура қойыңыз, әйтпесе тұтатқанда немесе жұмыс барысында ақаулар пайда болуы мүмкін.
3. Жанарғы басы мен жанарғы шеңберін жанарғының төменгі бөлігінің бекіткіш тілдері тиісті саңылауларға кіретіндей етіп қойыңыз.

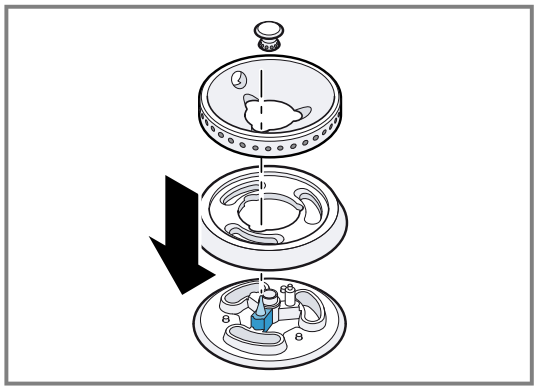

Жанарғы басы мен жанарғы шеңберінің бағыттануы маңызды емес.

9.3 Қалыпты жанарғының бөліктерін салу

Бұл жерде жанарғы бөлшектерін дұрыс орнату жолымен танысасыз.

1. Жанарғы бөлшектерінің таза әрі құрғақ екендігіне көз жеткізіңіз.
2. Жанарғылардың қосалқы бөлшектерін дәл және тура қойыңыз, әйтпесе тұтатқанда немесе жұмыс барысында ақаулар пайда болуы мүмкін.
3. Жанарғы басы мен жанарғы шеңберін жанарғының төменгі бөлігінің бекіткіш тілдері тиісті саңылауларға кіретіндей етіп қойыңыз.

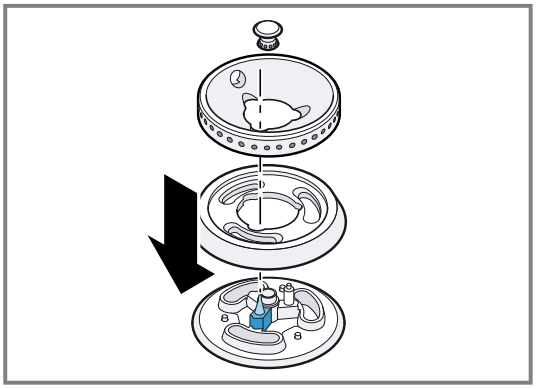

Жанарғы басы мен жанарғы шеңберінің бағыттануы маңызды емес.

9.4 Сәйкес келетін пісіру ыдысын пайдалану

1. Диаметрі сәйкес келетін ыдысты ғана пайдаланыңыз.
   → *"Сәйкес келетін пісіру ыдысы", Бет 8*
2. Ыдыстың пісіру панелінің шетінен шығып кетпей тұрғанына көз жеткізіңіз.

9.5 Құрылғыны қосу

Газдық пісіру панелінде жағарғының 9 деңгейлі қыздыру сатылы клапандармен жабдықталған және электрмен оталдыру үшін оталу білтесі бар.

БАЙҚА
Реттегішті дұрыс емес бағытта бұру құрылғының кезеңдік клапанын зақымдауы мүмкін.

- Басқару құралын ешқашан 0 позициясынан 1 позицияға немесе 1 позициядан тікелей 0 позициясына бұрмаңыз.

Талап: Қалыпты →*Бет 10* және жоғары қуатты жанарғылардың →*Бет 10* барлық бөліктері, вок жанарғы →*Бет 9* бөліктері, қазан тірегіші және вок сақинасы →*Бет 8* дұрыс орналастырылған.

1. Сәйкес келетін ыдысты қазан тірегішінің үстіне қойыңыз.
   → *"Сәйкес келетін пісіру ыдысы", Бет 8*
2. Таңдалған жанарғының басқару тетігін төмен қарай басып ①, сол жаққа қарай қажетті қыздыру деңгейіне бұраңыз ②. Жанарғы автоматты оталады.
   - Ең жоғары пісіру деңгейін орнату үшін басқару тетігін басып, оны бір шертпекке солға бұраңыз.
   - Пісіру деңгейін бірте-бірте төмендету үшін басқару тетігін солға қарай бір шертпекке бұраңыз.
   - Тұтатқан соң газ каналын ашатын термоэлемент қызғанға дейін, басқару тетігін бірнеше секунд басулы болып басып тұрыңыз.
   - Егер жанарғы 2-4 секунд ішінде жанбаса, басқару тетігін бұраңыз, 1 қыздыру деңгейіне қарай солға

бұраңыз, ал тұтанғаннан кейін, қажетті қыздыру деңгейіне оңға бұрылыңыз.

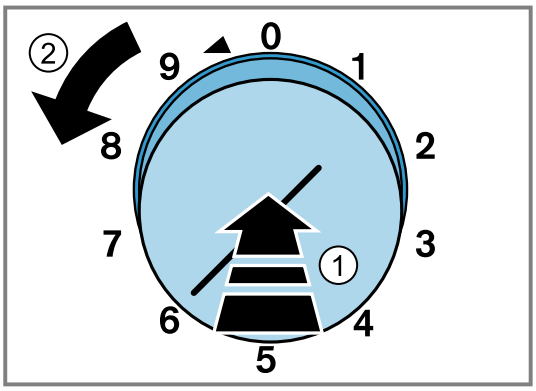

Кіші күйде оталу, көбінесе жылдамырақ болады, себебі түрлі газдар түрлі жолмен оталады.

9.6 Қолмен тұтату

Ескертпе: Тоқ өшкенде жанарғыны қолмен де тұтатуға болады.

1. Қазан тірегішіне сәйкес келетін пісіру ыдысын қойыңыз.
2. Таңдалған жанарғының реттегішін басып, керекті пісіру деңгейіне солға немесе оңға бұраңыз. Реттегішті басып тұрыңыз.
3. Оттықты газ оттығымен немесе сіріңкемен жағыңыз. Тұтатқан соң реттегішті бірнеше секунд басып тұрыңыз.

✔ Жарық шеңберінде ештеңе көрсетілмейді.

9.7 Құрылғыны өшіру

▸ Реттегішті оңға қарай «0»-ге бұраңыз.

✔ Құрылғыны сөндіргеннен кейін, құрылғы әлі тым ыстық болып тұрса және оған тию қауіпті болған жағдайда реттегіштегі жарық бұдағы жыпылықтатады.

10 Дайындау бойынша нұсқаулар

Орнату нұсқаулықта берілген мәндері, нысана болып табылады, себебі жылу мөлшері тағамның түріне және жағдайына, сондай-ақ ыдыс-аяқтың мөлшері мен дәрежесіне байланысты болады.
Үлкен қуатта май жылдам қызады. Май өртеніп кетуі мүмкін немесе тағам күйіп кетуі мүмкін.
Ұзақ пісіру қажет болса, тағамды артқы пісіру аймағында дайындаңыз.
Қайнату, қуыру және көп мөлшерде қуыру үшін жоғары қуатты жанарғыны пайдаланыңыз.

10.1 Баптауларға қатысты кеңестер

Сіздің құрылғы саталы клапанмен жабдықталған. Сіз қажетті қуат деңгейін 1 ден 9 дейін орната аласыз.

Пісіру деңгейі	Тамақ пісіру
9	Жылыту: су, сорпалар Булау: көкөністер Шыжғырып қуыру: фри картобы, пісірме
7-9	Қуыру: ет Жоғары температурада қуыру: ет, картоп
6 - 8	Ашық ыдыста, жай отта ас әзірлеу: сұйық тағамдар, қамырдан жасалған өнімдер
5 - 7	Пісіру: ұннан жасалған өнімдер Орташа температурада қуыру: тауық, балық
4 - 5	Төмен температурада қуыру: қуырылған шұжық, пияз, жұмыртқадан жасалған өнімдер Еріту: мұздатылған өнімдер
4	Ашық ыдыста, жай отта дайын болғанша пісіру: үзбе кеспе, қысқа шұжықтар Жылыту: көкөністер, сорпалар, рагу
3 - 4	Бұқтыру: орамалар, қуырдақ Бұқтыру: көкөністер

Пісіру деңгейі	Тамақ пісіру
2 - 4	Жабық ыдыста, жай отта пісіру: сорпалар, көкөністер
1	Жібіту: күріш, күріш ботқасы, дақылдар

10.2 Wok-қа қатысты кеңестер

Мұнда сіз вокпен пісіруге арналған кеңестерді таба аласыз.
Біз түбі дөңес вок табаларын ұсынамыз. Сапалы вок табасын тұтынушыларға қызмет көрсету бөлімінен, мамандандырылған дүкендерден немесе Интернеттен сатып алуға болады.
→ *"Керек-жарақтар", Бет 8*

- Табада пісіру кезінде тек жоғары температураға дейін қыздыруға болатын пісіру майды пайдаланыңыз, мысалы: жержаңғақ майы.
- Ингредиенттерді қатты отта пісіріңіз, үнемі араластырыңыз, бірақ ұзақ емес. Көкөністер әлі де шағуға төзімді болуы керек.
- Тамақты араластыру және алу үшін ыстыққа төзімді материалдан жасалған ұзын сабы бар жалпақ шөмішті қолданған дұрыс.

10.3 Жанарғы ұсынысы

Мұнда Сіз әртүрлі жанарғыларды пайдалану бойынша ұсыныстар таба аласыз.
Төмен температурада орындалатын және ұзақ дайындық қажет ететін пісіру процестері үшін, мысалы, балқыту, ісіну немесе пісіру, қалыпты жанарғыны немесе қарқынды жанарғыны таңдаңыз.
Жоғары температура орындалатын және дайындық уақыты қысқа пісіру процестері үшін, мысалы, қыздыру немесе қуыру, вок жанарғысын немесе жоғары қуатты қарқынды жанарғыны таңдаңыз.

11 Тазалау және күту

11.1 Тазалау құралы

Тиісті тазартқыш құралдарды қызмет көрсету оратылығынан немесе интернет-дүкеннен алуға болады.

⚠ **ЕСКЕРТУ – Электрик тоқ соғу қатері бар!**
Ішіне кірген ылғалдық тоқ соғуына алып келуі мүмкін.
- Құрылғыны тазалау үшін булап тазартқыш немесе жоғары басымдылықты булап тазартқышты пайдаланбаңыз.
- Құрылғыны ылғалды қолмен қолдануға болмайды.

⚠ **ЕСКЕРТУ – Күйіп қалу қатері!**
Құрылғы жұмыс істегенде қызып кетеді.
- Құрылғыны тазаламас бұрын суытыңыз.

БАЙҚА
Сай емес тазалау заттары құрылғының беттерін зақымдауы мүмкін.
- Щетка немесе өткір қырғыш пайдаланбаңыз.
- Қатты алкогольдік тазалау құралын пайдаланбаңыз.
- Ешқандай қатты губка немесе тазалау губкаларын пайдаланбаңыз.
- Әйнек тазартқыш құралдарды, әйнек беттерді тазалайтын қырғыштарды немесе тот баспайтын болаттан жасалған бұйымдарды күту құралдарын, сәйкес бөлшекті тазалау туралы нұсқауларда айтылған болса ғана пайдаланыңыз.
- Ыдыс жуатын майлықтарды пайдалану алдында мұқият жуып алыңыз.

11.2 Жанарғының түсінің өзгеруі

Ұзақ уақыт пайдаланған соң жанарғының жез бөліктері табиғи тотығудан қарайып кетуі мүмкін. Түсінің өзгеруі оның жұмысына әсер етпейді.

11.3 Ыдыстың торын қолмен тазалау

Wok шеңберін дәл ыдыс торындай етіп тазалаңыз.

⚠ **ЕСКЕРТУ – Күйіп қалу қатері!**
Құрылғы жұмыс істегенде қызып кетеді.
- Құрылғыны тазаламас бұрын суытыңыз.

1. Ыдыс торын абайлап шешіп алыңыз.
2. Торды раковинаға салып жібітіңіз.
3. Торды ыдыс жуатын щетка мен жуғыш құралдың көмегімен тазалаңыз.
   Резеңке тірегіштер аймағын тазалағанда олар шешіліп кетпейтіндей абайлап тазалаңыз.
4. Ыдыс торын таза сумен шайыңыз.
5. Ыдыс торын асүй майлығымен құрғатып сүртіңіз.

11.4 Ыдыс торын ыдыс жуғыш машинада жуу

Wok шеңберін дәл ыдыс торындай етіп тазалаңыз.

⚠ **ЕСКЕРТУ – Күйіп қалу қатері!**
Құрылғы жұмыс істегенде қызып кетеді.
- Құрылғыны тазаламас бұрын суытыңыз.

1. Ыдыс торын абайлап шешіп алыңыз.
2. Ыдыс жуғыш машинада 60 °C-тан аспайтын температурада жуыңыз.

Ескертпе: Ыдыс жуғыш машинада жуғанда ыдыс торының түсі өзгеруі мүмкін. Түсінің өзгеруі оның жұмысына әсер етпейді.

11.5 Жанарғыны тазалау

Жақсы жұмыс істеуін және қызмет ету мерзімі бойы қауіпсіз пайдалануды қамтамасыз ету үшін жанарғыны таза ұстаңыз. Жанарғының құрамдас бөліктеріндегі саңылаулардың кірден таза екеніне көз жеткізіңіз.

⚠ **ЕСКЕРТУ – Күйіп қалу қатері!**
Құрылғы жұмыс істегенде қызып кетеді.
- Құрылғыны тазаламас бұрын суытыңыз.

Ескертпелер
- Ұзақ уақыт пайдаланған соң, жанарғының жез бөліктері табиғи тотығудан қарайып кетуі мүмкін. Түссіздену пайдаланудың пайдалылығына әсер етпейді.
- Сондықтан біз жанарғыны ыдыс жуғыш машинада тазаламауды ұсынамыз.

1. Ыдыс торын абайлап шешіп алыңыз.
2. Жанарғы бөлшектерін абайлап шешіп алыңыз.
3. Жанарғы бөлшектерін ыдыс жуатын щетка мен жуғыш құралдың көмегімен тазалаңыз.
4. Жанарғы бөлшектерін таза сумен шайыңыз.
5. Жанарғы қосалқы бөлшектерін орнатпас бұрын, әбден кептіріп алыңыз, әйтпесе оталуда немесе жұмыс істеу кезінде ақаулықтар пайда болуы мүмкін.

11.6 Тот баспайтын болаттан жасалған беттерді тазалау

1. Тазартқыш құралдарға қатысты ақпараттарды ескеріңіз.
   → *"Тазалау құралы", Бет 12*
2. Тот баспайтын болаттан жасалған беттерді жөке мен ыстық сабын ерітіндісімен тазалаңыз.
3. Жұмсақ шүберекпен құрғатыңыз.
4. Тот баспайтын болаттан жасалған бұйымдарды күтуге арналған құралды жұмсақ шүберекпен жұқалап жағу керек.

Кеңес: Тот баспайтын болат беттерді күтуге арналған құралды қызмет көрсету оратылығынан немесе интернет-дүкеннен алуға болады.

11.7 Басқару элементтерін тазалау

⚠ **ЕСКЕРТУ – Электрик тоқ соғу қатері бар!**
Ішіне кірген ылғал ток соғуға әкелуі мүмкін.
- Тазалау үшін реттегішін шығармаңыз.
- Сулы жөкемен тазаламаңыз.

1. Тазартқыш құралдарға қатысты ақпараттарды ескеріңіз.
   → *"Тазалау құралы", Бет 12*
2. Ылғал жөке мен ыстық сабын ерітіндісімен жуыңыз.
3. Жұмсақ шүберекпен құрғатыңыз.

11.8 Күйіп кеткен дақтарды тазалауға арналған гельді пайдалану

Кетпейтін, күйген дақтарды кетіретін гельді біздің интернет-дүкенімізден, жергілікті мамандандырылған

дүкеннен немесе сервистік қызметтен сатып ала аласыз.

1. Тазартқыш құралды пайдалану жөніндегі нұсқаулықтағы нұсқауларды орындаңыз.
2. Ыдыс қоятын тор мен жанарғы бөлшектерін шешіңіз.
3. **БАЙҚА –** Тазартқыш гельді жанарғы бөлшектеріне, басқару элементтері мен алюминий беттерге жағатын болса, олар зақымдалуы мүмкін.
   - Тазартқыш гельді тек ыдыс қоятын тор мен тот баспайтын болаттан жасалған беттерді тазалау үшін пайдаланыңыз.

   Тазартқыш гельді күйген дақтардың үстіне жағыңыз.
4. Керек болса, гельді даққа жағып, бір түнге қалдырыңыз.

11.9 Желдеткіш саңылауларын таза ұстау

1. Желдеткіш саңылауларын таза ұстаңыз.
2. Желдеткіш саңылауларын жаппаңыз.

12 Ақауларды жою

Құрылғыдағы елеусіз ақаулықтарды өз бетіңізбен жоюға болады. Қызмет көрсету орталығына хабарласпас бұрын ақаулықты жою бойынша ақпаратты қарап шығыңыз. Осылайша қажетсіз шығындардың алдын аласыз.

⚠ ЕСКЕРТУ – Жарақаттану қаупі!
Тиісті болмаған жөндеулер қауіпті болып табылады.
- Тек қана білікті мамандар құрылғыны жөндеуі мүмкін.
- Егер құрылғыда ақау бар болса, қызмет көрсету орталығына хабарласыңыз.
  → *"Сервистік қызмет көрсету", Бет 14*

⚠ ЕСКЕРТУ – Электрик тоқ соғу қатері бар!
Тиісті болмаған жөндеулер қауіпті болып табылады.
- Құрылғыдағы жөндеу жұмыстарын тек білікті мамандар орындай алады.
- Құрылғыны жөндеу үшін тек түпнұсқа бөлшектері ғана пайдаланылуы мүмкін.
- Егер құрылғының желі қосу кабелі немесе қосқыш баусымы зақымдалса, оны өндірушіден немесе оның мүшелік қызметінен алынатын арнайы желі қосу кабелімен алмастыру қажет.
- Осы құрылғының желі кабелі зақымдалған күйде болса, оны білікті мамандар арқылы алмастыруы қажет.

12.1 Функциялық ақаулықтар

Ақаулық	Ақаулардың себебі және оларды жою
Асханада газдың иісі сезіледі.	Газ баллонының қосылған тұсында саңылау бар. **1.** Бөлмені желдетіңіз. **2.** Газ баллонының қосылған тұсын тексеріңіз.
	Құрылғының газ құбырында саңылау бар. **1.** Бөлмені желдетіңіз. **2.** Газ қызметіне хабарласыңыз.
Құрылғы жұмыс істемейді.	Желілік кабель ашасы розеткаға салынбаған. - Құрылғыны тоқ желісіне қосыңыз.
	Сақтандырғыштар блогында сақтандырғыш іске қосылды. - Сақтандырғыш шкафында сақтандырғыш жұмыс істегенін тексеріңіз.
	Электр қуаты өшкен. - Бөлме жарықтары немесе басқа құрылғылар бөлмеде жұмыс істеуін тексеріңіз.
Газ жанарғысы жанбай тұр.	Электр қуаты өшкен. - Жанарғыны сіріңке немесе оттықпен тұтатыңыз. → *"Қолмен тұтату", Бет 11*
	Жанарғы бөлшектері дұрыс орналаспаған. **1.** Жанарғы бөлшектерін дәл әрі түзу орналастырыңыз. **2.** Бекіткіш дөңес жерлердің тиісті саңылауларға бекітілгеніне көз жеткізіңіз.
	Жанарғы бөлшектері ылғал. - Жанарғы бөлшектерін мұқият құрғатыңыз.
	Тұтату білтесі мен жанарғы арасындағы кеңістікте тамақ қалдықтары мен дақтар бар. - Тұтату білтесі мен жанарғы арасындағы кеңістікті тазалаңыз.
	Газ құбырындағы сақтандырғыш клапан жабылып қалған. - Газ құбырындағы сақтандырғыш клапанды ашыңыз.
	Газ баллоны бос. - Газ баллонын алмастырыңыз.

Ақаулық	Ақаулардың себебі және оларды жою
Жаққан бойда жанарғы өшіп қалады.	Реттегіш жеткілікті деңгейде ұзақ жағылған жоқ. **1.** Тұтатқан соң реттегішті бірнеше секунд басып тұрыңыз. **2.** Реттегішті қатты қысыңыз.
	Жанарғының саңылаулары ластанған. ▸ Жанарғы саңылауларын тазалап, құрғатыңыз.
Жалын біркелкі жанып тұрған жоқ.	Жанарғы бөлшектері дұрыс орналаспаған. **1.** Жанарғы бөлшектерін дәл әрі түзу орналастырыңыз. **2.** Бекіткіш дөңес жерлердің тиісті саңылауларға бекітілгеніне көз жеткізіңіз.
	Жанарғының саңылаулары ластанған. ▸ Жанарғы саңылауларын тазалап, құрғатыңыз.
Жалын жұмыс режимінде сөне береді.	Газ баллоны бос. ▸ Газ баллонын алмастырыңыз.
Қалдық қызу индикациясы құрылғы салқындағанына қарамастан жыпылықтайды.	Қауіпсіздік мақсатында қалдық қызу индикациясы оттық аз ғана уақыт пайдаланылған болса да, шамамен 30 минут жыпылықтайды. ▸ Қалдық қызу индикациясы жыпылықтап тұрғанда оттықты ұстамаңыз.
	Үйдегі электр қуатының ұзақ уақытқа үзілуі. Қалдық қызу индикация қуат үзілгеннен кейін жыпылықтайды. ▸ Қалдық қызу индикациясы жыпылықтап тұрғанда оттықты ұстамаңыз.
Жанарғы қосалқы бөлшектері қараяды.	Жездің табиғи тотығуы ▸ Бұл қалыпты жағдай. Түсінің өзгеруі оның жұмысына әсер етпейді.
Қазан тірегіштері түссізденеді.	Ыдыс жуғыш машинада жуғанда қазан тірегішінің түсі өзгеруі мүмкін. ▸ Бұл қалыпты жағдай. Түсінің өзгеруі оның жұмысына әсер етпейді.

13 Сервистік қызмет көрсету

Құрылғыңызды сатып алғаннан кейін 15 жылға дейін тұтынушыларға қызмет көрсету орталығынан функционалдық маңызды және сақтауға келетін түпнұсқалық құрамдас бөлшектерді ала аласыз. Қосымша ақпарат алу үшін біздің тұтынушыларға қызмет көрсету орталығына хабарласыңыз.

Ескертпе: Қызмет көрсету орталығының қызметін пайдалану өндіруші кепілдігінің шарттары бойынша ақысыз болып табылады.

Еліңіздегі кепілдік мерзімі мен кепілдік шарттары туралы толық ақпарат алу үшін қоса берілген қызмет көрсету контактісі мен кепілдік шарттары құжатындағы QR кодын пайдаланыңыз, тұтынушыларға қызмет көрсету орталығына, елдегі сатушыларға хабарласыңыз немесе веб-сайтымызға кіріңіз.
Тұтынушыларға қызмет көрсету орталығының байланыс мәліметтерін QR кодын пайдалану арқылы қоса берілген тұтынушыларға қызмет көрсету контактілері мен кепілдік шарттары құжатында немесе веб-сайтта табуға болады.

Импорттаушы/Сапа шағымдарын қабылдайтын ұйым:
ЖШС «BSH Home Appliances (БСХ Хоум Аплайансэс)»,
050040, Қазақстан Республикасы, Алматы қ., Бостандық ауданы, Шағын ауданы КОКТЕМ-1, үй 15А, 5 этаж
e-mail: ala-infokz@bshg.com
Құрылғының қызмет ету мерзімі – 7 жыл.
Ақаулық анықталған жағдайда, Қазақстан Республикасы аумағында 5454 сервистік байланыс орталығына қоңырау шалыңыз (тек ұялы телефондар үшін).
Францияда жасалған

13.1 Артикул нөмірі (E нөмірі) және өндіру нөмірі (ӨК)

Егер сервистік қызмет көрсету орталығына хабарлассаңыз, сізге құрылғының зауыттық тақтайшасындағы өнім нөмірі (E-Nr.) және өндіру нөмірі (FD) қажет болады.
Үлгілік тақтайша құрылғының төменгі жағында орналасқан.
Құрылғы деректерін және мүшелер қызметінің нөмірін жылдам қайта табу үшін деректерді жазып алуға болады.

14 Монтаждау нұсқаулығы

Осы ақпаратты құралды орнатқан кезде ескертіңіз.



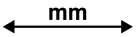

14.1 Жеткізілім жиынтығы

Жеткізіп алған соң барлық бөлшектерді тасымалдау зақымдарын және жинақ толығына тексеріңіз.

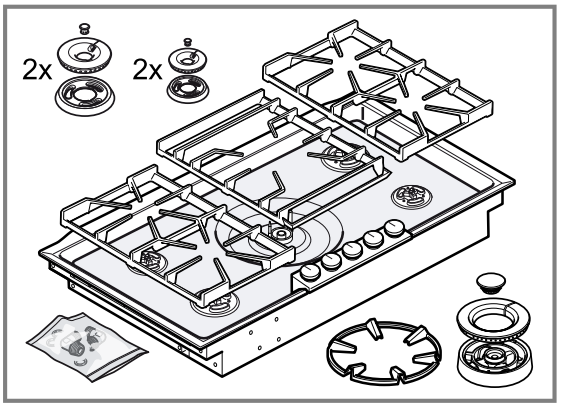

14.2 Қауіпсіздік аралықтары

Құрылғыңызға арналған қауіпсіз қашықтықтарды сақтаңыз.

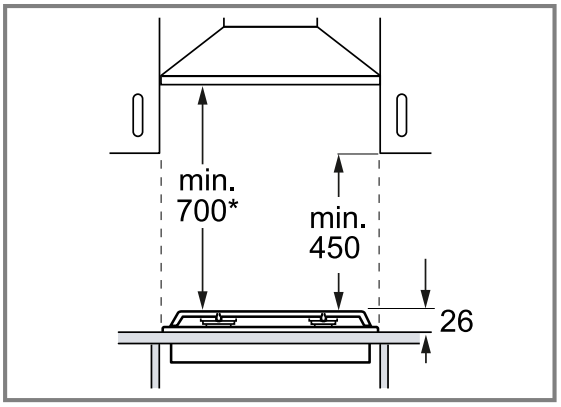

*Сорғыштың астына орнату үшін жарамды қашықтық 700 мм-ді құрайды. Жанғыш материалдан жасалған аспалы шкафтың астына орнатқан жағдайда минималды қашықтық 760 мм-ді өшіру керек.

14.3 Құрылғының өлшемдері

Мұнда құрылғының өлшемдері берілген

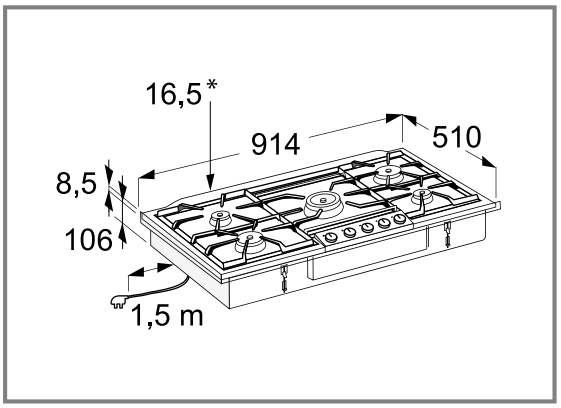

*Желдеткіш ойықтары болса 16,5 мм

14.4 Жалпы нұсқаулар

- Бұл нұсқаулықты мұқият оқып шығыңыз.
- Нұсқаулықты және өнім мәліметтерін келешекте пайдалану үшін сақтап қойыңыз.
- Тек өкілетті маман құрылғының қосулуын өткізу мүмкін.
- Барлық жұмыстарды өткізудің алдында тоқты өшіріңіз.
- Құрылғыны қайықтарда немесе басқа көлікте қолдануға тыйым салынады.
- Өндіруші ұсынған нұсқаулықтарға назар аударыңыз.

14.5 Орнату барысындағы қауіпсіздік

Құралды орнату барысында қауіпсіздік техникасы жөніндегі берілген нұсқауларды орындаңыз.
Тек орнату нұсқаулығы бойынша мамандық орнату пайдалану қаупісіздігін қамтамасыз етеді. Орнатушы орнатылған жерде кедергісіз жұмыс істеуі үшін жауапкер.

⚠ ЕСКЕРТУ – Жарақаттану қаупі!
Монтаждау барысында шығарылған бөлшектер өткір болуы мүмкін және кесуге әкелуі мүмкін.
- Қорғаныс қолғаптарын киіңіз.

⚠ ЕСКЕРТУ – Жарылу қауіпі!
Газ шығуы жарылысқа әкелуі мүмкін.
- Құрылғыны тек өкілетті маман ғана қоса алады.
- Кез келген жұмысты бастар алдында құрылғыдағы газ және электр энергиясын өшіріңіз.
- Құрылғыны орнату барысында қолданыстағы құрылыс нормалары мен жергілікті электр және газбен қамту нормаларын сақтаңыз.
- Газ қосылған жерде жұмыс істеп болған соң әрдайым оның бітеу екендігіне көз жеткізіңіз. Өндіруші бұрын зақымдалған газ қосқышынан газ шығып кеткені үшін жауапты болмайды.

Шығатын газ жарылуға алып келуі мүмкін.
- Барлық орнату, қосу, реттеу және басқа газ түріне өзгерту жұмыстарын уәкілетті маман қолданыстағы ережелер мен құқықтық талаптарды, сондай-ақ электр энергиясы мен газды жергілікті жеткізушілердің ережелерін сақтай отырып жүргізуі тиіс. Желдетуге қолданылатын ережелер мен жарлықтарға ерекше назар аудару керек. Газдың басқа түріне ауысу үшін қолдау қызметіне хабарласуды ұсынамыз.

Газ шығуы жарылысқа немесе улануға әкелуі мүмкін.
- Бөлме ішінде ауа айналымы жақсы жүруін қамтамасыз етіңіз.
- Бөлмеде сыртқа шығатын есік немесе ашылатын терезе бар екеніне көз жеткізіңіз.
- Жалпы қуат 11 кВт-қа дейін болса: құрылғы орнатылатын бөлменің ауданы 20 м³-ден кем еместігіне көз жеткізіңіз.
- Жалпы қуат 18 кВт-қа дейін болса: құрылғы орнатылатын бөлменің ауданы газ плитасының жалпы қуатының бір кВт-ына қатысты кемінде 2 м³ құрайтынына және бөлменің сыртында газ плитасының жалпы қуатының бір кВт-на қатысты кемінде 15 м³/сағ қуаттағы сорғыш орнатылғанына көз жеткізіңіз.

Газ шығуы жарылысқа немесе улануға әкелуі мүмкін.
- Бұл құрылғы пайдаланылған газ шығару жүйесіне қосылмаған.
- Бұл құрылғыны қолданыстағы орнату талаптарына сәйкес орнатып, қосыңыз.
- Желдетуге қатысты барлық талаптарды сақтаңыз.

- Бұл құрылғы пайдаланылған газ шығару жүйесіне жалғанбаған.

⚠ **ЕСКЕРТУ – Электрик тоқ соғу қатері бар!**
Тиісті болмаған жөндеулер қауіпті болып табылады.
- Құрылғыдағы жөндеу жұмыстарын тек білікті мамандар орындай алады.
- Құрылғыны жөндеу үшін тек түпнұсқа бөлшектері ғана пайдаланылуы мүмкін.
- Егер құрылғының желі қосу кабелі немесе қосқыш баусымы зақымдалса, оны өндірушіден немесе оның мүшелік қызметінен алынатын арнайы желі қосу кабелімен алмастыру қажет.
- Осы құрылғының желі кабелі зақымдалған күйде болса, оны білікті мамандар арқылы алмастыруы қажет.

⚠ **ЕСКЕРТУ – Тұншығып қалу қатері!**
Балалар орама материалын бастарына киіп немесе оралып тұншығып қалуы мүмкін.
- Орама материалды балалардан алыс ұстаңыз.
- Балаларға орам материалдарымен ойнауға рұқсат етпеңіз.

⚠ **ЕСКЕРТУ – Жарақаттану қаупі!**
Құрылғы ауыр.
- Құрылғыны жылжыту үшін 2 кісі керек.
- Тек тиісті көмек құралын пайдалыңыз.

14.6 Құрылғы орнатылатын бөлмеге қойылатын талаптар

Құрылғыны еш қауіпсіз пайдалану үшін, құрылғы орнатылатын бөлмеге қойылатын келесі талаптарды орындаңыз.

- Бұл құрылғы 3 құрылғылар сыныбына сай асүй жиһаздарын кірістіру үшін.
- Құрылғыны асүй жиһазына орнату сызбасына сәйкес орнатыңыз.
- Құрылғының артындағы қабырға жанбайтын материалдан жасалғанына көз жеткізіңіз.

14.7 Газ қосқышына қойылатын талаптар

Құрылғыны қауіпсіз қосу үшін, төмендегі нұсқауларды орындаңыз.

- Құрылғыны орнату барысында қолданыстағы құрылыс нормалары мен жергілікті газбен қамту нормаларын сақтаңыз.
- Зауыттық маңдайшадағы газ түрі мен газ қысымы туралы мәліметтер, жергілікті қосылу шарттарына сәйкес келетініне көз жеткізіңіз.
- Газ қосқышы жабу шүмегіне қол жететіндей етіп орналастырылуы керек.

Жеткізілетін құрылғы жинағының құрамында екі жалғағыш бұрыштық болады (құрылғы жағынан, G½").

Елге байланысты сәйкес келетін нұсқаны таңдаңыз:
- ISO 228 G 1/2 цилиндрлік
- EN 10226 R 1/2 конустік

Тиісті тығыздауышпен бірге жеткізілетін жалғағыш бұрыштықтардың бірін пайдаланып, құрылғыны бекітілген қосылым желісіне немесе арнайы қауіпсіздік газ құбыршегіне қосыңыз.
Арнайы қауіпсіздік газ құбыршегінің ұзындығы 1–3 м шамасында болуы керек.

Арнайы қауіпсіздік газ құбыршегіне қойылатын талаптарды ескеріңіз:
- Арнайы қауіпсіздік газ құбыршегі металдан жасалған болса, қоршаған орта температурасын 115 °C-қа жеткізуге болады. Егер арнайы қауіпсіздік газ құбыршегі тек жартылай металдан жасалған болса немесе толықтай басқа материалдан жасалған болса, қоршаған орта температурасы 90 °C-тан аспауы керек.
- Арнайы қауіпсіздік газ құбыршегі орнатылатын жиһаздың жылжымалы бөліктерімен, мәселен, ыдыс жылыту шкафымен жанаспауы керек, немесе қысылып не зақымдалып қалатындай жерде орналаспағаны дұрыс.
- Арнайы қауіпсіздік газ құбыршегі пісіру панелімен, тұмшапеш шкафымен, ыдыс жуғыш машинамен, тоңазытқышпен, қыздырғыш элементтермен немесе газды пісіру панелінің жанында немесе оның астында орналасқан одан өзге кез келген құрылғылармен жанаспауы керек.
- Арнайы қауіпсіздік газ құбыршегін қажауға, дірілдетуге, майыстыруға немесе түр-пішінін үздіксіз өзгертуге болмайды, сондай-ақ оның пісіру панеліне орнатылған жеріндегі ұзындығы толық тексеріліп тұруы қажет.

14.8 Электр желісіне жалғауға қатысты нұсқаулар

Құрылғыны электр желісіне қауіпсіз қосу үшін, төмендегі нұсқауларды орындаңыз.

⚠ **ЕСКЕРТУ – Электрик тоқ соғу қатері бар!**
Құрылғыны тоқ желісінен ажырату кез келген уақытта мүмкін болуы қажет. Бұл құрылғыны тек ережелер бойынша орнатылған, қорғалған контактілі розеткаға қосуға болады.
- Құрылғыны орнатқан соң желіге қосу кабелінің ашасы қолжетімді болуы тиіс.
- Егер құрылғыны орнатқан соң ол қол жетпейтін күйде қалса, монтаж ережелеріне сәйкес және тоқ күші артуының III категориясына сәйкес, қозғалмайтындай етіп орнатылған электр жабдығына барлық полюстерді ажырататын арнайы ажыратқышты орнату керек.
- Қозғалмайтындай етіп орнатылған электр жабдығын қосуды тек білікті электрик маман орындауы керек. Біз қауіпсіздік мақсатындағы өшіргішті (УЗО) құрылғыларды электрлік жабдықтау тізбегіне орнатуды ұсынамыз.

Жиегі өткір бөлшектер мен қызып тұрған элементтер желілік кабельді зақымдауы мүмкін.
- Желілік кабельдің қысылып және бүгіліп қалмауын қадағалаңыз.
- Желілік кабельді қызып тұрған беттердің бойымен өткізбеңіз.

Тиісті болмаған жөндеулер қауіпті болып табылады.
- Құрылғыдағы жөндеу жұмыстарын тек білікті мамандар орындай алады.
- Құрылғыны жөндеу үшін тек түпнұсқа бөлшектері ғана пайдаланылуы мүмкін.
- Егер құрылғының желі қосу кабелі немесе қосқыш баусымы зақымдалса, оны өндірушіден немесе оның мүшелік қызметінен алынатын арнайы желі қосу кабелімен алмастыру қажет.
- Осы құрылғының желі кабелі зақымдалған күйде болса, оны білікті мамандар арқылы алмастыруы қажет.

- Зауыттық маңдайшада көрсетілген қуат пен кернеу туралы мәліметтер, жергілікті қосылу шарттарына сәйкес келетініне көз жеткізіңіз.
- Құрал I қорғау класына сәйкес келеді, сондықтан ол тек жерге қорғаныс өткізгішпен бірге қолданылуы тиіс.
- Құралды орнату барысында оны қорек көзіне жалғамаңыз.
- Құрылғыны орнату барысында, оның бөгде заттардың тиіп кетуінен сақтандырылғанына көз жеткізіңіз.
- Құрылғыны тек өкілетті маман ғана штепсель айырынсыз қоса алады. Ол үшін жергілікті электр энергиясымен жабдықтаушы ережелері қатаң сақталуы тиіс.
- Сыртқы таймері немесе қашықтықтан басқару пульті бар құрылғыны қолданбаңыз.
- Құрылғыны тек жеткізілген қосу сымына қосу мүмкін.

14.9 Құрылғы орнатылатын жиһазға қойылатын талаптар

Құрылғыны үстелдің үстіңгі тақтайына орнатқанда, ойық өлшемдері мен орнату нұсқаулығын басшылыққа алыңыз.
Құрылғы орнатылатын жиһаз 90 °C және одан жоғары температураға кем дегенде төзімді болуы керек.
Ойықты жасаған соң, құрастырмалы жиһаздың тұрақты екеніне көз жеткізіңіз.
Құрылғының серіппелі ұстағыштары дұрыс орналасу үшін, ойықтың бүйір жиектері жазық болып әрі қалыңдығы 20 мм-ден аспауы керек. Көп қабатты жұмыс үстелдері үшін қажет болған жағдайда кесіндіге тиісті тақтайшаларды бекітіңіз.
Қолайлы қосалқы құрылымдарды пайдалана отырып, жиһаздың жүк көтергіштігі мен тұрақтылығын қамтамасыз етіңіз. Құрылғының салмағын, оның ішінде қосымша жүктемелерді де ескеріңіз. Арматура материалы ыстыққа және ылғалға төзімді екеніне көз жеткізіңіз.
Жалынның тұрақтылығын жақсарту үшін, құрылғының астындағы кіріктірілген шкафқа аралық сөре орнатыңыз.

14.10 Газ қосқышының қалай орналасқанына назар аударыңыз

▸ Құрылғыны орнатарда газ қосқышының қалай орналасқанына назар аударыңыз.

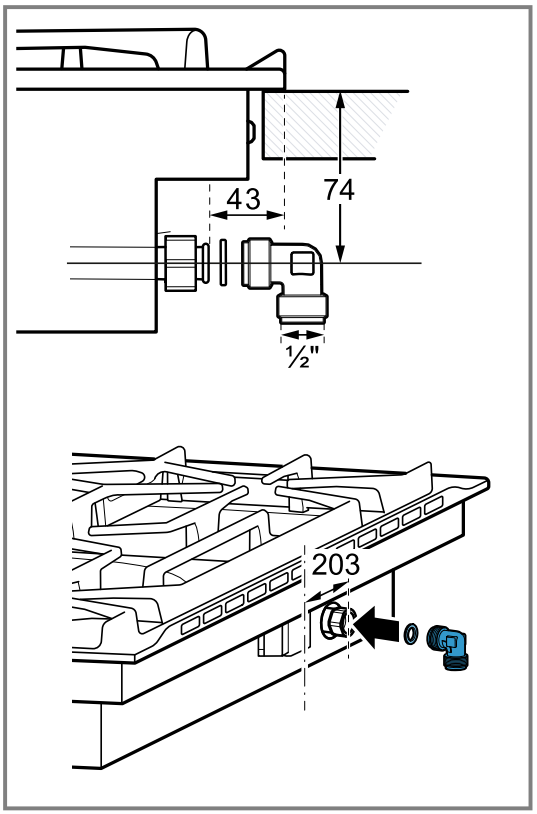

14.11 Құрылғыны дайындау

▸ Тығыздауышы бар тиісті жалғағыш бұрыштықты құрылғыға бұрап кіргізіңіз.

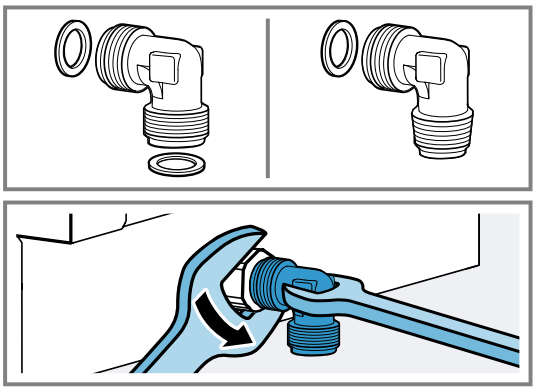

14.12 Жиһазды дайындау

Талап: Ендіру жиһазы 90 °C дейін температураға төзімді.

1. Ойықты жасаған соң, құрастырмалы жиһаздың тұрақты екеніне көз жеткізіңіз.

2. Орнату сызбасына сәйкес жиһаздағы ойықты белгілеңіз.

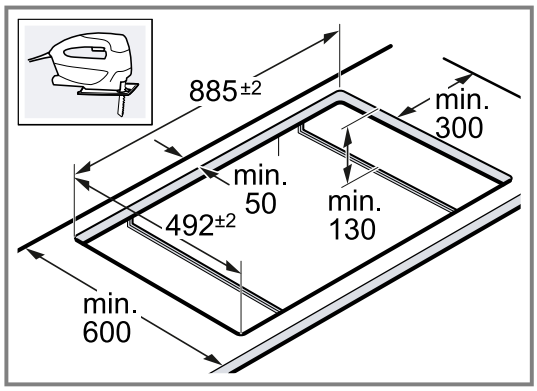

3. Диаметрі 6 мм төрт тесік бұрғылаңыз.
   - Кесілген бет пен жұмыс үстелі арасындағы бұрыш 90° болуы керек.

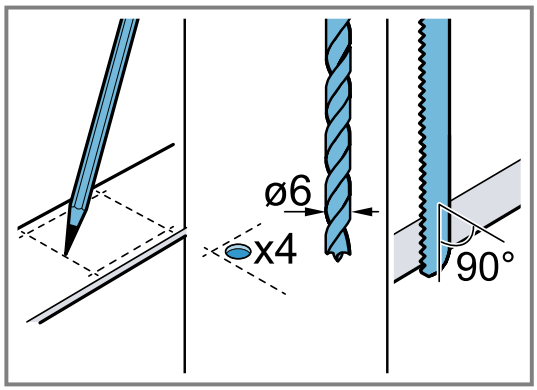

4. Құрылғының серіппелі ұстағыштары дұрыс орналасу үшін, ойықтың бүйір жиектері жазық болып әрі қалыңдығы 20 мм-ден аспауы керек.

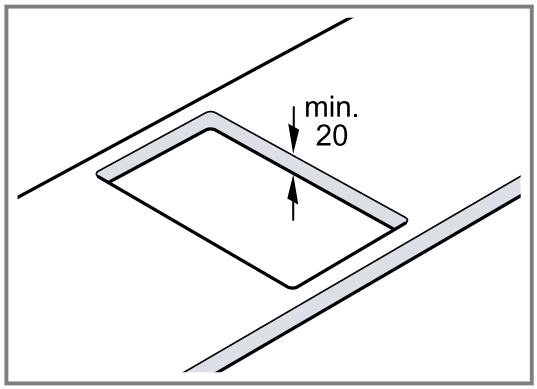

5. Көп қабатты жұмыс үстелдері үшін қажет болған жағдайда кесіндіге тиісті тақтайшаларды бекітіңіз.
6. Ойық жасап болған соң, жоңқаларды алып тастаңыз.
7. Буындарды ыстыққа төзімді және су өткізбейтін қымтақпен жабыңыз.

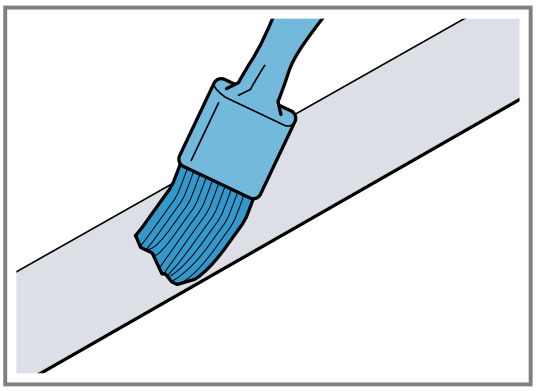

8. Құрылғының төменгі жағынан жиһаздарға дейінгі қашықтық 10 мм болуы керек екенін ескеріңіз.
9. Қолайлы қосалқы тірек құрылымдарын пайдалана отырып, жиһаздың, әсіресе жұқа үстелдердің жүк көтергіштігі мен тұрақтылығын қамтамасыз етіңіз.
   - Құрылғының салмағын, оның ішінде қосымша жүктемелерді де ескеріңіз.
   - Ыстыққа және ылғалға төзімді материал қолданыңыз.

14.13 Құрылғыны орнату

1. Құрылғыны қондыру ойығына біркелкі етіп орнатыңыз.

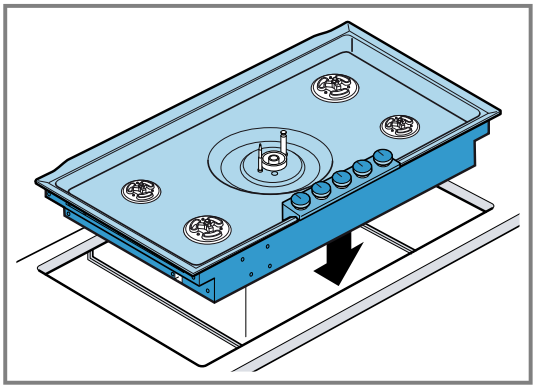

2. Құрылғыны екі қолмен мықтап ұстап, қондыру ойығына үстінен әкеліп орнатыңыз.
3. Құрылғының ойыққа мықтап отырғанына және қозғалмайтындығына көз жеткізіңіз.
4. Құрылғы ойықтың еніне қарай мықтап отыру үшін, жиһазға бүйір тақтайша орнатуға болады.

14.14 Жанарғы бөлшектерін орнату

- Жанарғы бөлшектерін орнатып, дұрыстап орналастырыңыз.

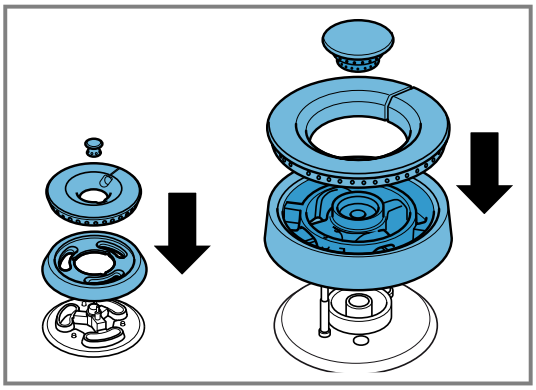

14.15 Қазан тірегішін торды орнату

- Ыдыс қоятын торды орнатып, дұрыстап орналастырыңыз.

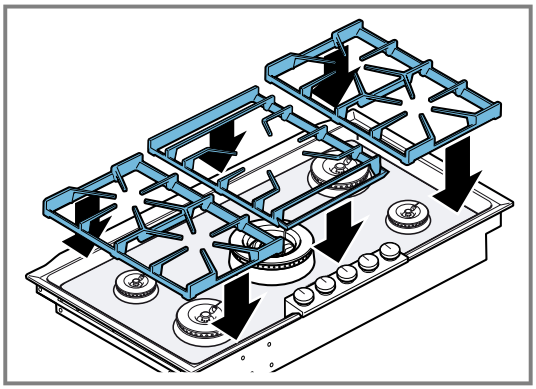

14.16 Құрылғыны бөлшектеу

БАЙҚА
Аспаптар құрылғыны зақымдауы мүмкін.
- Құрылғыны жоғарыдан алмаңыз.

1. Құрылғыны тоқ желісінен ажыратыңыз.
2. Газ жабу құбыршегін жабыңыз.
3. Құрылғыны астынан итеріп шығарыңыз.

14.17 Техникалық деректер

Бұл жерде әртүрлі газдар мен әртүрлі құрылғыларда тұтынылатын жалпы қуатқа шолу жасалған.

VG295150F
- Жалпы тұтынылатын қуат – бутан/пропан: 17,8 кВт(1295 г/сағ)
- Жалпы тұтынылатын қуат – электр: 10,0 Вт

VG295250/250DE
- Жалпы тұтынылатын қуат – табиғи газ: 18 кВт
- Жалпы тұтынылатын қуат – электр: 10,0 Вт

14.18 Газ түрін өзгерту

⚠ **ЕСКЕРТУ – Жарылу қауіпі!**
Газ шығуы жарылысқа әкелуі мүмкін.
- Газ құбыршегінің осін шешуге тыйым салынған.
- Газ құбыршегі зақымдалған болса немесе әдеттен тыс газ түріне қайта орнатарда, газ құбыршегін толықтай алмастыру қажет. Бұл жұмыстарды орындау үшін, қызмет көрсету орталығына хабарласыңыз.

Талап: Тек өкілетті маман ғана құрылғыны басқа газ түріне ауыстыра алады.
1. Құрылғыдағы газ және электр энергиясын өшіріңіз.
2. Қайта орнату жинағының көмегімен құрылғыны зауыттық маңдайшада көрсетілген газ түріне ауыстырыңыз.
3. Негізгі бүріккіштерді алмастырыңыз.
4. Реттеуіш бұрандалармен газ құбыршегін реттеңіз.
5. Тиісті газ түріне сәйкес комбинация Шолу →*Бет 23* шығару.

Құрылғы элементтерін бөлшектеу

1. Таба тіреуіші мен барлық жанарғы бөлшектерін шешіп алыңыз.
2. Реттеу тетігін салыңыз.

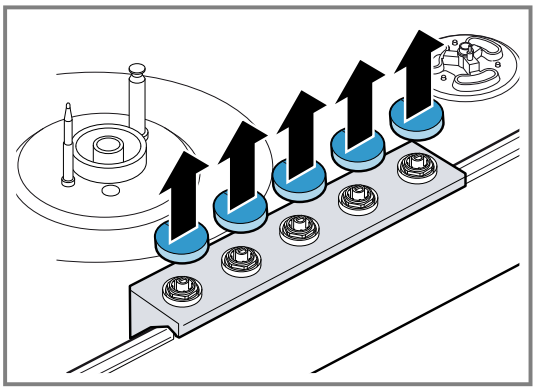

3. Пісіру панелін жанарғыларға бекітетін бұрандаларды босатыңыз.

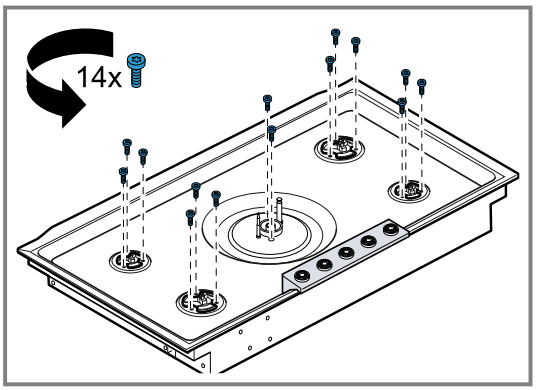

4. Панельді жоғары көтеріп, жайлап шешіп алыңыз да, басқару панелінің артқы жағында орналасқан жалғастырғыш кабельді ажыратыңыз.

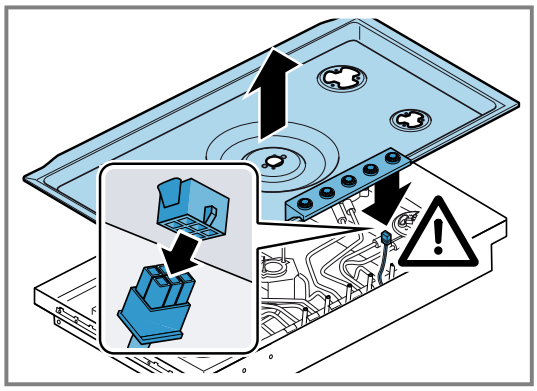

Алдымен панельді сәл көтеріңіз де, жалғастырғыш кабельді басқару панелінен ажыратып, содан кейін ғана панельді толық шешіп алыңыз.

5. Жанарғы сымдарындағы бекіткіш қысқыштарды алып тастаңыз.
6. Жанарғы сымдарын ажыратыңыз.
   Электрод қосылу күйде қала беруі мүмкін.

Wok жанарғысының негізгі бүріккіштерін алмастыру

1. Бекіткіш қысқыштарды шешіп алыңыз.
2. Ауа жіберетін төлкенің реттеуіш бұрандаларын босатыңыз.
3. Бүріккішті шешіп алыңыз.
4. w2 бүріккіші мен ішкі жалын шеңберіне арналған тығыздауыш сақинаны қолмен шешіп алыңыз.
5. Сыртқы жалын шеңберіне арналған w1 бүріккішін (SW10) бұрап босатыңыз.

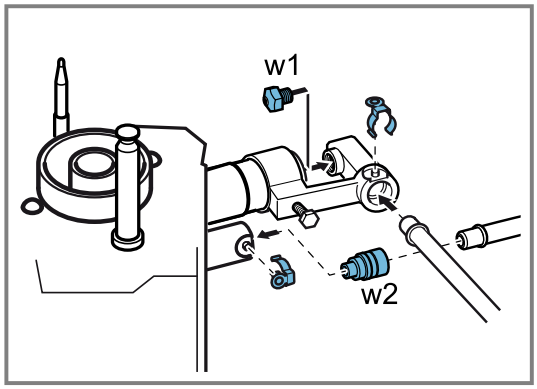

6. Тығыздауыш сақина ішкі жалын шеңбері жанарғысына арналған жаңа негізгі бүріккішке дұрыс орнатылғанына көз жеткізіңіз.
7. Жаңа w2 бүріккішін газ жіберетін құбырға бұрап кіргізіңіз.
8. Сыртқы жалын шеңберіне арналған жаңа w1 негізгі бүріккішін ауа жіберетін құбырға соңына дейін кіргізіп бұраңыз.
9. Ауа жіберетін құбырды газ жіберетін құбырларға орнатыңыз.
10. Бекіткіш қысқыштарды салыңыз.

Wok жанарғысының негізгі бүріккіштерін орнату

1. Реттеуіш бұрандаларды бұрап босатыңыз.

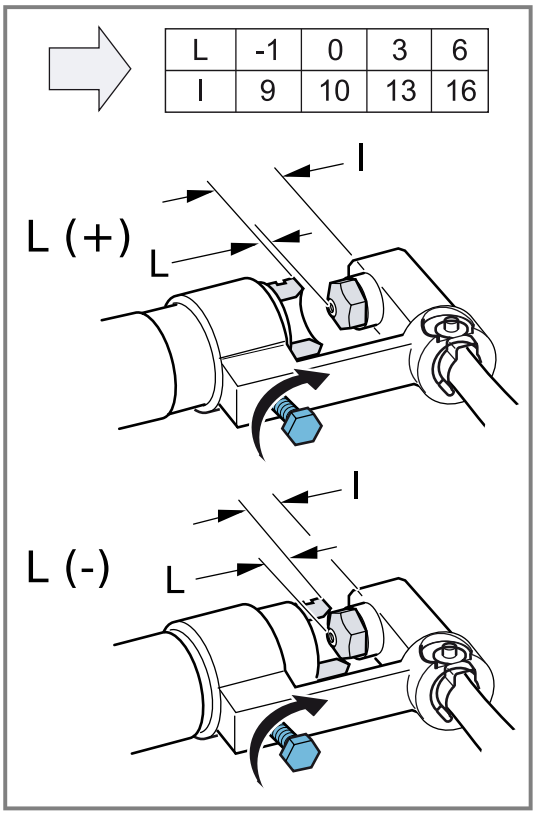

2. Ауа жіберетін құбырды төлкемен орнатыңыз.
   Мөлшері Газ түріне →*Бет 23* байланысты.
3. Бекіткіш бұрандаларды бұрап бекітіңіз.

Стандартты газ жанарғылары мен жоғары қуатты газ жанарғыларының негізгі бүріккіштерін алмастыру

1. Жанарғы сымдарындағы бекіткіш қысқыштарды алып тастаңыз.

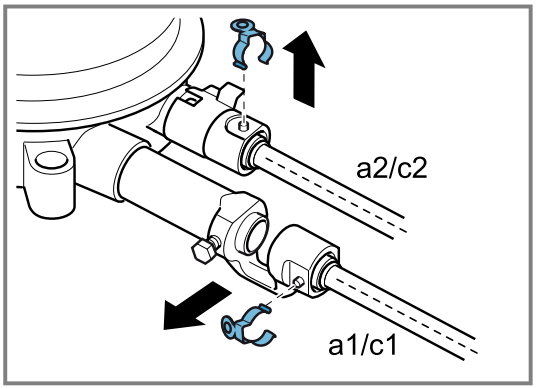

2. Жанарғыны бұрап алып (Torx T20) жанарғы құбырларынан шешіңіз.

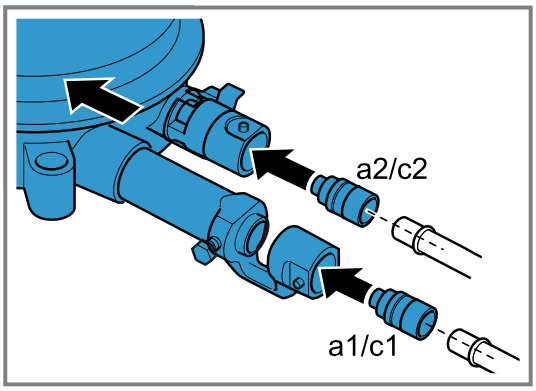

Электрод пен термопара қосулы күйінде қалдырылуы мүмкін.

3. Газ жіберетін құбырлардағы бүріккіштерді қолмен шешіп алыңыз.
4. Тығыздауыш сақиналарды шешіп алыңыз.
5. Тығыздауыш сақиналар жаңа негізгі бүріккіштерге дұрыс орнатылғанына көз жеткізіңіз.
6. Бүріккіштерді жанарғы сымдарына кигізіңіз. Газ жіберетін құбырларды майыстыруға тыйым салынады.
7. Жанарғыларды жанарғы құбырларына салыңыз.
8. Бекіткіш қысқыштарды салыңыз.
9. Жанарғыларды бұрандамен бекітіңіз.

Стандартты газ жанарғылары мен жоғары қуатты газ жанарғыларының негізгі бүріккіштерін орнату

1. Реттеуіш бұрандаларды бұрап босатыңыз.
2. Ауа реттегішінің жеңі L1 сыртқы оттығы →*Бет 23* дұрыс өлшемді орнатыңыз.

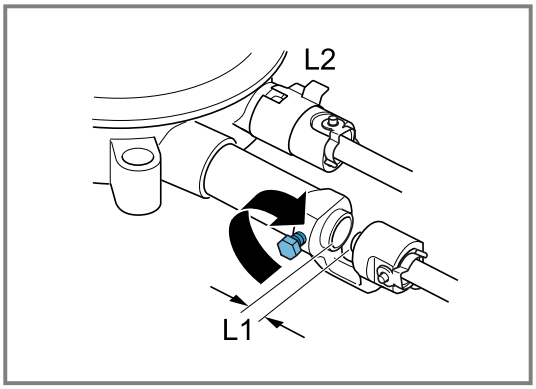

3. Бекіткіш бұрандаларды бұрап бекітіңіз.
4. Реттеуіш төлкені бұрап/жылжытып, L2 ішкі жалын шеңберіне →*Бет 23* жіберілетін ауаны реттеңіз.

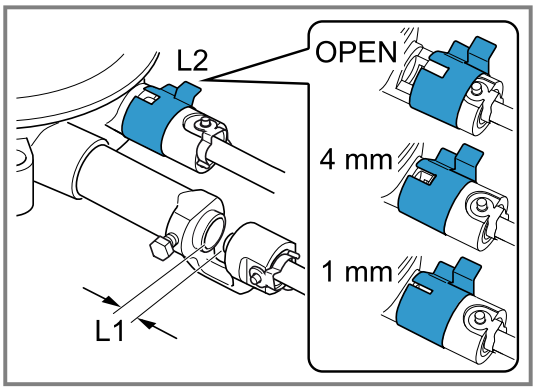

Газ құбыршегін орнату

БАЙҚА

Тым қатты бұралған реттеуіш бұрандалар құрылғының зақымдалуына әкелуі мүмкін.

▸ Реттеуіш бұрандаларды қатты бұрап тастамаңыз.

1. M реттеуіш бұрандаларын →*Бет 23* Torx бұрауышымен қажетінше реттеп алуға болады.
2. up: Реттеуіш бұрандаларды олар ойықпен тығыз жанасып тұратындай етіп бұраңыз.

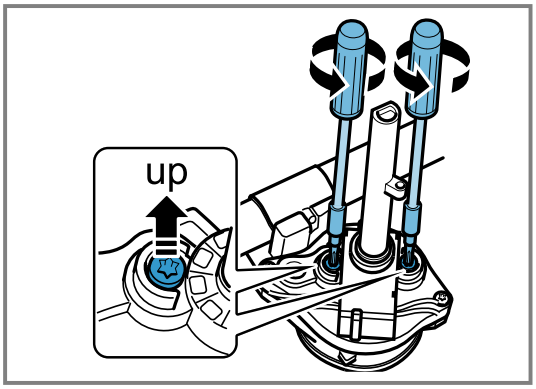

3. down: Реттеуіш бұрандаларды мықтап бұраңыз.

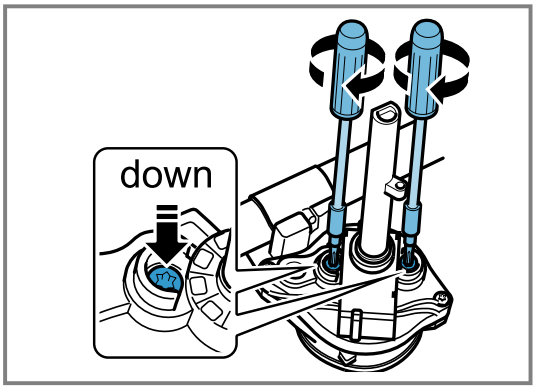

4. FRD-коды газ түріне →*Бет 23* сәйкес келетініне көз жеткізіңіз.

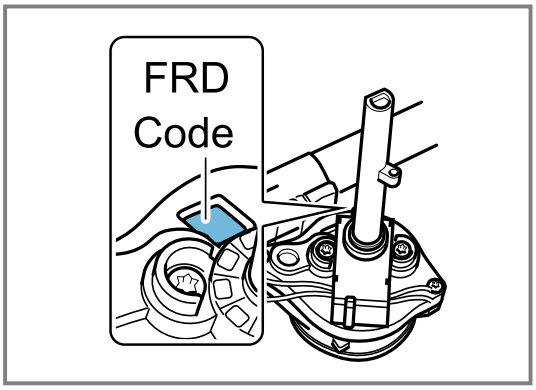

FRD-кодын өзгерту мүмкін емес.

Құрылғы элементтерін орнату

1. Жалғағыш кабельді басқару панелінің артқы жағына жалғап, панельді орнатыңыз.

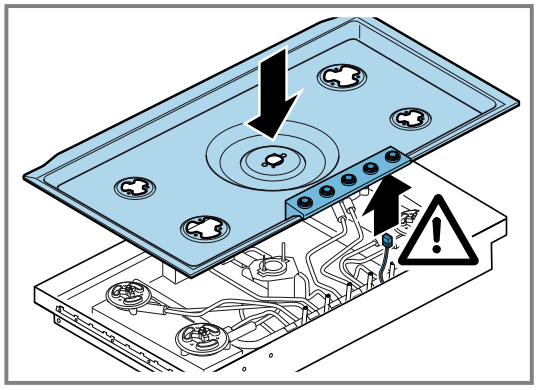

2. Панельді біркелкі бұрап бекітіңіз.

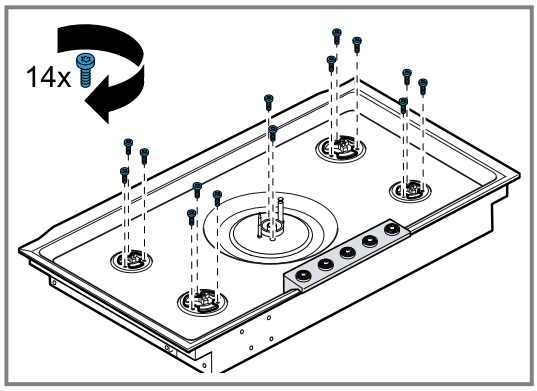

3. Басқару тұтқасын орнатыңыз.

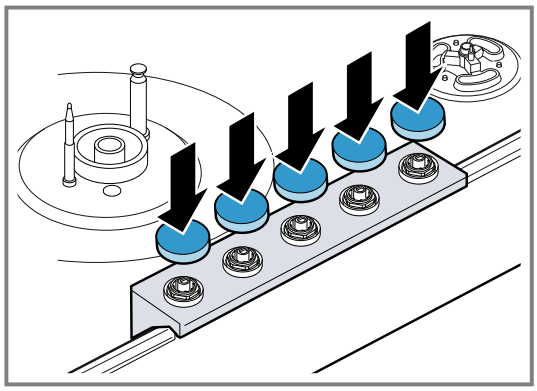

Жанарғы бөлшектерін орнату

- Жанарғы бөлшектерін орнатып, дұрыстап орналастырыңыз.

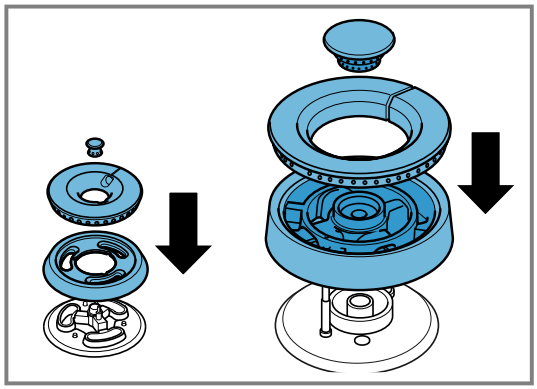

Қазан тірегішін торды орнату

- Ыдыс қоятын торды орнатып, дұрыстап орналастырыңыз.

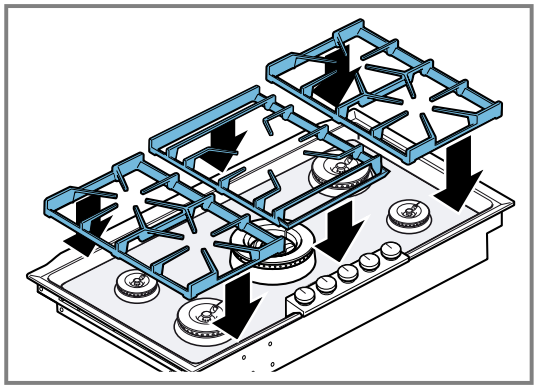

Газ түрін ауыстырған соң жұмыс істеу мүмкіндігін тексеру

1. Газ түрін ауыстырған соң құрылғының бітеулігін тексеріңіз.
2. Жалынның ұшы сары түсті болмауы керек.
3. Максималды және минималды қыздыру сатылары арасында реттегішті тез бұрағанда жанарғының өшіп қалмайтынына және жалынның жанарғыға өтіп кетпейтініне көз жеткізіңіз.

Газ түрін ауыстыруды құжаттау

- Зауыттық маңдайшаның жанына құрылғыда қайта орнатылған газ түрі көрсетілген жапсырма жапсырып қойыңыз.

14.19 Газ жанарғыларына шолу

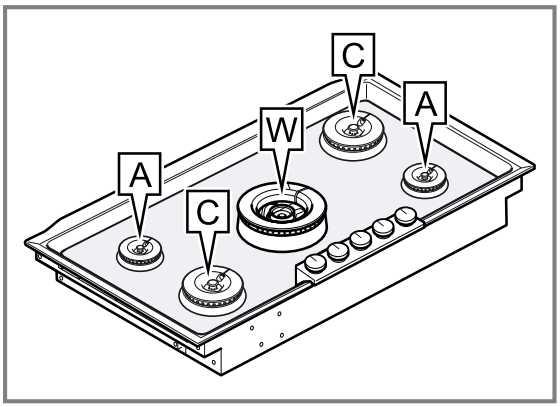

14.20 Газ түріне шолу

a	**a1**	**L1**	**a2**	**L2**	**FRD-коды**	**м**	**Qn**	**г/сағ**
G20-20 мбар	98	0 мм	40	4 мм	AX/BX	up (жоғары қарай)		2,0 кВт -
G25-25 мбар G25.3-25 мбар	98	0 мм	40	4 мм	AX/BX	up (жоғары қарай)	2,0 кВт	-
G25-20 мбар	105	0 мм	42	4 мм	AX/BX	up (жоғары қарай)	2,0 кВт	-
G30-29 мбар G31-37 мбар	64	6 мм	26	ашық	AX	down (төмен қарай)	2,0 кВт	145
G30-50 мбар	57	6 мм	22	4 мм	BX	down (төмен қарай)	2,0 кВт	145
C	**c1**	**L1**	**c2**	**L2**	**FRD-коды**	**м**	**Qn**	**г/сағ**
G20-20 мбар	137	0 мм	40	4 мм	AY/BY	up (жоғары қарай)	4,0 кВт	-
G25-25 мбар G25.3-25 мбар	145	0 мм	40	4 мм	AY/BY	up (жоғары қарай)	4,0 кВт	-
G25-20 мбар	155	0 мм	42	1 мм	AY/BY	up (жоғары қарай)	4,0 кВт	-
G30-29 мбар G31-37 мбар	94	2 мм	26	ашық	AY	down (төмен қарай)	4,0 кВт	291
G30-50 мбар	82	-1 мм	22	4 мм	BY	down (төмен қарай)	4,0 кВт	291
W	**w1**	**-**	**w2**	**L**	**FRD-коды**	**м**	**Qn**	**г/сағ**
G20-20 мбар	170B	-	76	-1 мм	AZ/BZ	up (жоғары қарай)	6,0 кВт	-
G25-25 мбар G25.3-25 мбар	173	-	76	-1 мм	AZ/BZ	up (жоғары қарай)	6,0 кВт	-
G25-20 мбар	185A	-	84	-2 мм	AZ/BZ	up (жоғары қарай)	6,0 кВт	-
G30-29 мбар G31-37 мбар	110A	-	48	6 мм	AZ	down (төмен қарай)	5,8 кВт	422
G30-50 мбар	97	-	44	-1 мм	BZ	down (төмен қарай)	5,8 кВт	422

14.21 Газ баллонына немесе сұйылтылған газ резервуарына қосылу

- Жалын қатты немесе тұрақсыз болса, газ баллоны немесе сұйылтылған газ резервуарының дұрыс жұмыс істеп тұрғанын тексеріңіз.

Ескертпе: Газ баллоны немесе сұйылтылған газ резервуарының реттегіші істен шыққан жағдайда, газ беруді шектейтін немесе өшіретін жоғары қысымнан қорғау сақтандырғышын орнатуға болады.

The difference is Gaggenau

gaggenau.com

BSH Hausgeräte GmbH
Carl-Wery-Straße 34
81739 München, GERMANY
www.gaggenau.com

9002044553 (060907) REG25
kk