Әзірлеу беті

VI242120

GAGGENAU

Қосымша ақпарат пен түсініктемелерді интернеттен таба аласыз. Титулдық беттегі QR кодын сканерлеңіз.



Мазмұны

ПАЙДАЛАНУШЫ НҰСҚАУЛЫҚТАР

1 Қауіпсіздік 2
2 Материалдық залалдың алдын алу 4
3 Қоршаған ортаны қорғау және сақтау 5
4 Кәдеге жарату 5
5 Бірінші пайдаланудан алдын 5
6 Танысу 5
7 Керек-жарақтар 7
8 Негізгі басқару 7
9 Пісіру панелінің функциялары 8
10 Жаңа құрылғыңызбен ас дайындау 11
11 Тазалау және күту 14
12 Ақауларды жою 14
13 Сервистік қызмет көрсету 16
14 МОНТАЖДАУ НҰСҚАУЛЫҒЫ 16
14.3 Жалпы нұсқаулар 16

⚠ 1 Қауіпсіздік

Келесі қауіпсіздік техникасының нұсқауларын ескеріңіз.

1.1 Сигналдық сөздерді анықтау

Мұнда осы нұсқаулықта пайдаланатын сигналды сөздердің анықтамалар көрсетілген.

⚠ ЕСКЕРТУ
Мүмкін болатын ауыр жарақат алу немесе өліммен аяқталатын жағдайларын болдырмау үшін осы нұсқауларды орындаңыз.

БАЙҚА
Құрылғының зақымдалуын немесе басқа жолмен мүліктің зақымдалуын болдырмас үшін осы нұсқауларды орындаңыз.

Ескертпе: Бұл маңызды ақпаратқа назар аудару қажеттігін білдіреді.

1.2 Жалпы нұсқаулар

- Бұл нұсқаулықты мұқият оқып шығыңыз.
- Нұсқауларды, техпаспортты және өнім туралы ақпаратты одан әрі пайдалану үшін немесе келесі иесіне жіберу үшін сақтаңыз.
- Құрылғыны тасымалдау зақымдары болғанда қоспаңыз.

1.3 Тиісті ретте пайдалану

Құрылғыны тек арнайы жіберілген маман ғана ашасыз қоса алады. Қате қосу себебінен пайда болға зақымдар үшін кепілдік берілмейді.
Тек орнату нұсқаулығы бойынша мамандық орнату пайдалану қаупісіздігін қамтамасыз етеді. Орнатушы орнатылған жерде кедергісіз жұмыс істеуі үшін жауапкер.

Құрылғыны тек төмендегідей пайдаланыңыз:
- тамақ және сусындар дайындауға.
- бақылауда ұстау керек. Қысқа мерзімді ас әзірлеу процесін әрдайым бақылауда ұстау керек.
- жеке үйлерде және үйдегі жабық бөлмелерде.
- теңіз деңгейінен 4000 м биіктікке дейін.

Құрылғыны мына әрекеттер үшін пайдаланбаңыз:
- қашықтан басқару жеке пультпен немесе сыртқы таймермен. Бұл EN 50615 стандартына түспейтін құрылғылармен жұмыс істеуге арналмаған жағдайда қолданылмайды.

Егер сіз белсенді имплантатталған медициналық құрылғыны (мысалы, кардиостимуляторды немесе дефибрилляторды) пайдалансаңыз, оның Еуропалық қоғамдастықтар кеңесінің 20 маусым 1990 жылғы 90/385/ЕЭҚ директивасына, Сондай-ақ EN 45502-2-1 және EN 45502-2-2 стандарттарына сәйкес келетіні, сондай-ақ оны таңдау, имплантация және бағдарламалау VDE-AR-E 2750-10 сай орындалғаны туралы дәрігермен талқылау қажет. Бұл алғышарттар орындалған жағдайда, сондай-ақ металдан жасалмаған ас үй бұйымдары және металдан жасалмаған тұтқалары бар ас үй ыдыстары пайдаланылған жағдайда, аталмыш индукциялық пісіру

панелінің мақсаты бойынша қолданылуы еш күмән тудырмайды.

1.4 Пайдаланушыларды шектеу

Бұл құрылғыны жасы 8-дегі және одан үлкен балалардың, сонымен қатар қозғалу, сезу және ойлану мүмкіндіктері шектелген және/немесе жеткілікті білімі жоқ тұлғалардың пайдалануына тек оларды біреу қадағалаған жағдайда немесе осы құрылғыны қауіпсіз пайдалану нұсқауларымен таныс болса және дұрыс пайдаланбау салдарынан қандай қауіптердің орын алатынын түсінетін болса ғана пайдалануларына болады.
Балаларға осы құрылғымен ойнауға рұқсат етпеңіз.
Тазалау мен пайдаланушыға қызмет көрсетуге 15 жас немесе одан асқан балаларға ересектердің қадағалауымен рұқсат етіледі.
8 жасқа толмаған балаларды құрылғы және жалғағыш сымнан алшақ ұстаңыз.

1.5 Қауіпсіз пайдалану

⚠ ЕСКЕРТУ – Өрт шығу қатері!
Май немесе сұйық май қосып панельдерде бақылаусыз пісіру қауіпті және өртке әкелуі мүмкін.
- ▸ Ыстық майларды ешқашан бақылаусыз қалдырмаңыз.
- ▸ Өртті сумен сөндіруге тырыспаңыз, құрылғыны сөндіріп, содан кейін, мысалы қақпақпен немесе жалын жамылғымен жабу арқылы жалынды сөндіріңіз.

Пісіру панелі өте қатты қызады.
- ▸ Пісіру панеліне немесе жанына тез тұтанатын заттарды қоймаңыз.
- ▸ Пісіру панеліне заттарды қоймаңыз.

Аспап қызып кетеді.
- ▸ Ешқашан тез тұтанатын заттарды немесе аэрозоль баллондарын конфорка панелінің астындағы жәшіктерде сақтамаңыз.

Пісіру аймағы сәтсіз оқиғаларға алып келуі мүмкін, мысалы, қызып кету, оталу немесе материал жарылуы себебінен.
- ▸ Пісіру аймағының қаптамасын пайдаланбаңыз.

Пісіру панелін әр пайдаланып болған сайын бас қосқышпен өшіріңіз.
- ▸ Пісіру панелінің үстінде кастрөл мен табалар болмағандықтан, ол автоматты түрде өшеді деп күтпеңіз.

Тамақ өртеніп кетуі мүмкін.
- ▸ Пісіру процесін бақылау қажет. Пісіру процесі қысқа мерзімді болса, үнемі бақылау қажет.

⚠ ЕСКЕРТУ – Күйіп қалу қатері!
Пайдалану кезінде құрал және оның қол жетімді бөліктері, әсіресе пісіру панелінің жақтауы (егер бар болса) қызады.
- ▸ Ыстық бөлшектерге абай болып қол тигізбеңіз.
- ▸ Құралды 8 жасқа дейінгі балаларға пайдалануға жол бермеңіз.

Пісіру панелінің қорғаныс торлары апатқа себеп болуы мүмкін.
- ▸ Пісіру панелі үшін қорғаныс торларды пайдаланбаңыз.

Құрылғы жұмыс істегенде қызып кетеді.
- ▸ Құрылғыны тазаламас бұрын суытыңыз.

Метал заттар пісіру панелінде өте тез қызады.
- ▸ Пісіру панеліне ешқашан метал заттарды, мысалы пышақ, шанышқы, қасық немесе қақпақтарды қоймаңыз.

⚠ ЕСКЕРТУ – Электрик тоқ соғу қатері бар!
Тиісті болмаған жөндеулер қауіпті болып табылады.
- ▸ Құрылғыдағы жөндеу жұмыстарын тек білікті мамандар орындай алады.
- ▸ Құрылғыны жөндеу үшін тек түпнұсқа бөлшектері ғана пайдаланылуы мүмкін.
- ▸ Егер құрылғының желі қосу кабелі немесе қосқыш баусымы зақымдалса, оны өндірушіден немесе оның мүшелік қызметінен алынатын арнайы желі қосу кабелімен алмастыру қажет.
- ▸ Осы құрылғының желі кабелі зақымдалған күйде болса, оны білікті мамандар арқылы алмастыруы қажет.

Зақымдалған құрылғы немесе зақымдалған желіге қосу сымы қауіпті болады.
- ▸ Тек қана зақымдалған құрылғыны пайдаланыңыз.
- ▸ Егер құралдың беті жарылған болса, электр тоғымен зақымданбау үшін оны өшіріңіз. Бұл үшін құрылғыны негізгі ажыратқыш емес, сақтандырғыш қорабындағы сақтандырғышты пайдаланып өшіріңіз.
- ▸ Тұтынушыларға қызмет көрсету орталығына хабарласыңыз. →*Бет 16*

Ішке кірген ылғал ток соғуға әкелуі мүмкін.
- ▸ Құрылғыны тазалау үшін булап тазартқыш немесе жоғары басымдылықты булап тазартқышты пайдаланбаңыз.

Ыстық құрылғы бөлшектерінде кабель оқшаулауы электр құрылғыларда еруі мүмкін.
- ▸ Ешқашан электр құрылғылардың тоқ кабелін ыстық құрылғы бөлшектеріне тигізбеңіз.

Пісіру панелінің төменгі жақта орналасқан желдеткіштің металл заттармен түйісу

нәтижесінде электр тоғымен зақымдану мүмкін.
- Өткір металл заттарды пісіру панелінің астында орналасқан бөлімшесінде сақтамандар.

⚠ ЕСКЕРТУ – Жарақаттану қаупі!
Кәстрөлдер, кәстрөл табаны мен конфорка арасындағы сұйықтықтан секіріп кетуі мүмкін.
- Әрқашан конфорка мен кәстрол табанын құрғақ күйде ұстаңыз.
- Ешқашан мұздатылған ыдыс-аяқты пайдаланбаңыз.

Тағамды ыдысты суға салып пісіргенде пісіру панелі мен пісіру ыдысы қызып кеткенде жарылуы мүмкін.
- Тағамды ыдысты суға салып пісіргенде, ыдыс су толтырылған кастрөлдің түбіне тимеуі тиіс.
- Тек ыстыққа шыдайтын пісіру ыдысын пайдаланыңыз.

Беттері жарылған немесе сынған құрылғы пайдаланушыны жаралауы мүмкін.
- Беттерінің жарылғаны немесе сынғаны көрінетін құрылғыны пайдаланбаңыз.

⚠ ЕСКЕРТУ – Тұншығып қалу қатері!
Балалар орама материалын бастарына киіп немесе оралып тұншығып қалуы мүмкін.
- Орама материалды балалардан алыс ұстаңыз.
- Балаларға орам материалдарымен ойнауға рұқсат етпеңіз.

Балалар кіші бөлшектерді деммен жұтып немесе жұтып тұншығып қалуы мүмкін.
- Кіші бөлшектерді балалардан алыс ұстаңыз.
- Балаларға кіші бөлшектерді ойнауға рұқсат етпеңіз.

2 Материалдық залалдың алдын алу

Мұнда ең жиі кездесетін ақаулар мен олардан аулақ болу қатысты кеңестер берілген.

Ақаулар	Себебі	Шара
Дақтар	Бақылауды қажет етпейтін пісіру процесі.	Пісіру процессін бақылап отырыңыз.
Дақтар, жарықшақтар	Төгілген тағамдар, әсіресе құрамында қант мөлшері жоғары тағамдар.	Шашыраған сұйықтықтарды дереу шыны қырғышымен жойыңыз.
Шыны бетіндегі дақтар, жарықшақтар және жарықтар	Балқытылған эмальмен немесе мыспен немесе алюминий негізімен бүлінген ыдыс-аяқ.	Жақсы жай-күйде қолайлы ыдысты қолданыңыз.
Дақтар, түсін өзгерту	Үйлесімсіз тазалау.	Тек қана шыны қышқа арналған тазалағыш құралдарды пайдаланыз және тек қана салқындатқан пісіру панелін тазалаңыз.
Шыны бетіндегі жарықшақтар мен жарықтар	Ыдыс-аяқтарды, ыдыс-аяқ саймандардың немесе басқа қатты немесе үшкір заттарды қағу немесе құлау.	Пісіру кезінде шыны бетін ұрмаңыз немесе заттарды плитаның үстіне түсірмеңіз.
Сызаттар, түсін өзгерту	Ыдыстың түбі тегіс емес немесе ыдыс плитаның үстінде қозғалды.	Ыдысты тексеріңіз. Плитаның үстіндегі ыдысты орнынан қозғалтқан кезде оны сәл көтеріңіз.
Сызаттар	Тұз, қант немесе құм.	Пісіру аймағын жұмыс немесе қою аймағы ретінде пайдаланбаңыз.
Құрылғыны зақымдануы	Мұздатқыштан шығарылған ыдыста пісіру.	Ешқашан мұздатылған ыдыс-аяқты пайдаланбаңыз.
Құрылғының және ыдыстың зақымдануы	Ішіндегісі жоқ ыдыстарды қыздыру.	Бос ыдысты ыстық қыздыру алаңына қоймаңыз және оны қыздырмаңыз.
Шыны бетінің зақымдануы	Ыстық қыздыру аймағында балқытылған және шыны бетінде жатқан заттар немесе ыдыс-аяқ қақпақтары.	Пісіру қағазын немесе фольганы, пластикалық ыдыстарды немесе қақпақтарды пісіру панеліне қоймаңыз.
Қызып кетуі	Ыстық ыдыс пісіру панелінде немесе құрылғының жиектемінде.	Бұл аймақтарға ешқашан ыстық ыдыстарды қоймаңыз.

БАЙҚА
Аталмыш пісіру панелінің астыңғы жағында желдеткіш орнатылған.
- Егер пісіру панелінің астында тартпа тұрса, сол жерде ешқандай кіші немесе өткір заттарды, қағаздар мен ыдыс шүберектерін сақтамаңыз. Мұндай заттар ішкі сорылып, желдеткішке зақым келтіруі немесе суыту әрекетіне кедергі келтіруі мүмкін.
- Тартпаның ішіндегісі мен желдеткіш кірісінің арасында кемінде 2 см қашықтық сақталуы тиіс.

3 Қоршаған ортаны қорғау және сақтау

3.1 Буып-түйетін нәрселерді кәдеге жарату

Орауыш материалдары қоршаған ортаға зиян тигізбейді және оларды қайта өңдеуге болады.

- ▸ Бөлек компоненттерді ажыратып, сұрыптары бойынша кәдеге жаратыңыз.

3.2 Энергия үнемдеу

Егер Сіз осы нұсқауларды орындасаңыз, құрылғы электр қуатын үнемдейді.

Ыдыс өлшеміне сәйкес дайындау аймағын таңдаңыз. Ыдысты ортаға қойыңыз.

Түбінің диаметрі ас үй плитасының диаметрімен сәйкес келетін ыдысты таңдаңыз.
Кеңес: Ыдыс-аяқ өндірушілер көбінесе кәстрөлдің жоғарғы диаметрін көрсетеді. Ол көбінесе төменгі диаметрінен үлкен.

- ✔ Сәйкес келмейтін ыдыс немесе толық жабық емес аймақтар көп энергия тұтынады.

Кәстрөлді жарамды қақпақпен жабыңыз.

- ✔ Тамақты қақпақсыз әзірлеген жағдайда, құрылғы айтарлықтай көбірек энергияны қажет етеді.

Қақпақты мүмкіндігінше аз ашыңыз.

- ✔ Қақпақты ашқанда, көп мөлшердегі энергия жұмсалады.

Шыны қақпақтар пайдаланыңыз.

- ✔ Шыны қақпақ кәстрөлді қақпағын көтермей-ақ бақылауға мүмкіндік береді.

Табаны тегіс қазандар мен табаларды пайдаланыңыз.

- ✔ Тегіс емес түптер энергия тұтынуын көбейтеді.

Азық-түлік мөлшері үшін жарамды ыдысты қолданыңыз.

- ✔ Ішіне аз азық-түлік салынған ыдыс қызу үшін көбірек энергия қажет етеді.

Аз мөлшердегі сумен пісіріңіз.

- ✔ Ыдыста су неғұрлым көп болса, қыздыру үшін соғұрлым көп энергия қажет болады.

Төменірек пісіру деңгейіне ертерек ауысыңыз.

- ✔ Тым жоғары қайнату деңгейінде энергия бекер жұмсалады.

4 Кәдеге жарату

4.1 Ескі құрылғыны кәдеге жарату

Қоршаған орта үшін қауіпсіз жолмен кәдеге жарату құнды материалдарды қайта өңдеуге мүмкіндік береді.

- ▸ Құрылғыны қоршаған ортаны сақтайтын жолмен кәдеге жаратыңыз.
  Ағымдағы кәдеге жарату жолдары туралы мәліметтерді мамандандырылған дүкеннен және қоғамдық немесе қалалық әкімшіліктен біліп алыңыз.



Бұл тоңазытқыш Электр және электроникалық құралдардың қалдықтарына (WEEE) қатысты 2012/19/EU (ЕО) Еуропа заңнамасына сәйкес келетін таңбасымен белгіленген. Бұл заңнама Еуропада құралдардың қалдықтарын қайтып алуын және қоршаған ортаны қорғап кәдеге жаратуын реттейді.

5 Бірінші пайдаланудан алдын

Келесі нұсқауларды орындаңыз.

5.1 Бірінші рет тазалау

Плита бетінен қалған қаптаманы алып тастап, бетін ылғалдық шүберекпен сүртіңіз. Ұсынылған жуғыш заттардың тізімін ресми сайттан табуға болады *www.gaggenau.com*.
Күтім және тазалау туралы қосымша мәліметтер.
→*Бет 14*

5.2 Пісіру ыдысы

Ұсынылған ыдыс-аяқтардың тізімін ресми сайттан табуға болады *www.gaggenau.com*.
Тиісті пісіру ыдыстары туралы қосымша ақпаратты Жарамды пісіру ыдыстары →*Бет 12* бөлімінен таба аласыз.

6 Танысу

6.1 Конфоркалар

Мұнда тағам пісіру аймағында әртүрлі байланыстарға шолу берілген.
Индукциялық пісіруге жарамды ыдыстар туралы қосымша ақпаратты Жарамды пісіру ыдыстары →*Бет 12* бөлімінен таба аласыз.

Белгі	Пісіру аймағының түрі	Іске қосу
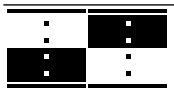	Жай пісіру аймағы	Дұрыс өлшемді ыдысты пайдалану.
	Қарапайым пісіру аймағы, икемді пісіру аймағы	Тиісті өлшемді ыдыстарды пайдаланыңыз.Қосымша ақпаратты «Flex пісіру аймағы» бөлімінен табуға болады. →*Бет 8*
	Икемді пісіру аймағы	Қосымша ақпаратты «Flex пісіру аймағы» бөлімінен табасыз. →*Бет 8*

6.2 Пісіру аймақтарын тарату

Көрсетілген қуат, IEC/EN 60335-2-6 сипатталғандай, стандартты ыдыс-аяқпен өлшенді. Қуат ыдыстың мөлшері мен материалына байланысты өзгеруі мүмкін.

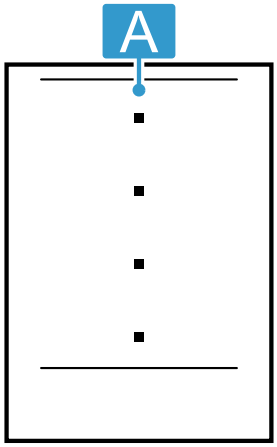

Позиция	Аймақ	Ең жоғарғы пісіру басқышы	Қуаттылығы
A	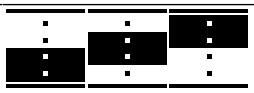	9-қуаттылық деңгейі Booster функциясы қазандар үшін	2200 Вт 3700 Вт
A		9-қуаттылық деңгейі Booster функциясы қазандар үшін	3300 Вт 3700 Вт

6.3 Басқару панелі

Басқару панелінде құрылғының кейбір функцияларын орнатуға болады және жұмыс режимі туралы ақпаратты көрсетіледі.

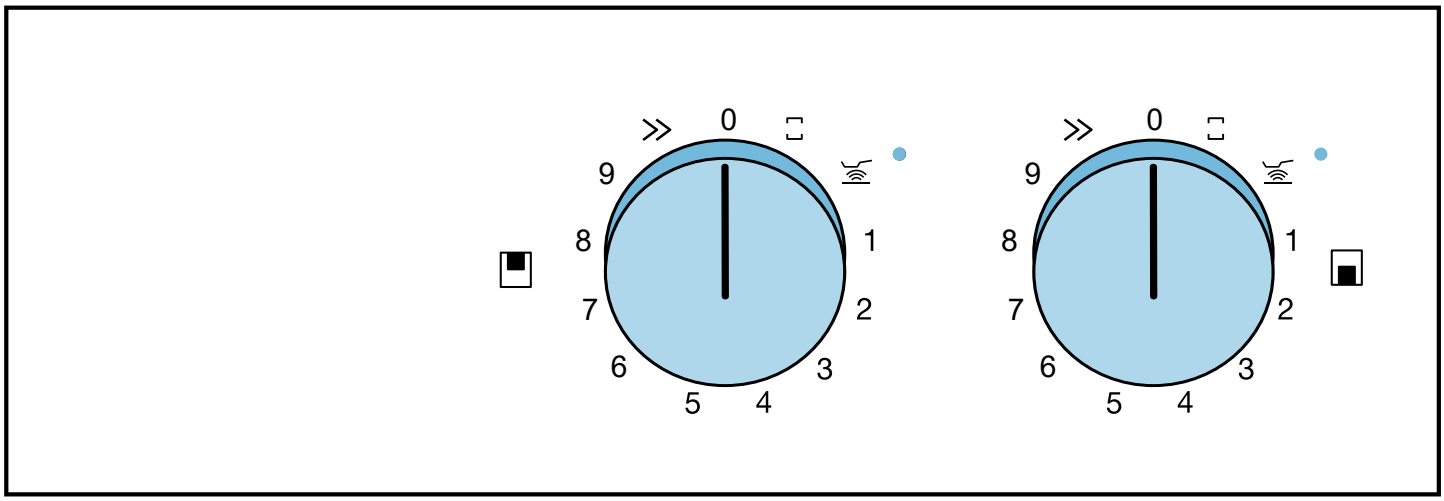

Басқару тұтқасы

Басқару түймелерін пайдалану арқылы сіз құрылғының қуат деңгейлерін және басқа функцияларын реттейсіз және жұмыс күйі туралы мәліметтерді аласыз.

Басқару тұтқаларын 0 позициясынан өшіріп солға немесе оңға бұруға болады.
Басқару тұтқасындағы белгілер сәйкес пісіру аймағына тағайындауды және 1-ден 9-ға дейінгі қыздыру

параметрін, PowerBoost функциясын және Flex функциясын көрсетеді.

	Алдыңғы конфорка
	Артқы конфорка
0	Пісіру аймағын өшіріңіз
	Flex функциясын іске қосу
	Қуыру сенсорының қосылуы
1-9	Қуат басқышын реттеу
1-5	Температура деңгейлерін орнатыңыз
»	PowerBoost функциясын іске қосу

Көрсеткіш

Қуыру сенсоры қосулы кезде көрсеткіш жанады.

•	Қуыру сенсоры

Жарық сақиналардағы көрсеткіш

Әр реттегіш - индикатор функциясын атқаратын жарық шеңберімен жабдықталған.
Басқару тұтқасындағы жарық сақинасында әрбір функция үшін оптикалық көрсеткіші бар. Белгілі бір функцияларды немесе әрекеттерді іске қосқанда жарық сақинасының түсі өзгереді.

Жарық сақина түсі

Жұмыс барысында реттегіштегі жарық сақинасы қызғылт сары түспен жыпылықтайды. Сіз екі түстің бірін таңдай аласыз.
Сіз бірнеше құрылғының барлық жарық сақиналары бірдей түспен жарқырайтындай етіп түсін өзгерте аласыз.

Қалған қызу индикаторы

Плитада әрбір пісіру аймағы үшін қалдық қызу көрсеткіші бар. Пісіру аймағы әлі ыстық болса, басқару тұтқасындағы жарықтандырылған сақина қызғылт сары болып жыпылықтайды. Басқару тетігіндегі жарықтандырылған сақина қызғылт сары болып жыпылықтап тұрғанда немесе басқару тетігіндегі жарықтандырылған сақина сөнгеннен кейін бірден пісіру аймағын ұстамаңыз.
Пісіру процесінде ыдысты пісіру аймағынан алып тастасаңыз, басқару тетігіндегі жарықтандырылған сақина қызғылт сары болып жыпылықтайды.
Пісіру аймағын өшірген кезде басқару тетігіндегі жарықтандырылған сақина жыпылықтайды. Пісіру аймағы әлі де жылы болса да, пеш өшірілген болса да, басқару тетігіндегі жарықтандырылған сақина қызғылт сары болып жыпылықтайды.

7 Керек-жарақтар

Түпнұсқалық жабдықтарды пайдаланыңыз. Олар осы құрылғыға бейімделген.

8 Негізгі басқару

8.1 Пісіру панелін қосу

1. Конфорка аймағын реттегіш көмегімен таңдаңыз.
2. Басқару тұтқасын басып оны қажетті қуат деңгейіне бұраңыз .

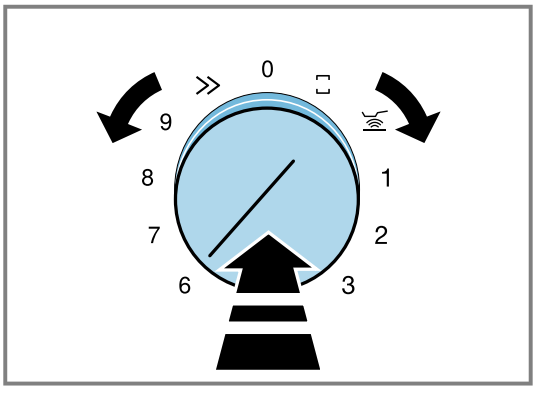

✔ Реттегіште жарық сақинасы қызғылт сары түспен жанады.
✔ Қуаттылық деңгейі бапталған.

3. Ыстық плитада ыдыс болмаса немесе құрылғы ыдысты танымаса, басқару тетігін қайтадан 0-ге бұраңыз.

✔ Басқару тұтқасындағы жарықтандырылған сақина жыпылықтауын тоқтатады.

Ескертпелер

- Құрылғының сезімтал бөліктерін қызып кетуден және тоқ соғуынан қорғау үшін пісіру панелі уақытша қуат басқышын төмендетуі мүмкін.
- Құрылғыда шуыл жасалуының алдын алу үшін пісіру панелі уақытша қуат басқышын төмендетуі мүмкін.
- Ыстық плитада ыдыс болмаса немесе құрылғы ыдысты танымаса, басқару тетігіндегі жарықтандырылған сақина ақ болып жанады. Шамамен 9 минуттан соң конфорка ажыратылады. Басқару тетігіндегі жарық сақинасы қызғылт сары және ақ болып жыпылықтайды. Басқару тұтқасын қайтадан 0-ге бұраңыз. Басқару тұтқасындағы жарықтандырылған сақина жыпылықтауын тоқтатады.

8.2 Пісіру панелін өшіру

▸ Басқару тұтқасын 0-ге бұраңыз.
✔ Қалдық қызу индикаторы жанады және басқару тұтқасындағы жарық сақинасы пісіру аймағы суығанша дейін қызғылт сары болып жыпылықтайды.

Ескертпе: Пісіргеннен кейін плитадан ыдыстарды, қақпақтарды немесе басқа металл заттарды алыңыз. Жұмыс үстелін тазалау немесе басқару тетігін түрту кезінде байқаусызда пісіру аймағын қоссаңыз, мұндай заттар өте тез қызады.

8.3 Автоматты түрде өшу

Егер сіз ұзақ уақыт бойы бір конфорканы қолдансаңыз және құрылғының параметрлерін өзгертпесеңіз, төтенше жағдайды автоматты түрде өшіру қосылады Таңдалған қуат деңгейіне байланысты жылыту аймағы 1-10 сағаттан кейін автоматты түрде сөнеді.
Дыбыстық сигнал уақыттың біткенін көрсетеді. Басқару тетігіндегі жарық сақинасы қызғылт сары және ақ болып жыпылықтайды. Конфорканың жылытуы тоқтатылады.

Қосу уақыты пісіру деңгейіне байланысты

Келесі шолуда пісірудің таңдалған деңгейіне байланысты плитаның сөнетін уақыты (сағатпен) көрсетілген.

Қыздыру қуаты	Уақыт
1	10 сағат
2-3	5 сағат
4-5	4 сағат
6-7	3 сағат
8-9	1 сағат

Қуыру сенсорын іске қоссаңыз, плита 3 сағаттан кейін 1-5 пісіру деңгейінде өшеді.

Автоматты түрде сөнгеннен кейін құрылғыны қайта қосу

1. Басқару тетігін 0-ге бұраңыз.
2. Қажетті конфорканы басқару тетігін пісіру деңгейіне бұраңыз.

9 Пісіру панелінің функциялары

Ескертпе: Пісіру ыдысы индукциялық қыздыру үшін сай болуын және өлшемі ыдысқа сай келетін конфоркада тұруына көз жеткізіңіз.
→ *"Ыдыстардың орналасуы ыдыстың өлшеміне байланысты", Бет 12*

9.1 Flex Zone

Қажет болса Flex конфорка жалғыз конфорка ретінде немесе екі тәуелсіз конфорка ретінде пайдалануға болады. Flex еркін конфоркасы төрт индикаторды қамтиды. Индукторлар бір-біріне тәуелсіз жұмыс істейді және тек ыдыс орналасқан пісіру панелінің аймағын ғана белсендіреді.

Flex еркін конфорка екі тәуелсіз конфорка ретінде пайдалана алады.

- Flex еркін конфорка екі бөлек конфорка ретінде қолданылады.
  → *"Негізгі басқару", Бет 7*

Flex конфорка жалғыз конфорка ретінде пайдалану

Талап: Конфорка біріктірілген.
- Біріктірілген конфорканы пайдаланыңыз.

Конфорканың екеуінде де қосу

1. Ыдысты орнату.
2. Басқару тұтқаларының бірін бір шертпекке солға қарай □ күйіне дейін бұраңыз.
3. Басқа басқару тұтқасының көмегімен қуаттылық деңгейін таңдаңыз.

✔ Екі басқару тұтқасының жарықтандырылған сақиналары қызғылт сары болып жанады.
✔ Flex конфоркасы белсендірілген.

Қосымша ыдыс-аяқты орнату

1. Жаңа пісіру ыдысын қойыңыз.
2. □ күйіне бұрылған басқару тұтқасын солға бір шертпекке 0-ге бұраңыз, содан кейін оны қайтадан бір шертпекке оңға □-ге бұраңыз.

✔ Плита жаңа ыдысты таниды және бұрын таңдалған қыздыру параметрін сақтап қалады.

Ескертпе: Белсенді пісіру алаңының ыдысын жылжытсаңыз немесе көтерсеңіз, пісіру алаңы автоматты іздеуді бастайды және бұрын таңдалған қыздыру параметрін сақтап қалады.

Пісіру аймағын өзгертіңіз

- □ күйіне бұрылмаған басқару тетігімен пісіру деңгейін өзгертіңіз.

Конфорканы ажырату

- □ күйіне орнатылған басқару тұтқасын солға бір шертпекке 0-ге бұраңыз.

✔ Flex конфоркасы ажыратылған.
✔ Екі конфорка да тәуелсіз конфорка ретінде жұмысын жалғастыруда.

Ескертпе: Өшіріп, қайта қосқаннан кейін, еркін пісіру панелі екі тәуелсіз конфорка ретінде жұмыс істей береді.

9.2 Booster функциясы қазандар үшін

Booster функциясы қазандар үшін функциясы арқылы Сіз 9-шы пісіру деңгейімен салыстырғанда үлкен мөлшердегі суды жылдам қыздыра аласыз.
Бұл функция егер басқа пісіру аймақтары пайдаланылмаса, пісіру аймағында болады.
Әйтпесе, жарық сақинасы үш рет жыпылықтап, 3 дыбыстық сигнал естіледі. Содан кейін 9 қуат деңгейі функция қосылмай-ақ автоматты түрде орнатылады.

Ескертпе: Егер Flex конфорка жалғыз конфорка ретінде пайдаланылса, сіз бұл функцияны ол үшін белсендіре аласыз.

Booster функциясы қазандар үшін қосу

Талаптар

- Тек бір пісіру аймағы іске қосылған.
- Басқа пісіру аймағының басқару тетігі 0-ге бұрылады.

- Басқару тұтқасын басып, оны бір шертпекке солға қарай » күйіне дейін бұраңыз.

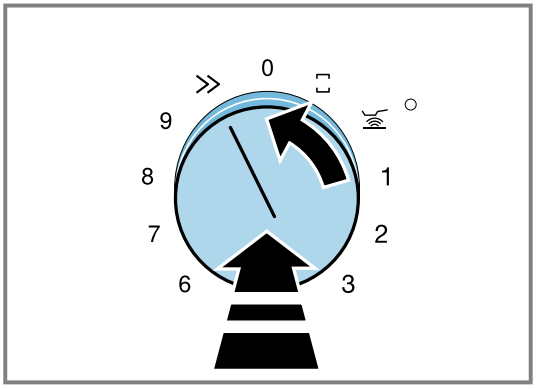

- ✔ Дабыл естіледі.
- ✔ Басқару тұтқасындағы жарықтандырылған сақина сөнеді, содан кейін қызғылт сары түспен жанады.
- ✔ Функция іске қосылды.

Booster функциясы қазандар үшін өшіру

- Басқару тұтқасын басып оны қажетті қуат деңгейіне бұраңыз .
- ✔ Дабыл естіледі.
- ✔ Басқару тұтқасындағы жарықтандырылған сақина сөнеді, содан кейін қызғылт сары түспен жанады.
- ✔ Функция өшірілді.

Ескертпе: Белгілі бір жағдайларда, пісіру панелінің ішіндегі электрониканы қорғау үшін Booster функциясы қазандар үшін функциясы автоматты түрде өшіріледі. Бұл жағдайда құрылғы тағам дайындаудың 9 деңгейін автоматты түрде орнатады. Басқару тұтқасындағы жарықтандырылған сақина үш рет жыпылықтайды және үш сигналдық дыбыс естіледі.
→ *"Booster функциясы қазандар үшін қауіпсіз өшіруден кейін өшіріңіз", Бет 9*

Booster функциясы қазандар үшін қауіпсіз өшіруден кейін өшіріңіз

Талаптар

- Басқару тұтқасындағы жарықтандырылған сақина үш рет жыпылықтайды және үш сигналдық дыбыс естіледі.
- Құрылғыда 9 пісіру деңгейі автоматты түрде орнатылған.
- Басқару тұтқасын бір шертпекке оңға 0-ге немесе қажетті пісіру деңгейіне дейін бұраңыз.

9.3 Қуыру сенсорының функциясы

Қуыру сенсоры қосу

1. Бос ыдысты пісіру алаңының ортасына қойыңыз.
   - Ыдыс түбінің диаметрі плитаның өлшеміне сәйкес келетініне көз жеткізіңіз.
2. Басқару тұтқасын басып, екі шертпекке оңға күйіне дейін бұраңыз.

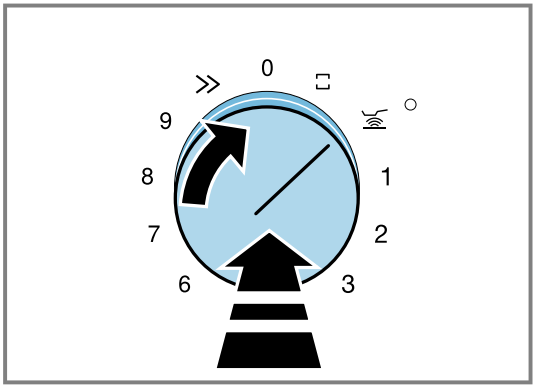

- ✔ Басқару тұтқасының жарық беру шеңберінде ақ түс жанады.
- ✔ 3 секундтан кейін сигнал естіледі және жанындағы көрсеткіш жанады.

3. Басқару тұтқасының көмегімен қажетті температура деңгейін таңдаңыз.

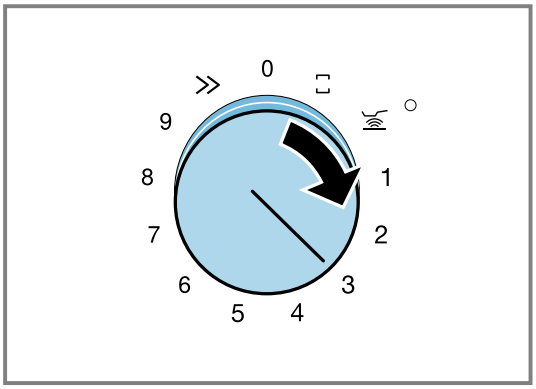

Бұл функция үшін 1-ден 5-ке дейінгі температура деңгейлері қолжетімді.
→ *"Температура деңгейлері", Бет 10*
5-тен жоғары температура деңгейін таңдасаңыз, басқару тұтқасындағы жарықтандырылған сақина қызғылт сары және ақ болып жыпылықтайды және құрылғы функцияны белсендірмейді.

- ✔ Функция іске қосылды.
- ✔ Құрылғы қызып тұрғанда, басқару тұтқасындағы жарықтандырылған сақина ақтан қызғылт сарыға дейін күңгірттенеді.
- ✔ Қойылған температураға жеткенде, дыбыстық сигнал беріледі.

4. Егер қуыру температурасы жетілсе, алдымен майды сосын тағамды табаға салыңыз.
5. Тағамдар күйіп кетпеуі үшін, оларды аударып отырыңыз.

Қуыру сенсоры өшіру

- Температураны орнатқан реттеу тетігін 0 мәніне бұраңыз.
- ✔ Конфорка өшеді.
- ✔ Қалған жылудың индикаторы жанады.

Қуыру артықшылықтары

- Конфорка температураны сақтап тұру қажет болғанда ғана қызады. Осылай энергия үнемделіп май немесе өсімдік майы қызып кетпейді.
- Қуыру сенсорының функциясы бос таба май мен тағам қосу үшін оңтайлы температураға жеткенде сигнал береді.

Ескертпелер
- Табаның қақпағын жаппаңыз. Әйтпесе функция дұрыс белсендірілмейді. Майдың шашырауын алдын алу үшін арнайы қорғаныш бетін қолданыңыз.
- Тиісті сұйық май менен майды қолданыңыз. Егер Сіз сары май, маргарин, зәйтүн майы немесе шошқа етін пайдалансаңыз, температура деңгейін 1 немесе 2 мәніне қойыңыз.
- Ешқашан табаны тағаммен немесе тағамсыз бақылауысыз қыздырмаңыз.
- Егер конфорканың температурасы ыдыстың температурасынан жоғарылау я төмендеу болса, онда пісіру сенсоры дұрыс белсендірілмейді.

Ұсынылатын ыдыс

Бұл функция үшін өте жақсы нәтиже беретін арнайы ыдыс жасалған.
Ұсынылған ыдысты клиенттерді қолдау қызметі, арнайы не онлайн дүкендер арқылы ала аласыз *www.gaggenau.com*.

Ескертпе: Басқа ыдысты пайдалансаңыз да болады. Бірақ ыдыстың қасиетіне қарай, көзделген температура таңдалған температурадан ауытқуы мүмкін.

Температура деңгейлері

Режимдер		**Төмендегілерге арналған**
1	тым төмен	Тұздықтарды әзірлеу және қоюлату, көкөністерді қуыру және тағамдарды табиғи экстра зәйтүн майы, сарымай немесе маргаринмен қуыру.
2	төмен	Тағамдарды табиғи экстра зәйтүн майы, сарымай немесе маргаринмен қуыру (мысалы, омлетті).
3	төмен - орташа	Балық және, мысалы, фрикаделька мен шұжық сияқты қалын заттарды қуыру.
4	орташа - биік	Стейктер, орташа немесе жақсы пісірілген, ұнға аунатылған мұздатылған өнімдер, шницель сияқты жұқа қуырылған тағамдар, кесілген ет және көкөністерді қуыру.
5	жоғары	Тағамды жоғары температурада қуыру, мысалы, стейктер сирек, картоп құймақтары және қуырылған картоп.

Қуыру сенсорымен пісіру бойынша ұсыныстар

Шолу температураның 🌡 қай тағамға қолайлы екенін көрсетеді. Қуыру уақыты ◷ min тағамның түріне, салмағына, қалыңдығына және сапасына байланысты өзгеруі мүмкін.
Орнатылған температура деңгейі пайдаланылатын табаға байланысты өзгереді. Бос табаны алдын ала қыздырыңыз. Дыбыстық сигналдан кейін май мен тағамдарды қосыңыз.

	🌡	◷ min
Ет		
Шницель, табиғи	4	6-10
Шницель, панирленген	4	6-10
Филе	4	6-10
Котлеттер [1]	3	10-15
Кордон блю [1]	4	10-15
Стейк, сирек , қалыңдығы 3 см	5	6-8
Стейк, орташа, қалыңдығы 3 см	4	8-12
Стейк, жақсы қуырылған, қалындығы 3 см	4	8-12
Құс төс еті, қалыңдығы 2 см [1]	3	10-20
Сосискалар, демделген немесе шикі [1]	3	8-20
Гамбургерлер, фрикаделькалар [1]	3	6-30
Кесілген гиростар	4	7-12
Тартылған ет	4	6-10
Бекон	2	5-8
Балық		
Қуырылған балық, мысалы, форель	3	10-20
Балықтың сүбесі, өңделмеген	3-4	10-20
Панирленген балық филесі	3-4	10-20
Лангустиндер	4	4-8
Асшаян	4	4-8
Жұмыртқа қосылған тағамдар		
Құймақ [2]	5	1,5-2,5
Омлет [2]	2	3-6
Уыздықтар	2-4	2-6
Араластырылған уыздық	2	4-9
Мейіз қосылған қантты құймақ	3	10-15
Француз тосты [2]	3	4-8
Картоп		
Қуырылған картоп, пісірілген картоптан жасалған	5	6-12
Қуырылған картоп, шикі картоптан жасалған	4	15-25
Картоп құймағы [2]	5	2,5-3,5
Швейцариялық рести	2	50-55
Жылтыратылған картоп	3	15-20
Көкөністер		
Сарымсақ, пияз	1-2	2-10
Цукини, баклажан	3	4-12
Тәтті бұрыш, жасыл ақтық	3	4-15
Көкөністерді май қосып және су қоспай бумен пісіру, мысалы, цукини, жасыл тәтті бұрыш	1	10-20
Саңырауқұлақтар	4	10-15
Жылтыратылған көкөністер	3	6-10
Қуырылған пияз	3	5-10
Тоңазытылған өнімдер		
Шницель	4	15-20

[1] Жиі ретте аударыңыз.
[2] Порцияны дайындау уақыты. Порцияларды бірінен соң бірі кезектестіріп қуырыңыз.

	🌡	◷ min
Кордон блю [1]	4	10-30
Құстың төсі [1]	4	10-30
Тауық кесектері	4	10-15
Гирос	4	10-15
Кәуап	4	10-15
Балықтың сүбесі, өңделмеген	3	10-20
Панирленген балық филесі	3	10-20
Балық таяқшалары	4	8-12
Фри картобы	5	4-6
Ыдыс-аяқтар, мысалы, көкөністерді тауық етімен қуырыңыз	3	6-10
Фаршырленген құймақтар	4	10-30
Камамбер / ірімшік	3	10-15
Тұздықтар		
Қызанақ тұздығы көкөніспен	1	25-35
Бешамель тұздығы	1	10-20
Ірімшік тұздығы, мысалы, горгонзола тұздығы	1	10-20
Қысқартылған тұздық, мысалы, томат тұздығы, болонезе тұздығы	1	25-35
Тәтті тұздық, мысалы, апельсин тұздығы	1	15-25
Әртүрлі		
Камамбер / ірімшік	3	7-10
Су қосылған құрғақ дайын тағамдар, мысалы, таба кеспесі	1	5-10
Кептірілген нан	3	6-10
Бадам / грек жаңғағы / қарағай жаңғағы	4	3-15

10 Жаңа құрылғыңызбен ас дайындау

Осында Сіз өзіңіздің жаңа құрылғыңыздың функцияларына шолуды және олардың қолданысы туралы ақпарат таба аласыз.

10.1 Индукциямен пісіру

Кәдімгі пісіру панелдермен салыстырғанда, индукциялық қыздыру пайдаланып тағамды пісіру, пісіру және қуыру кезінде уақыт үнемдеу, қуат үнемдеу және күтім жасау және тазалау процессін жеңілдету сияқты артықшылықтарды және кейбір өзгерістерді әкеледі. Ол сонымен бірге жылылық тікелей ыдыс-аяқта шығаратындықтан, жылыту жақсы басқарады.

Пісіруге арналған кеңестер

Мұнда сіз тағам дайындау немесе қолданылатын ыдыс туралы пайдалы кеңестердің шолуын таба аласыз.

- Пюре, кілегей сорпаларын немесе қою тұздықтарды қыздырғанда кейде араластырыңыз.
- Қыздыру үшін 8-9 пісіру деңгейін пайдаланыз.
- Қақпақтың астында тамақ пісірген кезде, қақпақ астынан бу шыға бастағаннан кейін, конфорканың пісіру деңгейін азайтыңыз. Будың шығуы термикалық өңдеудің нәтижесіне ықпал етпейді.
- Асты дайындап болғаннан кейін және оны дастарханға қойғанша ыдыстың бетін қақпақпен жаба тұрыңыз.
- Жылдам қайнататын кәстрөлде тамақ дайындаған кезде өндірушінің ұсыныстарын орындаңыз.
- Тағамдарды ұзақ уақыт ыссы конфоркада пісірмеңіз, осылай нәрлігін сақталады. Таймердің көмегімен жылумен өңдеудің оңтайлы уақытын баптауға болады.
- Майдың түтіндеуіне көз жеткізіңіз.
- Тағамдарды кішкене бөліктерге бір-бірлеп қуырыңыз.
- Кейбір ыдыс- аяқтар жоғары температураға қызуі мүмкін. Сондықтан пештің қолғаптарын қолданыңыз.
- Қуатты үнемдейтін тамақ дайындау бойынша ұсыныстарды Қуатты үнемдеу →*Бет 5* бөлімінен табуға болады.

Пісіру нұсқаулары

Шолуда өнімділіктің қандай деңгейі қандай тағамға сай екені көрсетілген. Пісіру уақыты тағамның түріне, салмағына, қалыңдығына және сапасына байланысты өзгеруі мүмкін.

Қыздыру қуаты	**Пісіру әдістері**	**Мысалдар**
8-9	Мысалдары Қақтау Ысыту Қысқа уақыттың ішінде ысыту Ағарту	Су Ет Май немесе май, сұйықтықтар Сорпалар, тұздықтар Көкөністер
6-8	Құыру	Ет, Картоп
5-7	Құыру	Балық
6-7	Құыру Қақпақсыз пісіру	Кондитерлік өнімдер немесе жұмыртқа тағамдары, мысалы, құймақ Вермишель, Сұйықтықтар
4-5	Одан әріде қақпақсыз пісіру	Картоп үзбе кеспесі, көкөніс көжелер, "айнтопф", жұмыртқа пашот тағамдары
3-4	Одан әріде қақпақсыз пісіру	Ыстық сосискалар
4-5	Бумен әзірлеу Бұқтырып пісіру Қайнату	Көкөністер, Картоп, Балық Көкөністер, Жемістер, Балық Рула, ет орамдары, көкөністер
2-4	Қайнату	Гуляш
2-4	Қақпақ жауып дайындау	Сорпалар, тұздықтар
2-3	Еріту	Салқын терең өнімдер

[1] Жиі ретте аударыңыз.

Қыздыру қуаты	Пісіру әдістері	Мысалдар
	Қақпақ жауып дайындау Буландыру	Күріш, бұршақ дақылдары, көкөністер Жұмыртқа тағамдары, мысалы, омлет
1-2	Жылыту немесе жылы ұстау	Сорпалар, тұздықталған көкөніс
1	Жылыту немесе жылы ұстау	Бұқтырылған тағамдар, мысалы, жасымық бұқтырмасы
	Еру	Сарымай, шоколад

10.2 Лайықты ыдыс

Индукциялық ыдыстың ферромагниттік негізі болуы керек, яғни магнитпен тартылу мүмкін. Бұл жағдайда табаның түбінің диаметрі конфорканың өлшеміне сәйкес келуі керек. Егер пісіру аймағында орналасқан ыдыс-аяқ танылмаса, келесі нұсқауларды қараңыз.

Пісіру ыдысының ерекшеліктері

Ыдыстың дұрыс танылуы үшін оның жасалған материалын ескеру қажет. Ыдыстың түбі мүлдем тура және тегіс болуы керек.
Ыдыстың жарамдылығын тексеру үшін Пісіру ыдысын сынақтау пайдаланыңыз.

Пісіру ыдысы	Материалы	Сапа
Ұсынылатын ыдыс 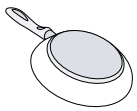	Сэндвич түрінде жасалған және тот баспайтын болаттан жасалған ыдыс жылуды жақсы таратады.	Бұл ыдыс жылуды бірқалыпты таратады, тез қызады және құрылғымен тануын қамтамасыз етеді. Бұл ыдыс тез қызады және дұрыс анықталады.
	Эмальданған болаттан немесе шойыннан жасалған ферромагниттік ыдыс немесе тот баспайтын болаттан жасалған арнайы индукциялық ыдыс.	Бұл ыдыс тез қызады және дұрыс анықталады.
Жарамды  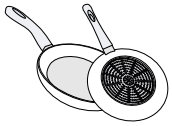	Ыдыс түбі толығымен ферромагнитті емес.	Егер ферромагниттік аймақ табаның түбінен кіші болса, онда тек ферромагниттік аймақ қызады. Осылайша, жылу көлем бойынша біркелкі емес бөлінеді.
	Алюминийден жасалған ыдыстардың түбі.	Бұл ыдыс негіздері ферромагниттік бетті азайтады, нәтижесінде ыдысқа аз қуат беріледі. Кейбір жағдайда ыдыс-аяқ жеткіліксіз танылуы немесе мүлдем танылмауы мүмкін, сондықтан қызбайды.
Жарамсыз	Кәдімгі жіңішке болаттан, шыныдан, саздан, мыс немесе алюминийден жасалған ыдыс-аяқ.	

10.3 Ыдыстардың орналасуы ыдыстың өлшеміне байланысты

Ыдыстың дұрыс танылуы үшін оның үлкендігін ескеру қажет. Ыдыстың түбі мүлдем тура және тегіс болуы керек. Пісіру аймағында дұрыс өлшемдегі ыдыстарды пайдалану оларды пісіру аймақтарында дұрыс анықтауға мүмкіндік береді және құрылғыңыздың ең жоғары тиімділігін қамтамасыз етеді.
Ыдыстың жарамдылығын тексеру үшін Пісіру ыдысын сынақтау пайдаланыңыз.

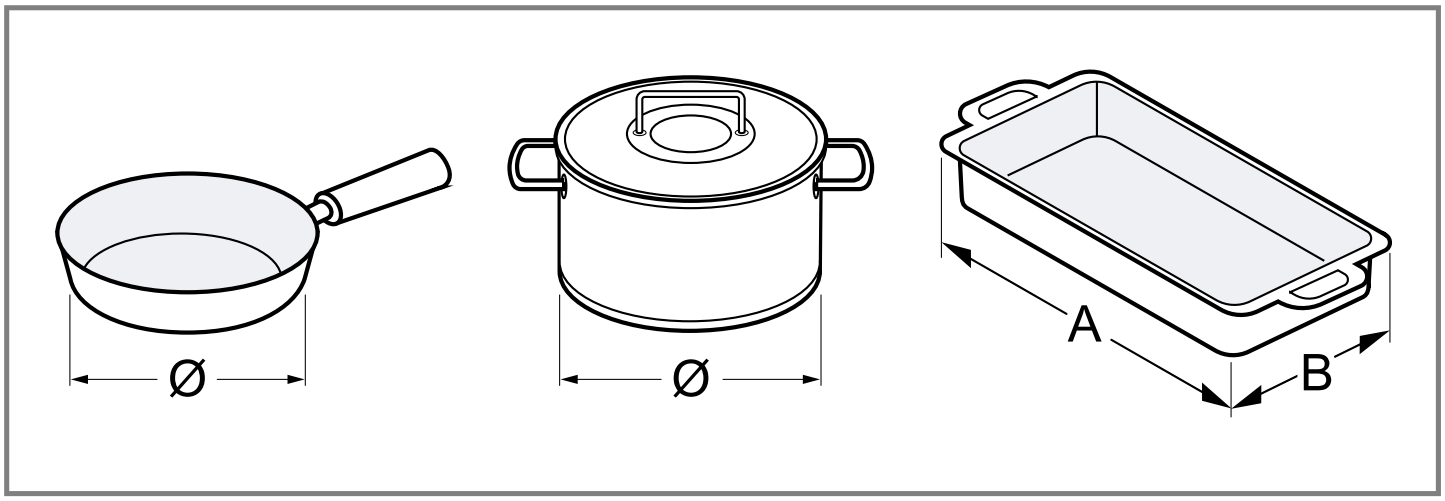

a	Ені
B	Ұзындығы

Пісіру ыдысы - Ø 9-13 см

Төрт тірек нүктесінің бірінің ортасына түбінің диаметрі 9-дан 13 см-ге дейінгі дөңгелек ыдысты қойыңыз.

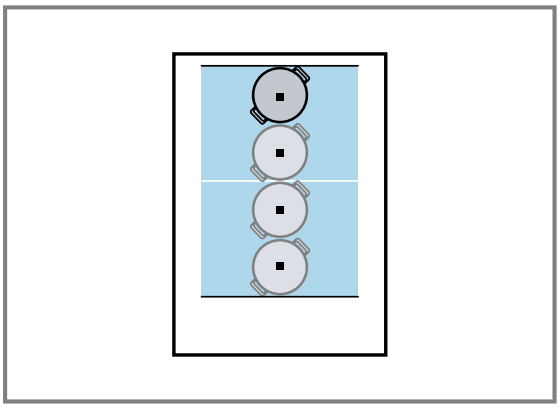

Пісіру аймақтарының іске қосылу мүмкіндігі	Пісіру аймағының түрі	Іске қосу
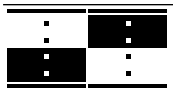	Flex пісіру аймағындағы екі тәуелсіз пісіру аймағы.	Дұрыс өлшемді ыдысты пайдалану. Flex еркін конфорка екі бөлек конфорка ретінде қолданылады. → *Бет 8*

Пісіру ыдысы - Ø 14-23 см

Диаметрі 14-23 см болатын дөңгелек ыдыстарды екі тірек нүктесі жабылатындай етіп орналастырыңыз.

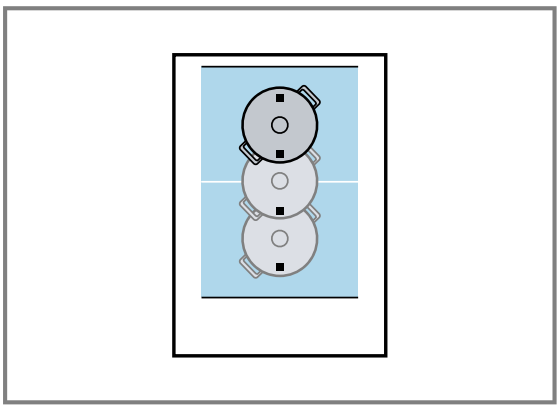

Пісіру аймақтарының іске қосылу мүмкіндігі	Пісіру аймағының түрі	Іске қосу
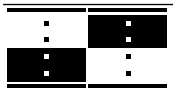	Flex пісіру аймағындағы екі тәуелсіз пісіру аймағы.	Дұрыс өлшемді ыдысты пайдалану. Flex еркін конфорка екі бөлек конфорка ретінде қолданылады. → *Бет 8*

Пісіру аймақтарының іске қосылу мүмкіндігі	Пісіру аймағының түрі	Іске қосу
	Flex пісіру аймағындағы бір конфорка.	Дұрыс өлшемді ыдысты пайдалану. Flex конфорка жалғыз конфорка ретінде пайдалану. → *Бет 8*

Сопақша ыдыс - ұзындығы > 23 см, ені < 27 см

Егер ыдыстың ұзындығы 23 см-ден асса және ені 27 см-ден аз болса, ыдысты ыдыстың шеті Flex пісіру аймағының жоғарғы немесе төменгі шетінен басталып, тірек нүктелерімен бір сызықта болатындай етіп орналастырыңыз. Ыдыс төрт басқару нүктесінің кем дегенде екеуін жабатынына көз жеткізіңіз.

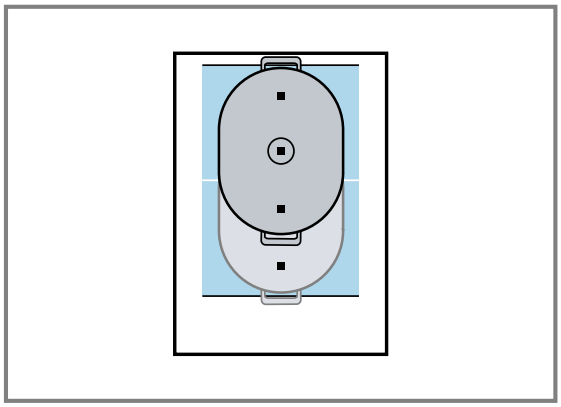

Пісіру аймақтарының іске қосылу мүмкіндігі	Пісіру аймағының түрі	Іске қосу
	Flex пісіру аймағындағы бір конфорка.	Дұрыс өлшемді ыдысты пайдалану. Flex конфорка жалғыз конфорка ретінде пайдалану. → *Бет 8*

10.4 Бірнеше пісіру ыдысының бір уақытта қолдану

Мұнда Сіз бірнеше ыдыс-аяқты бір уақытта пайдалану туралы шолуды таба аласыз.

Пісіру аймақтарына бірнеше ыдыс-аяқты орналастыру

Мұнда ыдыс-аяқтың орналасуына шолу бар.
Алғы мен арқа конфорка (әр жағдайда екі индуктор бар) бір біріне тәуелсіз ретте пайдалануға болады. Әр конфорка үшін керекті пісіру деңгейін реттеңіз.

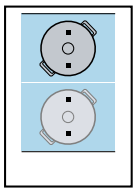	Әр конфоркада тек бір пісіру ыдысын пайдаланыңыз.

11 Тазалау және күту

11.1 Тазалау құралы

Тиісті тазартқыш заттар мен әйнек қырғыштарды тұтынушыларға қызмет көрсету орталығынан, интернет-дүкеннен немесе дүкеннен алуға болады.

БАЙҚА
Жарамсыз тазалағыш құралдар құрылғының беттерін зақымдауы мүмкін.
- ▸ Ешқашан жарамсыз тазалағыш құралдарды қолданбаңыз.
- ▸ Пісіру панелі суымағанша, ешқандай тазалағыш құралдарды пайдаланбаңыз. Бұл үстіңгі беттерде іздердің пайда болуына әкелуі мүмкін.

Жарамсыз тазалағыш құралдар
- Сұйытылмаған тазалағыш құрал
- Ыдыс жуатын машинаға арналған тазалағыш құрал
- Қажақ ұнтағы
- Агрессивті тазартқыштар, мысалы, тұмшапешке арналған спрей немесе дақ кетіргіш
- Бетті қыратын ысқыштар
- Жоғары қысымды тазалағыштар және буағындық тазалағыштар

11.2 Пісіру панелін тазалау

Пісіру қалдықтары жанып кетпес үшін әр қолданғаннан кейін конфорканы тазалаңыз.

Талап: Пісіру панелі өшірулі болуы керек. Қант, күріш крахмалы, пластик немесе алюминий фольга дақтары қалған болса, пісіру панелінің сууына жол бермеңіз.

1. Шыныға арналған қырғышты пайдаланып ауыр кірді кетіріңіз.
2. Пісіру панелін шыны керамикалық тазартқышпен тазалаңыз.
   Тазалау құралының орамасындағы нұсқаулықтарды орындаңыз.

   Кеңестер
   - Шыны керамикаға арналған арнайы губкамен тазалаудың жақсы нәтижелеріне қол жеткізуге болады.
   - Ыдыс түбін таза ұстасаңыз, плитаның беті жақсы күйде қалады.

11.3 Біріктіргіш панелін тазалау

Ескертпелер
- Шыны қырғыштарды қолданбаңыз.
- Лимон мен сірке суы тазалауға жарамсыз және күңгірт дақтарды тудыруы мүмкін.

- ▸ Біріктіргіш панелін жұмсақ шүберекпен және жылы сабынды сумен тазалаңыз.

11.4 Басқару тұтқасын тазалау

Ескертпелер
- Шыны қырғыштарды қолданбаңыз.
- Тазалау үшін тұтқаларды бөлшектемеңіз.
- Лимон мен сірке суы тазалауға жарамсыз және күңгірт дақтарды тудыруы мүмкін.

1. Басқару тұтқасын жылы жуғыш көзбен және жұмсақ шүберекпен тазалаңыз.
2. Тазалау кезінде суды көп пайдаланбаңыз.

12 Ақауларды жою

Құрылғыдағы елеусіз ақаулықтарды өз бетіңізбен жоюға болады. Қызмет көрсету орталығына хабарласпас бұрын ақаулықты жою бойынша ақпаратты қарап шығыңыз. Осылайша қажетсіз шығындардың алдын аласыз.

⚠ ЕСКЕРТУ – Жарақаттану қаупі!
Тиісті болмаған жөндеулер қауіпті болып табылады.
- ▸ Тек қана білікті мамандар құрылғыны жөндеуі мүмкін.
- ▸ Егер құрылғыда ақау бар болса, қызмет көрсету орталығына хабарласыңыз.
  → *"Сервистік қызмет көрсету", Бет 16*

⚠ ЕСКЕРТУ – Электрик тоқ соғу қатері бар!
Тиісті болмаған жөндеулер қауіпті болып табылады.
- ▸ Құрылғыдағы жөндеу жұмыстарын тек білікті мамандар орындай алады.
- ▸ Құрылғыны жөндеу үшін тек түпнұсқа бөлшектері ғана пайдаланылуы мүмкін.
- ▸ Егер құрылғының желі қосу кабелі немесе қосқыш баусымы зақымдалса, оны өндірушіден немесе оның мүшелік қызметінен алынатын арнайы желі қосу кабелімен алмастыру қажет.
- ▸ Осы құрылғының желі кабелі зақымдалған күйде болса, оны білікті мамандар арқылы алмастыруы қажет.

12.1 Функциялық ақаулықтар

Ақаулық	Ақаулардың себебі және оларды жою
Ешқандай	Электр қуаты өшкен. ▸ Бөлме жарықтары немесе басқа құрылғылар бөлмеде жұмыс істеуін тексеріңіз.
	Құрылғы электр схемасына сәйкес қосылмаған. ▸ Құрылғы схема бойынша қосылуын қамтамасыз етіңіз. → *"Тоқ жалғасуын жарату", Бет 20*
	Сақтандырғыштар блогында сақтандырғыш іске қосылды. ▸ Сақтандырғыш шкафында сақтандырғыш жұмыс істегенін тексеріңіз.
	Электроника ақауды анықтады. ▸ Егер бұл қате қайталанса, қызмет көрсету өкіліне хабарласыңыз.
Басқару тетігіндегі жарық сақинасы қызғылт сары және ақ болып жыпылықтайды.	Құрылғы ұзақ уақыт бойы үзіліссіз жұмыс істейді. Қауіпсіздікті өшіру қыздыру процесін өшірді. **1.** Басқару тұтқасын 0-ге бұраңыз. **2.** Құрылғыңызды қайта қосыңыз.
	Басқару тұтқасы көптен бері бұрылмаған. Қауіпсіздікті өшіру қыздыру процесін өшірді. **1.** Басқару тұтқасын 0-ге бұраңыз. **2.** Құрылғыңызды қайта қосыңыз.
	Электронды қатты қызып кеткен және тиісті пісіру аймағы ажыратылған. **1.** Электроника жетерлік суығанша күте тұрыңыз. **2.** Пісіру аймағын қайта қосыңыз.
	Электронды қатты қызып кеткен және барлық пісіру аймақтары ажыратылған. **1.** Электроника жетерлік суығанша күте тұрыңыз. **2.** Пісіру аймағын қайта қосыңыз.
Үш сигнал естіледі. Басқару тұтқасындағы жарықтандырылған сақина үш рет жыпылықтайды.	PowerBoost функциясы дұрыс іске қосылмаған. ▸ PowerBoost →*Бет 8* функциясын іске қосыңыз.
	Плитаның ішіндегі электрониканы қорғау үшін құрылғы PowerBoost функциясын өшірді. **1.** Басқару тұтқасын 0-ге бұраңыз. **2.** Құрылғыңызды қайта қосыңыз.
Басқару тұтқасындағы жарықтандырылған сақина қызғылт сары түспен жылдам жыпылықтайды.	Жұмыс кернеуі ақаулы. Жұмыс кернеуі қалыпты жұмыс ауқымынан тыс. ▸ Электрмен жабдықтаушыға хабарлаңыз.
	Құрылғы электр схемасына сәйкес қосылмаған. ▸ Құрылғы схема бойынша қосылуын қамтамасыз етіңіз. ▸ Егер құрылғыны қосқан бойда ақау қайталана берсе, қызмет көрсету орталығына хабарласыңыз.

12.2 Қате туралы хабар қайта пайда болса, тұтынушыларға қызмет көрсету орталығына хабарлаңыз

Талап: Қате туралы хабар Шолу тізімде →*Бет 15* жоқ болса.

1. Құрылғыны қуат көзінен ажыратыңыз.
2. 30 секунд күтіңіз.
3. Құрылғыны қайта қосыңыз.
4. Егер көрсеткіш қате туралы хабарды қайта көрсетсе, тұтынушыларға қызмет көрсету орталығына хабарласып, қате туралы нақты хабарды беріңіз.

12.3 Қате туралы хабар шыққан кезіндегі электр қуатын үнемдеу режимі

Құрылғы қате туралы хабарды көрсетсе, құрылғы электр қуатын үнемдеу режиміне ауыспайды.

12.4 Сіздің құрылғыңыз тудыратын, қалыпты шулар

Кейде индукциялық құрылғы ызылдау, ысқыру, сықырлау, желдеткіш шу немесе ырғақты шу сияқты шу немесе діріл шығаруы мүмкін.

12.5 Демонстрация режимін өшіру

Демонстрациялық режимде құрылғы қызбайды. Басқару тұтқасындағы жарық сақинасы ақ түспен жанса, демо режимі іске қосылады.

1. Құрылғыны тоқ желісінен ажыратыңыз.
2. Кемінде 30 секунд күтіңіз.
3. Құрылғыны қайтадан қосыңыз.
▸ Демонстрация режимін келесі 3 минут ішінде өшіріңіз.
4. Басқару тұтқасын бір шертпекке солға қарай » -ге бұраңыз.
5. Сол басқару тұтқасын үш шертпекке оңға қарай күйіне дейін бұраңыз.
6. Сол басқару тұтқасын екі шертпекке солға қарай 0 күйіне дейін бұраңыз.
✔ Басқару тұтқасының жарық сақинасы ақ жарықпен жанып тұрады.
✔ Демо режимі өшірілген.

13 Сервистік қызмет көрсету

Құрылғыңызды сатып алғаннан кейін 15 жылға дейін тұтынушыларға қызмет көрсету орталығынан функционалдық маңызды және сақтауға келетін түпнұсқалық құрамдас бөлшектерді ала аласыз. Қосымша ақпарат алу үшін біздің тұтынушыларға қызмет көрсету орталығына хабарласыңыз.

Ескертпе: Қызмет көрсету орталығының қызметін пайдалану өндіруші кепілдігінің шарттары бойынша ақысыз болып табылады.

Еліңіздегі кепілдік мерзімі мен кепілдік шарттары туралы толық ақпарат алу үшін қоса берілген қызмет көрсету контактісі мен кепілдік шарттары құжатындағы QR кодын пайдаланыңыз, тұтынушыларға қызмет көрсету орталығына, елдегі сатушыларға хабарласыңыз немесе веб-сайтымызға кіріңіз.
Тұтынушыларға қызмет көрсету орталығының байланыс мәліметтерін QR кодын пайдалану арқылы қоса берілген тұтынушыларға қызмет көрсету контактілері мен кепілдік шарттары құжатында немесе веб-сайтта табуға болады.

Импорттаушы/Сапа шағымдарын қабылдайтын ұйым:
ЖШС «BSH Home Appliances (БСХ Хоум Аплайансэс)»,
050040, Қазақстан Республикасы, Алматы қ., Бостандық ауданы, Шағын ауданы КОКТЕМ-1, үй 15А, 5 этаж
e-mail: ala-infokz@bshg.com
Құрылғының қызмет ету мерзімі – 7 жыл.
Ақаулық анықталған жағдайда, Қазақстан Республикасы аумағында 5454 сервистік байланыс орталығына қоңырау шалыңыз (тек ұялы телефондар үшін).
Францияда жасалған

13.1 Артикул нөмірі (E нөмірі) және өндіру нөмірі (ӨК)

Егер сервистік қызмет көрсету орталығына хабарлассаңыз, сізге құрылғының зауыттық тақтайшасындағы өнім нөмірі (E-Nr.) және өндіру нөмірі (FD) қажет болады.
Үлгілік тақтайша құрылғының төменгі жағында орналасқан.
Құрылғы деректерін және мүшелер қызметінің нөмірін жылдам қайта табу үшін деректерді жазып алуға болады.

14 Монтаждау нұсқаулығы

Осы ақпаратты құралды орнатқан кезде ескертіңіз.



14.1 Жеткізу көлемі

Жеткізіп алған соң барлық бөлшектерді тасымалдау зақымдарын және жинақ толығына тексеріңіз.

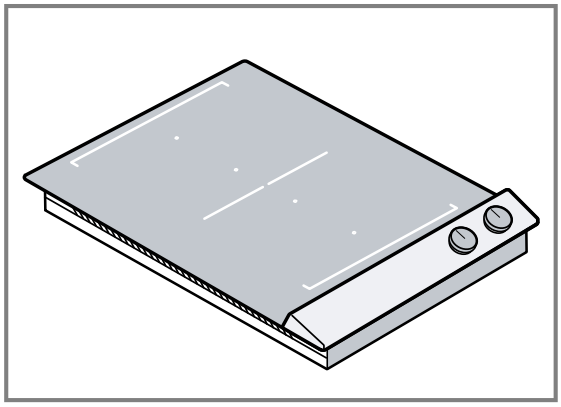

14.2 Құрылғының өлшемдері

Мұнда құрылғының өлшемдері берілген

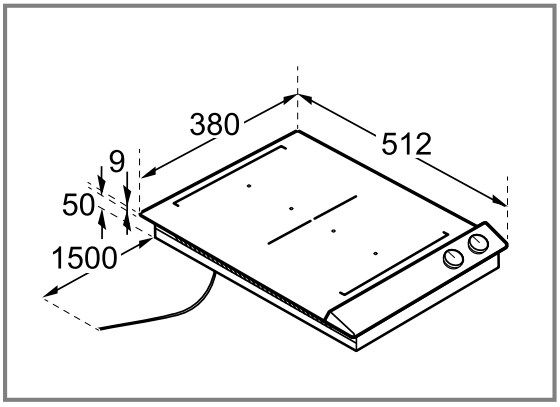

14.3 Жалпы нұсқаулар

- Бұл нұсқаулықты мұқият оқып шығыңыз.
- Тек өкілетті маман құрылғының қосулуын өткізу мүмкін.
- Барлық жұмыстарды өткізудің алдында тоқты өшіріңіз.
- Құрылғыны қайықтарда немесе басқа көлікте қолдануға тыйым салынады.
- Өндіруші ұсынған нұсқаулықтарға назар аударыңыз.

14.4 Орнату барысындағы қауіпсіздік

Құралды орнату барысында қауіпсіздік техникасы жөніндегі берілген нұсқауларды орындаңыз.

⚠ **ЕСКЕРТУ – Қауіпті: Магнетизм!**
Құрылғыда тұрақты магниттер бар. Олар электронды имплантанттарға, мысалы: кардиостимулятор немесе инсулин сорғыштары әсер етеді.
- Элекрон имплантанты бар адамдар, құрылғыдан 10 см минималдық аралықты сақтауы тиіс.

⚠ **ЕСКЕРТУ – Жарақаттану қаупі!**
Бөліктері аспап ішінде өткір болуы мүмкін.
- Сақтағыш қолғабын киіңіз.

⚠ **ЕСКЕРТУ – Электрик тоқ соғу қатері бар!**
Тиісті болмаған жөндеулер қауіпті болып табылады.
- Құрылғыдағы жөндеу жұмыстарын тек білікті мамандар орындай алады.
- Құрылғыны жөндеу үшін тек түпнұсқа бөлшектері ғана пайдаланылуы мүмкін.
- Егер құрылғының желі қосу кабелі немесе қосқыш баусымы зақымдалса, оны өндірушіден немесе оның мүшелік қызметінен алынатын арнайы желі қосу кабелімен алмастыру қажет.
- Осы құрылғының желі кабелі зақымдалған күйде болса, оны білікті мамандар арқылы алмастыруы қажет.

Тиісті болмаған орнатулар қауіпті болып табылады.
- Бұйымды тек қана бұйым тақташасында көрсетілген мәліметтері бойынша іске қосып қолданыңыз.
- Ішкі электр сымдарының жерге тұйықтау жүйесінің ережелерге сәйкес лайықты түрде орнатылуы тиіс.
- Құрылғыны сыртқы қосқышпен, мысалы, таймермен немесе қашықтан басқару пультімен жабдықтауға тыйым салынады.
- Егер құрылғы кіріктірілген болса, желілік кабель ашасына еркін қол жеткізу мүмкіндігі болуы қажет немесе бұл мүмкін болмаса, стационарлық электр қондырғысында орнату шарттарына сәйкес ажыратқыш құрылғы орнатылуы қажет.
- Құрылғыны орнатуда желіге қосу сымы қысылмағанына немесе зақымдалмағанына тексеріңіз.

Тек осы жинау нұсқаулығы бойынша дұрыс жинау сенімді пайдалануды қамтамасыз етеді. Слесарь дұрыс емес орнатудан болған зақым үшін жауап береді.

14.5 Орнату туралы ескертпелер

Келесі орнату нұсқауларын орындаңыз.
- Дұрыс емес орнату, қосу немесе дұрыс құрастырмау кепілдікті жарамсыз етеді.
- Индукциялық пісіру панелін тек жылжымалы сөрелердің үстіне немесе желдеткішпен жұмыс істейтін тұмшапештердің үстіне орнатыңыз.
- Тоңазытқыштарды, ыдыс жуғыштарды, желдетілмейтін тұмшапештер мен кір жуғыш машиналарды үстелдің астына кіргізуге болмайды.
- Сорғыш пен плита арасындағы қашықтық сорғышты құрастыру нұсқауларында көрсетілген қашықтықтан кем болмауы керек.
- Жұмыс тақтасы тегіс, көлденең және тұрақты болуы керек. Жұмыс тақтасы өндірушісінің нұсқауларын орындаңыз.
- Егер жұмыс тақтасының қалыңдығы техникалық сипаттамаларға сәйкес келмесе, тақтаның үстіңгі бөлігін отқа төзімді және гидрооқшаулағыш материалмен ұсынылған минималды қалыңдығына дейін нығайтыңыз. Әйтпесе жетерлік қалыңдық жетілмейді.
- Пісіру панелі орнатылатын жұмыс тақтасы шамамен 60 кг-ға дейінгі ауырлыққа төзімді болуы керек. Қажет болса, жұмыс тақтасын ыстыққа төзімді және ылғалға төзімді материалдармен нығайтыңыз.
- Плитаның тегістігін орнатқаннан кейін ғана тексеріңіз.

Жылжымалы сөренің үстіне орнату

Жұмыс үстелінің қалыңдығы кем дегенде 20 мм болуы керек.

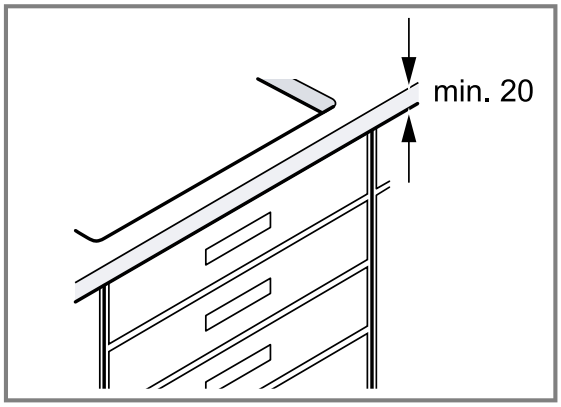

Жақсы желдетуді қамтамасыз ету үшін жұмыс үстелінің беті мен тартпаның үстіңгі жағы арасындағы қашықтық кем дегенде 65 мм болуы керек.

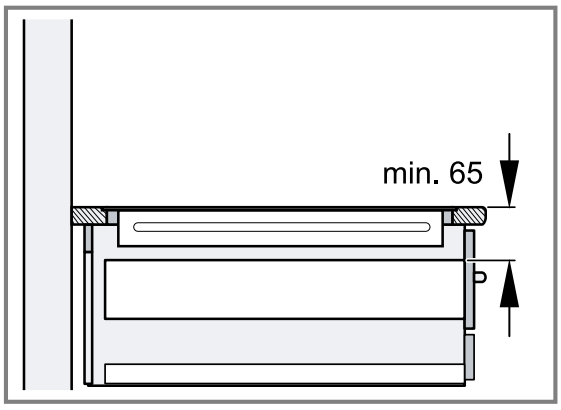

Ескертпе: Ағаш алмасу буферін тек суырмадағы металл заттар пештің желдеткіш тесігі арқылы ауа айналымына байланысты жоғары температураға жеткенде ғана пайдаланыңыз.

Тұмшапештің үстінен орнату

Жұмыс үстелінің қалыңдығы кем дегенде 30 мм болуы керек.

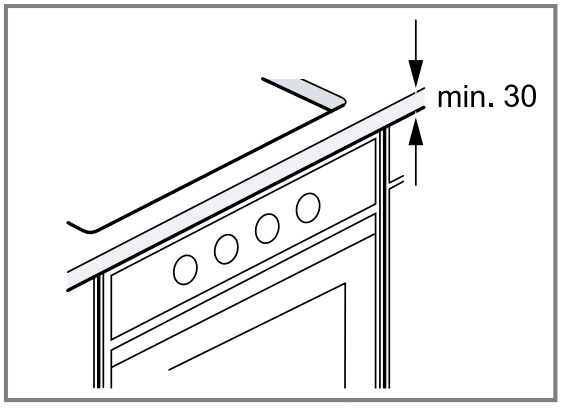

Жақсы желдетуді қамтамасыз ету үшін пеш пен плита арасындағы қашықтық кемінде 5 мм болуы керек.

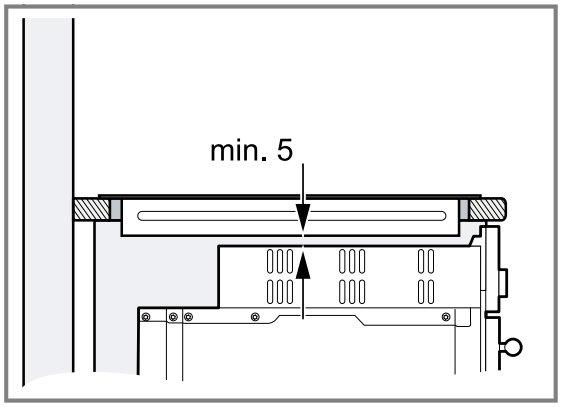

Ескертпелер
- Пісіру панелі мен тұмшапеш арасындағы қашықтықты арттыру қажет болса, пешті орнату нұсқауларын қараңыз.
- Пісіру панелін басқа маркалы пештің үстіне орнатсаңыз, ағаш сөрені пайдаланыңыз.

14.6 Орнату жабдықтары

Құрылғының орнатуға арналған керек-жарақтар туралы мәліметтерді осы жерден аласыз.
Керек-жарақты тек берілгендей пайдаланыңыз. Керек-жарақтарды дұрыс пайдаланбасаңыз, өндіруші жауапкершілік көтермейді.

Керек-жарақтар	Тапсырыс нөмірі
Құрылғының қақпағы, қара	VD200020
Байланыстырушы планка, тот баспайтын болат	VV200010
Байланыстырушы планка, қара түсті	VV200020

14.7 Электр желісіне жалғауға қатысты нұсқаулар

Құрылғыны электр желісіне қауіпсіз қосу үшін, төмендегі нұсқауларды орындаңыз.

- Құрылғыны қоспас бұрын үйдегі электр сымдарын тексеріп алыңыз. Сіздің үйіңіздегі сақтандырғыштардың сәйкес кернеуге есептелгеніне көз жеткізіңіз. Құрылғының кернеуі мен жиілігі электр орнатпа мен сәйкес болуы керек, зауттық тақтайшаны қараңыз.
- Қуат көзі дұрыс жерге тұйықталғанын және сақтандырғыш пен ғимарат сымдары мен сымдар жүйесінің құрылғының электр қуатына сәйкес келетінін тексеріңіз.
- Желелік кабелін қыздырылған құрылғының корпусына тигізбейтін етіп салыңыз.
- Құрылғымен бірге берілген немесе қызмет көрсету бөлімі берген желілік кабелін ғана пайдаланыңыз.
- Бұл құрылғы Еуропа ұшқын ақауы ережелеріне сай.
- Құрал I қорғау класына сәйкес келеді, сондықтан ол тек жерге қорғаныс өткізгішпен бірге қолданылуы тиіс.
- Құрылғыны орнату барысында, оның бөгде заттардың тиіп кетуінен сақтандырылғанына көз жеткізіңіз.
- Құрылғыны тек өкілетті маман ғана штепсель айырынсыз қоса алады. Ол үшін жергілікті электр энергиясымен жабдықтаушы ережелері қатаң сақталуы тиіс. Құрылғының қуат көзінің тізбегіне қалдық ток ажыратқышын (қорғаныс өшіру құрылғысы) орнатуды ұсынамыз.
- Электр қосылымын құрастыру нұсқауларына сәйкес орындаңыз. Дұрыс қосылмаған жағдайда, құрылғыны зақымдауы мүмкін.
- Қате электр орнату себебінен жұмыс ақаулықтары немесе мүмкін зақымданулар үшін өндіруші жауапкер болмайды.

Қосылым кабелі

Қосылым кабелі пісіру панелінің қосылым қорабына қосылған немесе құрылғымен бірге келеді.
- Қажетті қосылым мәліметтерді зауыттық тақтадан және қосу схемасында табуға болады.
- Құрылғымен бірге берілген немесе тұтынушыларға қызмет көрсету орталығынан алынған қосылым кабелін ғана пайдаланыңыз. Ұзынырақ кабель қажет болса, тұтынушыларға қызмет көрсетуге орталығына хабарласыңыз. Қосылым кабелінің максималды ұзындығы - 2,20 м.

14.8 Орнату

Бірнеше құрылғыны біріктіру

Талап: Vario сериясының бірнеше құрылғыларын біріктіру үшін Сізге сәйкес байланыстырушы планкасы қажет. Сіз байланыстырушы планкасын қосымша керек-жарақ ретінде аласыз.

1. Ойықты жасаған кезде құрылғылардың арасына салынатын байланыстыратын планка үшін қосымша орын қалдыруын ұмытпаңыз.
   ▸ Байланыстыратын планканың орнату нұсқауларын орындаңыз.

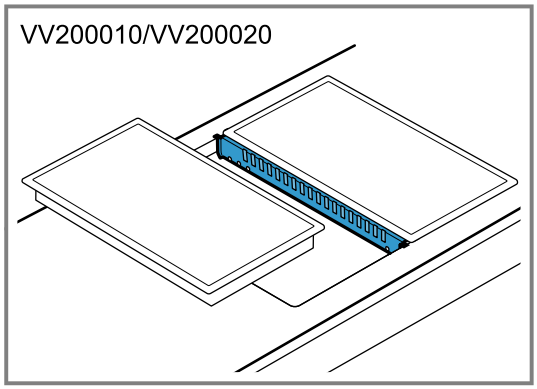

2. Қажет болса, құрылғыларды жеке ойықтарға орнатыңыз.
   ▸ Бұрғылау ені кем дегенде 40 мм қылып жеке ойықтардың арасында қалдырыңыз.

Жиһаз дайындау

БАЙҚА
Аталмыш пісіру панелінің астыңғы жағында желдеткіш орнатылған.
- ▸ Егер пісіру панелінің астында тартпа тұрса, сол жерде ешқандай кіші немесе өткір заттарды, қағаздар мен ыдыс шүберектерін сақтамаңыз. Мұндай заттар ішкі сорылып, желдеткішке зақым келтіруі немесе суыту әрекетіне кедергі келтіруі мүмкін.
- ▸ Тартпаның ішіндегісі мен желдеткіш кірісінің арасында кемінде 2 см қашықтық сақталуы тиіс.

Талаптар
- Ендіру жиһазы 90 °C дейін температураға төзімді.
- Жұмыс тақтасы тұрақты, жазық әрі көлденең.

1. Бірнеше құрылғыны біріктіру туралы ескертпелерді орындаңыз.
   → *"Бірнеше құрылғыны біріктіру", Бет 18*

2. Жұмыс тақтасының қалыңдығы қажетті ең аз қалыңдыққа сәйкес келетініне көз жеткізіңіз.

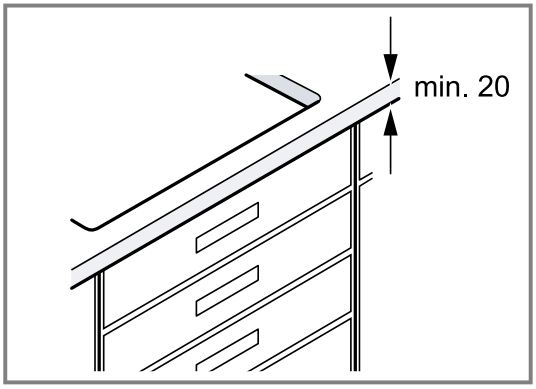

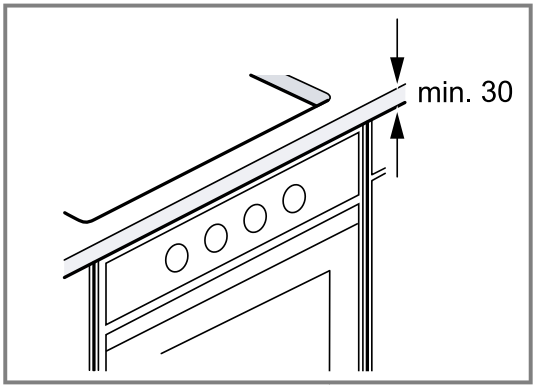

3. Жұмыс тақтасының үстіңгі жиегінен астына орнатылған тартпаның үстіңгі жиегіне дейінгі ең аз қашықтықты сақтаңыз.

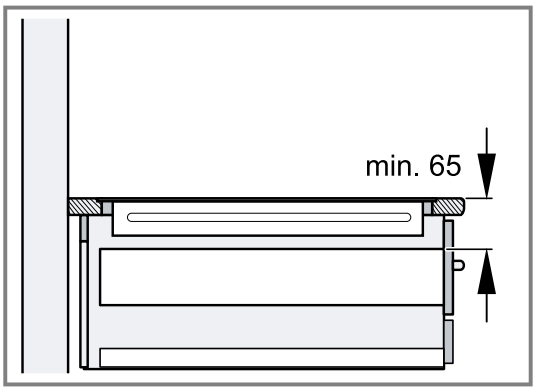

4. Жиһаздың қиығын орнату эскизіне сәйкес жасаңыз.

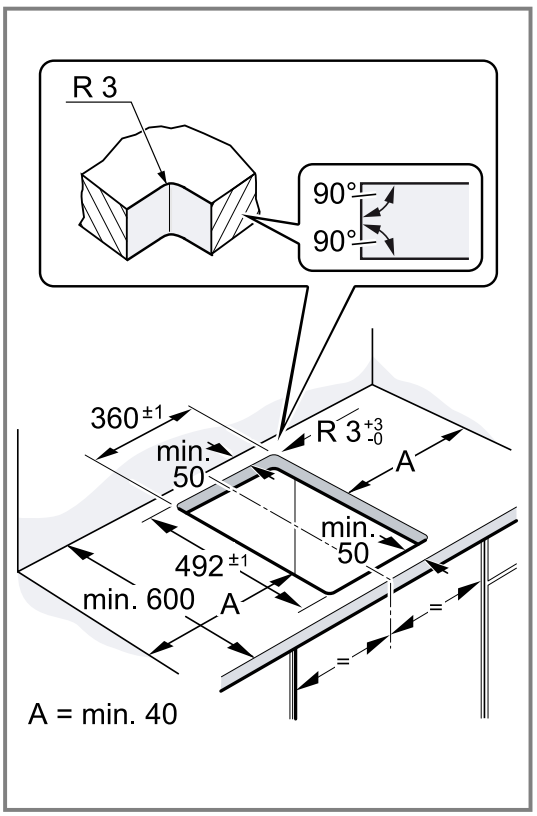

5. Кесілген бет пен жұмыс үстелі арасындағы бұрыш 90° болуы керек.

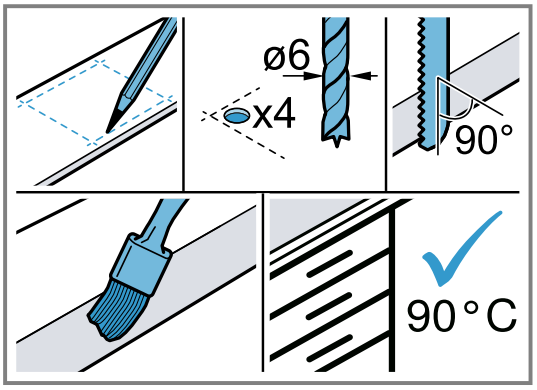

6. Кесу жұмысынан пайда болған шаң мен қалдықтарды алып тастаңыз. Буындарды ыстыққа төзімді және су өткізбейтін қымтақпен жабыңыз.
7. Құрал мен үстіңгі тартпа арасында аралық сөремен қамтамасыз етіңіз.

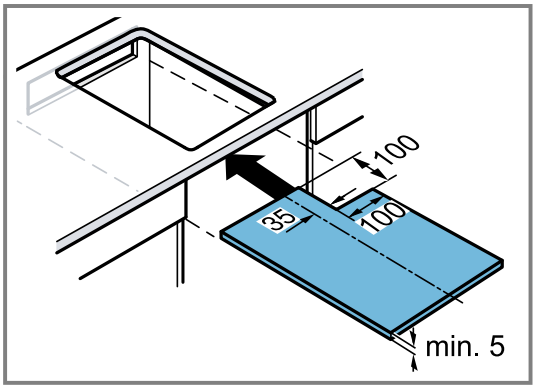

8. Сөре мен жұмыс тақтасы арасындағы қашықтықты ескеріңіз.

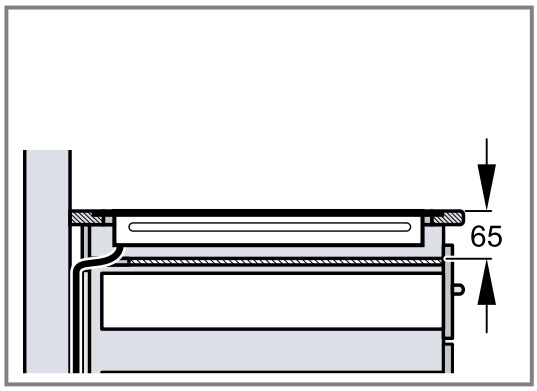

Желдету саңылауларын жасау

Талап: Құрылғы дұрыс жұмыс істеуі үшін төменнен тиісті желдетуді қажет етеді.

1. Жиһаздың артқы жағындағы жоғарғы жағында жиһаз қиығын жасаңыз.

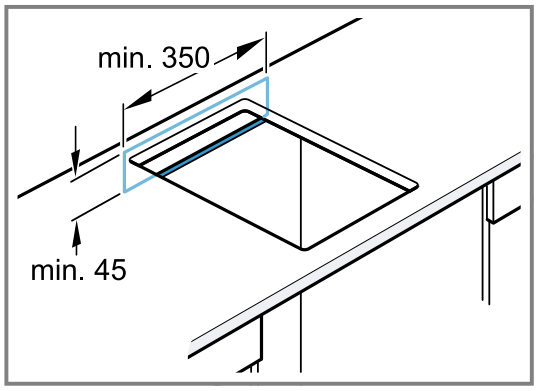

2. Минималды арақашықтықты сақтаңыз.

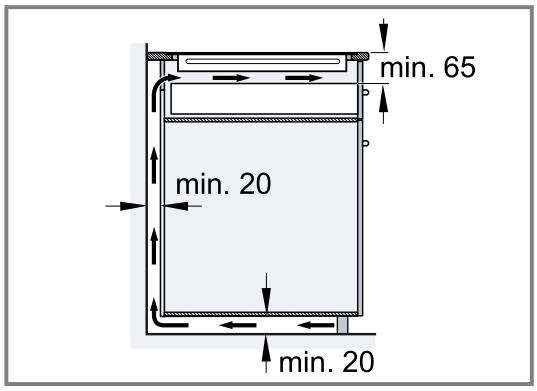

3. Жиһаздың артқы жағындағы ең аз қашықтық жоқ болса, жиһаздың төменгі бөлігінде жиһаз кесіндісін жасаңыз.

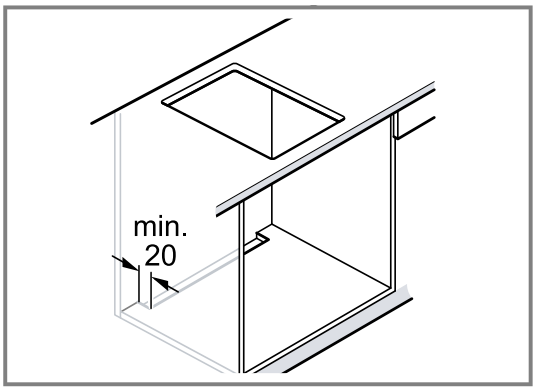

4. Жиһаз негізін тиісті желдетуді қамтамасыз етіңіз.
5. Пісіруге арналған аралға орнатқанда, құрылғының жеткілікті түрде желдетілуіне көз жеткізіңіз.

Құрылғыны орнату

⚠ **ЕСКЕРТУ – Электрик тоқ соғу қатері бар!**

Желіге қосу сымының зақымдалған оқшаулауы қауіпті.

- Еш жағдайда желі кабелін ыстық құрылғы бөліктеріне немесе жылу көздеріне тигізбеңіз.
- Желі кабелін өткір ұштарға немесе шеттерге тигізбеңіз.
- Желі кабелін бүкпеңіз, баспаңыз немесе өзгертпеңіз.

1. Құрылғыны қондыру ойығына біркелкі етіп орнатыңыз.

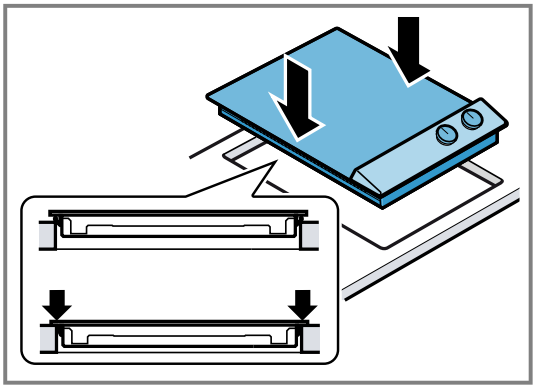

2. Пеш төменде орнатылған болса, электр желісіне қосу кабелін пештің артқы бұрыштарынан қарай қосылым розеткасына жалғаңыз.

Тоқ жалғасуын жарату

1. Типті тақтасындағы байланыс деректерін қадағалаңыз.

2. Кабельді қосу қорабына суретте көрсетілгендей жалғаңыз.

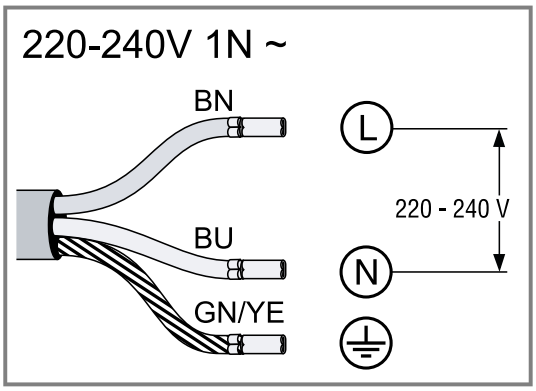

3. Кабельдер түстерін есептеңіз.
- BN: қоңыр
- BU: көк
- GN/YE: сары және жасыл

Жұмысын тексеру

1. Құрылғыны қосыңыз.
2. Пайдалану нұсқауларын пайдаланып құрылғының жұмысын тексеріңіз.

Құрылғыны шешіңіз

⚠ **ЕСКЕРТУ – Электрик тоқ соғу қатері бар!**
Құрылғыны қуат көзінен ажыратқан соң, қысқыштарда қалдық кернеу болуы мүмкін.
▸ Электр желісіне қосуды тек лицензиясы бар мамандар жүргізе алады.

БАЙҚА
Құралдарды пайдалану құрылғының жақтауын зақымдауы мүмкін.
▸ Құрылғыны жоғарыдан алмаңыз.

1. Құрылғыны тоқ желісінен ажыратыңыз.
2. Құрылғыны астынан итеріп шығарыңыз.

The difference is Gaggenau

gaggenau.com

BSH Hausgeräte GmbH
Carl-Wery-Straße 34
81739 München, GERMANY
www.gaggenau.com

9001868302 (060416) REG25
kk