Әзірлеу беті

VI414105

GAGGENAU

Қосымша ақпарат пен түсініктемелерді интернеттен таба аласыз. Титулдық беттегі QR кодын сканерлеңіз.



Мазмұны

ПАЙДАЛАНУШЫ НҰСҚАУЛЫҚТАР

1 Қауіпсіздік 2
2 Материалдық залалдың алдын алу 4
3 Қоршаған ортаны қорғау және сақтау 5
4 Кәдеге жарату 5
5 Бірінші пайдаланудан алдын 5
6 Танысу 6
7 Керек-жарақтар 8
8 Негізгі басқару 8
9 Пісіру панелінің функциялары 10
10 Таймер функциялары 13
11 Жаңа құрылғыңызбен ас дайындау 14
12 Негізгі орнату жүйесі 17
13 Home Connect 18
14 Тазалау және күту 22
15 Ақауларды жою 23
16 Сервистік қызмет көрсету 25
17 Сәйкестік мағлұмдамасы 25
18 МОНТАЖДАУ НҰСҚАУЛЫҒЫ 26
18.3 Жалпы нұсқаулар 26

⚠ 1 Қауіпсіздік

Келесі қауіпсіздік техникасының нұсқауларын ескеріңіз.

1.1 Сигналдық сөздерді анықтау

Мұнда осы нұсқаулықта пайдаланатын сигналды сөздердің анықтамалар көрсетілген.

⚠ ЕСКЕРТУ
Мүмкін болатын ауыр жарақат алу немесе өліммен аяқталатын жағдайларын болдырмау үшін осы нұсқауларды орындаңыз.

БАЙҚА
Құрылғының зақымдалуын немесе басқа жолмен мүліктің зақымдалуын болдырмас үшін осы нұсқауларды орындаңыз.

Ескертпе: Бұл маңызды ақпаратқа назар аудару қажеттігін білдіреді.

1.2 Жалпы нұсқаулар

- Бұл нұсқаулықты мұқият оқып шығыңыз.
- Нұсқауларды, техпаспортты және өнім туралы ақпаратты одан әрі пайдалану үшін немесе келесі иесіне жіберу үшін сақтаңыз.
- Құрылғыны тасымалдау зақымдары болғанда қоспаңыз.

1.3 Тиісті ретте пайдалану

Құрылғыны тек арнайы жіберілген маман ғана ашасыз қоса алады. Қате қосу себебінен пайда болға зақымдар үшін кепілдік берілмейді.

Тек орнату нұсқаулығы бойынша мамандық орнату пайдалану қаупісіздігін қамтамасыз етеді. Орнатушы орнатылған жерде кедергісіз жұмыс істеуі үшін жауапкер.

Құрылғыны тек төмендегідей пайдаланыңыз:
- тамақ және сусындар дайындауға.
- бақылауда ұстау керек. Қысқа мерзімді ас әзірлеу процесін әрдайым бақылауда ұстау керек.
- жеке үйлерде және үйдегі жабық бөлмелерде.
- теңіз деңгейінен 4000 м биіктікке дейін.

Құрылғыны мына әрекеттер үшін пайдаланбаңыз:
- қашықтан басқару жеке пультпен немесе сыртқы таймермен. Бұл EN 50615 стандартына түспейтін құрылғылармен жұмыс істеуге арналмаған жағдайда қолданылмайды.

Егер сіз белсенді имплантатталған медициналық құрылғыны (мысалы, кардиостимуляторды немесе дефибрилляторды) пайдалансаңыз, оның Еуропалық қоғамдастықтар кеңесінің 20 маусым 1990 жылғы 90/385/ЕЭҚ директивасына, Сондай-ақ EN 45502-2-1 және EN 45502-2-2 стандарттарына сәйкес келетіні, сондай-ақ оны таңдау, имплантация және бағдарламалау VDE-AR-E 2750-10 сай орындалғаны туралы дәрігермен талқылау қажет. Бұл алғышарттар орындалған жағдайда, сондай-ақ металдан жасалмаған ас үй

бұйымдары және металдан жасалмаған тұтқалары бар ас үй ыдыстары пайдаланылған жағдайда, аталмыш индукциялық пісіру панелінің мақсаты бойынша қолданылуы еш күмән тудырмайды.

1.4 Пайдаланушыларды шектеу

Бұл құрылғыны жасы 8-дегі және одан үлкен балалардың, сонымен қатар қозғалу, сезу және ойлану мүмкіндіктері шектелген және/немесе жеткілікті білімі жоқ тұлғалардың пайдалануына тек оларды біреу қадағалаған жағдайда немесе осы құрылғыны қауіпсіз пайдалану нұсқауларымен таныс болса және дұрыс пайдаланбау салдарынан қандай қауіптердің орын алатынын түсінетін болса ғана пайдалануларына болады.
Балаларға осы құрылғымен ойнауға рұқсат етпеңіз.
Тазалау мен пайдаланушыға қызмет көрсетуге 15 жас немесе одан асқан балаларға ересектердің қадағалауымен рұқсат етіледі.
8 жасқа толмаған балаларды құрылғы және жалғағыш сымнан алшақ ұстаңыз.

1.5 Қауіпсіз пайдалану

⚠ ЕСКЕРТУ – Өрт шығу қатері!
Май немесе сұйық май қосып панельдерде бақылаусыз пісіру қауіпті және өртке әкелуі мүмкін.
- Ыстық майларды ешқашан бақылаусыз қалдырмаңыз.
- Өртті сумен сөндіруге тырыспаңыз, құрылғыны сөндіріп, содан кейін, мысалы қақпақпен немесе жалын жамылғымен жабу арқылы жалынды сөндіріңіз.

Пісіру панелі өте қатты қызады.
- Пісіру панеліне немесе жанына тез тұтанатын заттарды қоймаңыз.
- Пісіру панеліне заттарды қоймаңыз.

Аспап қызып кетеді.
- Ешқашан тез тұтанатын заттарды немесе аэрозоль баллондарын конфорка панелінің астындағы жәшіктерде сақтамаңыз.

Пісіру аймағы сәтсіз оқиғаларға алып келуі мүмкін, мысалы, қызып кету, оталу немесе материал жарылуы себебінен.
- Пісіру аймағының қаптамасын пайдаланбаңыз.

Пісіру панелін әр пайдаланғаннан кейін, басқару элементтер көмегімен өшіріңіз.
- Пісіру панелінің үстінде кастрөл мен табалар болмағандықтан, ол автоматты түрде өшеді деп күтпеңіз.

Тамақ өртеніп кетуі мүмкін.
- Пісіру процесін бақылау қажет. Пісіру процесі қысқа мерзімді болса, үнемі бақылау қажет.

⚠ ЕСКЕРТУ – Күйіп қалу қатері!
Пайдалану кезінде құрал және оның қол жетімді бөліктері, әсіресе пісіру панелінің жақтауы (егер бар болса) қызады.
- Ыстық бөлшектерге абай болып қол тигізбеңіз.
- Құралды 8 жасқа дейінгі балаларға пайдалануға жол бермеңіз.

Пісіру панелінің қорғаныс торлары апатқа себеп болуы мүмкін.
- Пісіру панелі үшін қорғаныс торларды пайдаланбаңыз.

Құрылғы жұмыс істегенде қызып кетеді.
- Құрылғыны тазаламас бұрын суытыңыз.

Метал заттар пісіру панелінде өте тез қызады.
- Пісіру панеліне ешқашан метал заттарды, мысалы пышақ, шанышқы, қасық немесе қақпақтарды қоймаңыз.

⚠ ЕСКЕРТУ – Электрик тоқ соғу қатері бар!
Тиісті болмаған жөндеулер қауіпті болып табылады.
- Құрылғыдағы жөндеу жұмыстарын тек білікті мамандар орындай алады.
- Құрылғыны жөндеу үшін тек түпнұсқа бөлшектері ғана пайдаланылуы мүмкін.
- Егер құрылғының желі қосу кабелі немесе қосқыш баусымы зақымдалса, оны өндірушіден немесе оның мүшелік қызметінен алынатын арнайы желі қосу кабелімен алмастыру қажет.
- Осы құрылғының желі кабелі зақымдалған күйде болса, оны білікті мамандар арқылы алмастыруы қажет.

Зақымдалған құрылғы немесе зақымдалған желіге қосу сымы қауіпті болады.
- Тек қана зақымдалған құрылғыны пайдаланыңыз.
- Егер құралдың беті жарылған болса, электр тоғымен зақымданбау үшін оны өшіріңіз. Бұл үшін құрылғыны негізгі ажыратқыш емес, сақтандырғыш қорабындағы сақтандырғышты пайдаланып өшіріңіз.
- Тұтынушыларға қызмет көрсету орталығына хабарласыңыз. →*Бет 25*

Ішке кірген ылғал ток соғуға әкелуі мүмкін.
- Құрылғыны тазалау үшін булап тазартқыш немесе жоғары басымдылықты булап тазартқышты пайдаланбаңыз.

Ыстық құрылғы бөлшектерінде кабель оқшаулауы электр құрылғыларда еруі мүмкін.
- ▸ Ешқашан электр құрылғылардың тоқ кабелін ыстық құрылғы бөлшектеріне тигізбеңіз.

Пісіру панелінің төменгі жақта орналасқан желдеткіштің металл заттармен түйісу нәтижесінде электр тоғымен зақымдану мүмкін.
- ▸ Өткір металл заттарды пісіру панелінің астында орналасқан бөлімшесінде сақтамандар.

⚠ ЕСКЕРТУ – Жарақаттану қаупі!

Кәстрөлдер, кәстрөл табаны мен конфорка арасындағы сұйықтықтан секіріп кетуі мүмкін.
- ▸ Әрқашан конфорка мен кәстрол табанын құрғақ күйде ұстаңыз.
- ▸ Ешқашан мұздатылған ыдыс-аяқты пайдаланбаңыз.

Тағамды ыдысты суға салып пісіргенде пісіру панелі мен пісіру ыдысы қызып кеткенде жарылуы мүмкін.
- ▸ Тағамды ыдысты суға салып пісіргенде, ыдыс су толтырылған кастрөлдің түбіне тимеуі тиіс.
- ▸ Тек ыстыққа шыдайтын пісіру ыдысын пайдаланыңыз.

Беттері жарылған немесе сынған құрылғы пайдаланушыны жаралауы мүмкін.
- ▸ Беттерінің жарылғаны немесе сынғаны көрінетін құрылғыны пайдаланбаңыз.

⚠ ЕСКЕРТУ – Тұншығып қалу қатері!

Балалар орама материалын бастарына киіп немесе оралып тұншығып қалуы мүмкін.
- ▸ Орама материалды балалардан алыс ұстаңыз.
- ▸ Балаларға орам материалдарымен ойнауға рұқсат етпеңіз.

Балалар кіші бөлшектерді деммен жұтып немесе жұтып тұншығып қалуы мүмкін.
- ▸ Кіші бөлшектерді балалардан алыс ұстаңыз.
- ▸ Балаларға кіші бөлшектерді ойнауға рұқсат етпеңіз.

2 Материалдық залалдың алдын алу

Мұнда ең жиі кездесетін ақаулар мен олардан аулақ болу қатысты кеңестер берілген.

Ақаулар	Себебі	Шара
Дақтар	Бақылауды қажет етпейтін пісіру процесі.	Пісіру процессін бақылап отырыңыз.
Дақтар, жарықшақтар	Төгілген тағамдар, әсіресе құрамында қант мөлшері жоғары тағамдар.	Шашыраған сұйықтықтарды дереу шыны қырғышымен жойыңыз.
Шыны бетіндегі дақтар, жарықшақтар және жарықтар	Балқытылған эмальмен немесе мыспен немесе алюминий негізімен бүлінген ыдыс-аяқ.	Жақсы жай-күйде қолайлы ыдысты қолданыңыз.
Дақтар, түсін өзгерту	Үйлесімсіз тазалау.	Тек қана шыны қышқа арналған тазалағыш құралдарды пайдаланыз және тек қана салқындатқан пісіру панелін тазалаңыз.
Шыны бетіндегі жарықшақтар мен жарықтар	Ыдыс-аяқтарды, ыдыс-аяқ саймандардың немесе басқа қатты немесе үшкір заттарды қағу немесе құлау.	Пісіру кезінде шыны бетін ұрмаңыз немесе заттарды плитаның үстіне түсірмеңіз.
Сызаттар, түсін өзгерту	Ыдыстың түбі тегіс емес немесе ыдыс плитаның үстінде қозғалды.	Ыдысты тексеріңіз. Плитаның үстіндегі ыдысты орнынан қозғалтқан кезде оны сәл көтеріңіз.
Сызаттар	Тұз, қант немесе құм.	Пісіру аймағын жұмыс немесе қою аймағы ретінде пайдаланбаңыз.
Құрылғыны зақымдануы	Мұздатқыштан шығарылған ыдыста пісіру.	Ешқашан мұздатылған ыдыс-аяқты пайдаланбаңыз.
Құрылғының және ыдыстың зақымдануы	Ішіндегісі жоқ ыдыстарды қыздыру.	Бос ыдысты ыстық қыздыру алаңына қоймаңыз және оны қыздырмаңыз.
Шыны бетінің зақымдануы	Ыстық қыздыру аймағында балқытылған және шыны бетінде жатқан заттар немесе ыдыс-аяқ қақпақтары.	Пісіру қағазын немесе фольганы, пластикалық ыдыстарды немесе қақпақтарды пісіру панеліне қоймаңыз.
Қызып кетуі	Ыстық ыдыс пісіру панелінде немесе құрылғының жиектемінде.	Бұл аймақтарға ешқашан ыстық ыдыстарды қоймаңыз.

БАЙҚА
Аталмыш пісіру панелінің астыңғы жағында желдеткіш орнатылған.
- ▸ Егер пісіру панелінің астында тартпа тұрса, сол жерде ешқандай кіші немесе өткір заттарды, қағаздар мен ыдыс шүберектерін сақтамаңыз. Мұндай заттар ішкі сорылып, желдеткішке зақым келтіруі немесе суыту әрекетіне кедергі келтіруі мүмкін.
- ▸ Тартпаның ішіндегісі мен желдеткіш кірісінің арасында кемінде 2 см қашықтық сақталуы тиіс.

3 Қоршаған ортаны қорғау және сақтау

3.1 Буып-түйетін нәрселерді кәдеге жарату

Орауыш материалдары қоршаған ортаға зиян тигізбейді және оларды қайта өңдеуге болады.

- ▸ Бөлек компоненттерді ажыратып, сұрыптары бойынша кәдеге жаратыңыз.

3.2 Энергия үнемдеу

Егер Сіз осы нұсқауларды орындасаңыз, құрылғы электр қуатын үнемдейді.

Ыдыс өлшеміне сәйкес дайындау аймағын таңдаңыз. Ыдысты ортаға қойыңыз.

Түбінің диаметрі ас үй плитасының диаметрімен сәйкес келетін ыдысты таңдаңыз.
Кеңес: Ыдыс-аяқ өндірушілер көбінесе кәстрөлдің жоғарғы диаметрін көрсетеді. Ол көбінесе төменгі диаметрінен үлкен.
- ✔ Сәйкес келмейтін ыдыс немесе толық жабық емес аймақтар көп энергия тұтынады.

Кәстрөлді жарамды қақпақпен жабыңыз.
- ✔ Тамақты қақпақсыз әзірлеген жағдайда, құрылғы айтарлықтай көбірек энергияны қажет етеді.

Қақпақты мүмкіндігінше аз ашыңыз.
- ✔ Қақпақты ашқанда, көп мөлшердегі энергия жұмсалады.

Шыны қақпақтар пайдаланыңыз.
- ✔ Шыны қақпақ кәстрөлді қақпағын көтермей-ақ бақылауға мүмкіндік береді.

Табаны тегіс қазандар мен табаларды пайдаланыңыз.
- ✔ Тегіс емес түптер энергия тұтынуын көбейтеді.

Азық-түлік мөлшері үшін жарамды ыдысты қолданыңыз.
- ✔ Ішіне аз азық-түлік салынған ыдыс қызу үшін көбірек энергия қажет етеді.

Аз мөлшердегі сумен пісіріңіз.
- ✔ Ыдыста су неғұрлым көп болса, қыздыру үшін соғұрлым көп энергия қажет болады.

Төменірек пісіру деңгейіне ертерек ауысыңыз.
- ✔ Тым жоғары қайнату деңгейінде энергия бекер жұмсалады.

4 Кәдеге жарату

4.1 Ескі құрылғыны кәдеге жарату

Қоршаған орта үшін қауіпсіз жолмен кәдеге жарату құнды материалдарды қайта өңдеуге мүмкіндік береді.

- ▸ Құрылғыны қоршаған ортаны сақтайтын жолмен кәдеге жаратыңыз.
  Ағымдағы кәдеге жарату жолдары туралы мәліметтерді мамандандырылған дүкеннен және қоғамдық немесе қалалық әкімшіліктен біліп алыңыз.



Бұл тоңазытқыш Электр және электроникалық құралдардың қалдықтарына (WEEE) қатысты 2012/19/EU (ЕО) Еуропа заңнамасына сәйкес келетін таңбасымен белгіленген. Бұл заңнама Еуропада құралдардың қалдықтарын қайтып алуын және қоршаған ортаны қорғап кәдеге жаратуын реттейді.

5 Бірінші пайдаланудан алдын

Келесі нұсқауларды орындаңыз.

5.1 Home Connect реттеу

- ▸ Home Connect реттеу.
  → *"Home Connect", Бет 18*

5.2 Бірінші рет тазалау

Плита бетінен қалған қаптаманы алып тастап, бетін ылғалдық шүберекпен сүртіңіз. Ұсынылған жуғыш заттардың тізімін ресми сайттан табуға болады *www.gaggenau.com*.
Күтім және тазалау туралы қосымша мәліметтер.
→*Бет 22*

5.3 Пісіру ыдысы

Ұсынылған ыдыс-аяқтардың тізімін ресми сайттан табуға болады *www.gaggenau.com*.
Тиісті пісіру ыдыстары туралы қосымша ақпаратты Жарамды пісіру ыдыстары →*Бет 15* бөлімінен таба аласыз.

6 Танысу

6.1 Конфоркалар

Мұнда тағам пісіру аймағында әртүрлі байланыстарға шолу берілген.
Индукциялық пісіруге жарамды ыдыстар туралы қосымша ақпаратты Жарамды пісіру ыдыстары →*Бет 15* бөлімінен таба аласыз.

Белгі	Пісіру аймағының түрі	Іске қосу
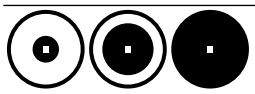	Үш айналалық конфорка	Сіздің сыртқы конфорканың өлшеміне сәйкес келетін астыңғы жағы бар ыдысты қолданған кезде, сіз пайдаланғыңыз келетін конфорка автоматты түрде қосылады. Қосымша мәліметтерді Wok функциясынан таба аласыз. →*Бет 10*

6.2 Пісіру аймақтарын тарату

Көрсетілген қуат, IEC/EN 60335-2-6 сипатталғандай, стандартты ыдыс-аяқпен өлшенді. Қуат ыдыстың мөлшері мен материалына байланысты өзгеруі мүмкін.

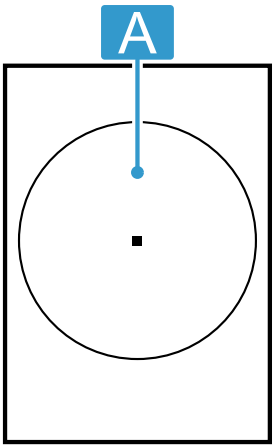

Позиция	Аймақ	Ең жоғарғы пісіру басқышы	Қуаттылығы
A	Ø 21 см 	Қыздыру қуаты 12 Booster функциясы қазандар үшін	2200 Вт 3700 Вт
A	Ø 26 см 	Қыздыру қуаты 12 Booster функциясы қазандар үшін	2600 Вт 3700 Вт
A	Ø 32 см 	Қыздыру қуаты 12 Booster функциясы қазандар үшін	3300 Вт 3700 Вт

6.3 Басқару панелі

Басқару панелінде құрылғының кейбір функцияларын орнатуға болады және жұмыс режимі туралы ақпаратты көрсетіледі.

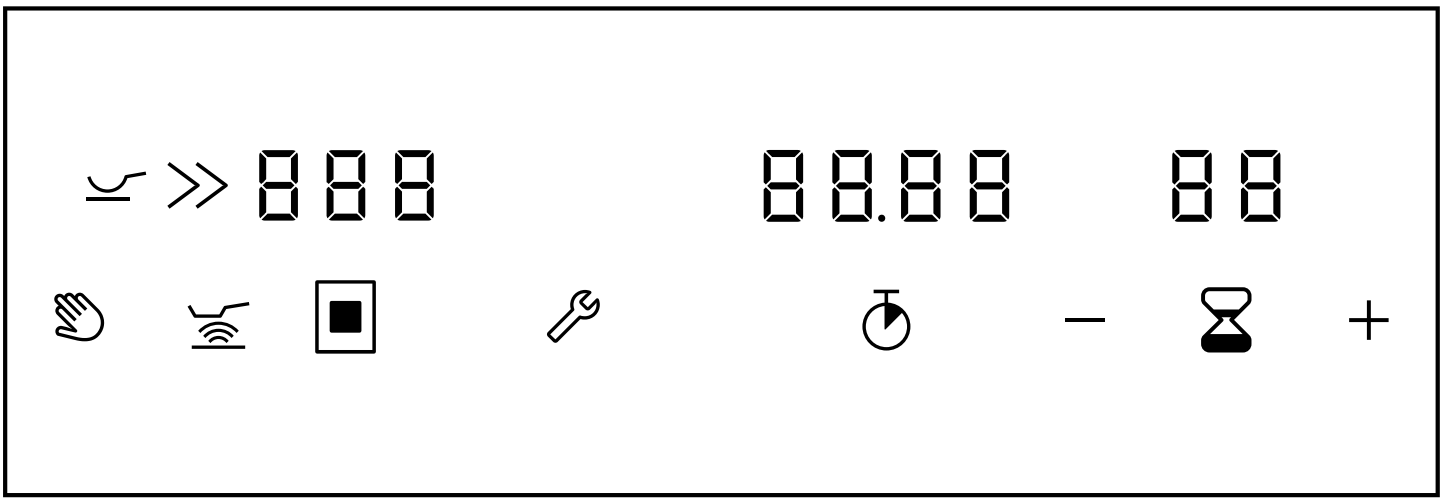

Сенсорлық өрістер

Сенсорлық өрістерде тиюге сезімтал аймақтар бар. Функцияны таңдау үшін тиісті өрісті түртіңіз.

	Тазалау үшін басқару панелін бұғаттаңыз
	Қуыру сенсорының функциясын қосыңыз
	Негізгі параметрлерді ашыңыз
– / +	Параметрлерді таңдау
	Секунд өлшеуішті қосыңыз
	Қысқа дабылды орнату

Дисплейде орнатылған көрсеткіштер

Индикаторлар реттелген мәндер мен функцияларды көрсетеді.

00	Қолданыстық күйі
1-12	Пісіру деңгейлері
H/h	Қалдық жылу
00	Таймер
00.00	Секундомер функциясы
	Пісіру панелі
» / P	PowerBoost функциясы
	Wok функциясы
A	Қуыру сенсоры
-/=/≡	Қуыру сенсорының температура көрсеткіші
	Үй желісі

Сенсорлық өрістері мен индикаторлар

Пісіру панелін қосқан кезде сенсор өрістерінің қазіргі кездегі қолайлы белгілері жанады. Таңдалған қыздыру аймағының немесе функциялардың индикаторлар қызғылт түспен жанады.
Сәйкес функцияны іске қосу үшін таңбаны түртіңіз.
Растау сигналы шалады.

- Басқару панелін әрдайым таза және құрғақ сақтаңыз. Ылғалдылық жұмысына әсер етеді.
- Пісіру ыдыстарын индикаторларға мен сенсорлық өрістерге жақындатпаңыз. Электроника қызып кетуі мүмкін.

Басқару тұтқасы

Басқару түймелерін пайдалану арқылы сіз құрылғының қуат деңгейлерін және басқа функцияларын реттейсіз және жұмыс күйі туралы мәліметтерді аласыз.
Басқару тұтқаларын 0 позициясынан өшіріп солға немесе оңға бұруға болады.
Басқару тұтқасындағы маркерлер пісіру деңгейінің 1-ден 12-ге дейінгі параметрін, PowerBoost функциясын және Wok функциясын көрсетеді.

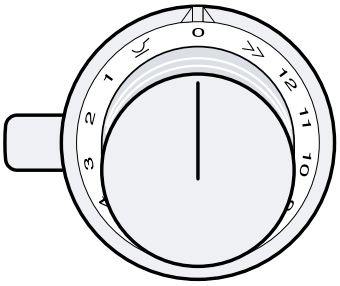

0	Пісіру аймағын өшіріңіз
1-12	Қуат деңгейін орнату
»	PowerBoost функциясын іске қосу
	Wok функциясын іске қосу

Жарық сақиналардағы көрсеткіш

Әр реттегіш - индикатор функциясын атқаратын жарық шеңберімен жабдықталған.
Басқару тұтқасындағы жарық сақинасында әрбір функция үшін оптикалық көрсеткіші бар. Белгілі бір функцияларды немесе әрекеттерді іске қосқанда жарық сақинасының түсі өзгереді.
Басқару тұтқасындағы жарық сақинасы жұмыс кезінде қызғылт сары болып жанады. Сіз екі түстің бірін таңдай аласыз. Егер құрылғылар бір-бірінің жанына орнатылса, сіз құрылғы параметрлеріндегі түстерді барлық жарық шеңбері бірдей түспен жарқыратын етіп өзгертуге болады.
→ *"Жарық сақинасының түсін өзгерту", Бет 9*

Көрсеткіш	Атауы
Өшірулі	Құрылғы ӨШІРУЛІ
Қызғылт-сары түс жанып тұр	Құрылғы ҚОСУЛЫ
Қызғылт-сары түс жыпылықтап тұр	Құрылғы ӨШІРУЛІ Қалдық жылу индикаторы
Көк түс жанады	Home Connect
Көк түс жыпылықтайды	Home Connect, құрылғы үй желісіне қосылады
Қызғылт-сары және ақ түс кезек-кезек жыпылықтап тұр	Апатты өшірілу, электр энергиясының өшірілуі
сары және қызылкүрең түс: кезек-кезек жыпылықтап тұр	Құрылғыдағы ақау. Қызмет көрсету орталығына хабарласыңыз.
Бірнеше секунд: жасыл түс, содан соң сары түс жанады	Алғашқы қосылымда немесе электр қуаты ажыратылғаннан кейін құрылғының бастапқы жүктемесі

Жарық сақина түсі

Жұмыс барысында реттегіштегі жарық сақинасы қызғылт сары түспен жыпылықтайды. Сіз екі түстің бірін таңдай аласыз.

Сіз бірнеше құрылғының барлық жарық сақиналары бірдей түспен жарқырайтындай етіп түсін өзгерте аласыз.
→ *"Жарық сақинасының түсін өзгерту", Бет 9*

Қалдық жылу көрсеткіші

Плитада әрбір пісіру аймағы үшін қалдық қызу көрсеткіші бар. Қалдық қызу индикаторы пісіру аймағының әлі ыстық екенін көрсетеді. Қалдық қызу индикаторы қосулы тұрғанда немесе қалдық қызу индикаторы сөнгеннен кейін бірден пісіру аймағын ұстамаңыз.

Қалдық қызу деңгейіне байланысты дисплейде келесі белгішелер пайда болады:
- H: жоғары температура
- h: төмен температура

Басқару таяқшасындағы жарық сақинасы қызғылт сары болып жыпылықтайды.
Пісіру процесінде ыдысты пісіру аймағынан алып тастаған кезде, пісіру деңгейінің индикаторы жыпылықтайды және басқару тетігіндегі жарық сақинасы қызғылт сары түспен жанады.
Пісіру аймағын өшірген кезде қалдық қызу индикаторы жанады және басқару тетігіндегі жарық сақинасы жыпылықтайды. Пісіру аймағы әлі жылы болса да, пеш өшірілген болса да, қалдық қызу индикаторы қосулы болады.

7 Керек-жарақтар

Түпнұсқалық жабдықтарды пайдаланыңыз. Олар осы құрылғыға бейімделген.

Керек-жарақтар	Пайдалану
WP400001 вок табасы	Көпқабатты индукциялық вок аймағы үшін ұсынылатын керек-жарақ. Түбі дөңгелек, тұтқасы бар, Ø 36 см, 6 л, биіктігі - 10 см.
WZ400001 вок табасының тіреуіші	Индукциялық вок аймағында вок табасын пайдалану үшін қажетті керек-жарақ.

8 Негізгі басқару

8.1 Пісіру панелін қосу

Ескертпе: Пісіру аймағында ыдыс болмаса немесе құрылғы ыдыстарды танымаса, таңдалған пісіру деңгейі жыпылықтайды және басқару тұтқасындағы жарық сақинасы қызғылт сары түске айналады. Шамамен 9 минуттан кейін құрылғы пісіру аймағын өшіреді. Басқару таяқшасындағы жарық сақинасы жыпылықтайды. Басқару тұтқасын 0-ге бұраңыз, басқару тұтқасындағы жарық сақинасы өшеді.

1. Дұрыс өлшемді табаны пайдаланыңыз.
   → *"Лайықты ыдыс", Бет 15*
   ▸ Ыдыс түбінің белгіленген пісіру нүктелерінен аспайтынына көз жеткізіңіз.
2. Басқару тұтқасын басып ① оны қажетті қуат деңгейіне бұраңыз ②.

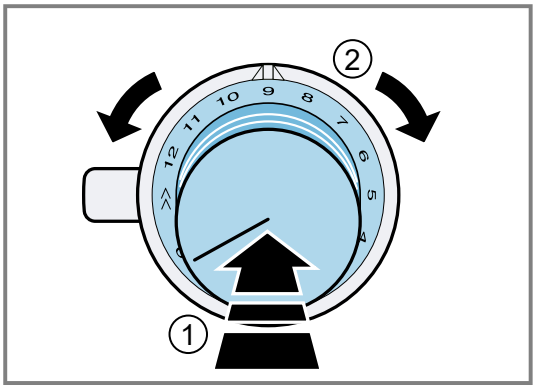

✔ Дисплейде таңдалған пісіру көрсеткіші жанады.
✔ Тұтқадағы жарық сақинасы жанады.

Ескертпелер
- Құрылғының сезімтал бөліктерін қызып кетуден және тоқ соғуынан қорғау үшін пісіру панелі уақытша қуат басқышын төмендетуі мүмкін.
- Құрылғыда шуыл жасалуының алдын алу үшін пісіру панелі уақытша қуат басқышын төмендетуі мүмкін.

8.2 Пісіру панелін өшіру

- ▸ Басқару тұтқасын 0-ге бұраңыз.
- ✔ Қалдық қызу индикаторы жанады және басқару тұтқасындағы жарық сақинасы пісіру аймағы суығанша дейін қызғылт сары болып жыпылықтайды.

8.3 Жарық сақинасының түсін өзгерту

Ескертпе: Басқару тұтқасындағы жарықтандырылған сақина жұмыс кезінде қызғылт сары түспен жанады. Ашық және қараңғы апельсин арасында таңдауға болады.

1. Келесі әрекеттерді бірінен соң бірі, үзіліссіз орындаңыз.
2. Басқару тұтқасына басып және сол жаққа » күйіне бұраңыз ①.

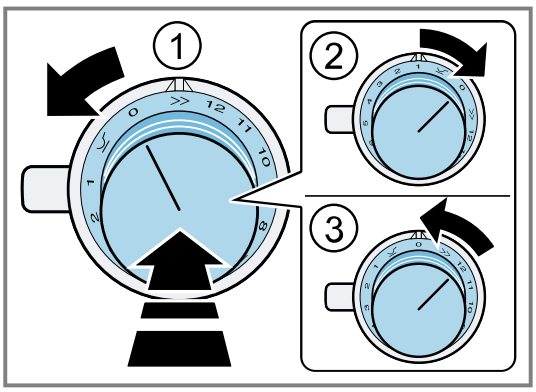

Мұндайда басқару тұтқасын басулы күйде ұстап тұрыңыз
3. Басқару тұтқасын оңға 1-ге бұраңыз ②.
Басқару тұтқасын басып қалдырыңыз.
4. Басқару тұтқасын солға 0-ге бұраңыз ③.
- ✔ 🔧 жарқырайды.
- ✔ Басқару тұтқасындағы жарықтандырылған сақина сары болып жанады.
- ✔ Қызғылт сары түсті өзгерту үшін мәзір ашылады.

5. Басқару тұтқасын басу және оңға ⌒ бұру.
- ✔ Шамамен 5 секундтан кейін басқару тұтқасындағы жарық сақинасы жасыл түспен жанады.
- ✔ Түсі өзгерді.

Түсті кері өзгерту

Талап: Олар қызғылт сары түсті өзгерту мәзірінде.

→ *"Жарық сақинасының түсін өзгерту", Бет 9*

- ▸ Параметрді кері өзгерту үшін басқару тұтқасын басып, солға 0 күйіне және қайтадан ⌒ күйіне келтіріңіз.
- ✔ Басқару тұтқасындағы жарықтандырылған сақина сары болып жанады.

Мәзірден шығып, параметрлерді сақтаңыз

1. Басқару тұтқасын басып солға » күйіне бұраңыз.
Басқару тұтқасын басып қалдырыңыз.
2. Басқару тұтқасын оңға 1-ге бұраңыз.
Басқару тұтқасын басып қалдырыңыз.
3. Басқару тұтқасын солға 0-ге бұраңыз.
- ✔ Басқару тұтқасындағы жарық сақинасы өшеді.
- ✔ Параметрлер орнатылды.

8.4 Тазалау үшін басқару панелін бұғаттаңыз

Бұл функция қысқа уақытқа тазалау үшін басқару тақтасын құлыптауға мүмкіндік береді. Төгілген сұйықтықтарды плита қосулы кезде таңдалған параметрлерді өзгертпей-ақ кетіруге болады.
Бұл функция басқару тетігімен байланысты емес. Құрылғыны кез келген уақытта өшіру мүмкін. Бұғаттау кезінде құрылғыны тоқпен жабдықтау тоқтатылады. Конфорка әлі ыссы болып қалуы мүмкін.

Сүрту кезінде басқару тақтасын құлыпты іске қосу

- ▸ 🔒 басыңыз.
Бұғатталу кезінде құрылғыға қуат беру тоқтатылады. Конфорка әлі ыссы болып қалуы мүмкін.
- ✔ Дыбыстық белгі беріледі.
- ✔ Бұрын іске қосылған функциялардың индикаторлары жыпылықтайды.
- ✔ Басқару тақтасы 10 минутқа бұғатталған.
- ✔ Келесі 10 минут ішінде функцияны өшірмесеңіз, құрылғы өшеді.

Сүрту кезінде басқару тақтасын құлыпты өшіру

- ▸ 🔒 батырмасын басыңыз.
- ✔ Функция өшірілді.

8.5 Автоматты түрде өшу

Егер сіз ұзақ уақыт бойы бір конфорканы қолдансаңыз және құрылғының параметрлерін өзгертпесеңіз, төтенше жағдайды автоматты түрде өшіру қосылады Таңдалған қуат деңгейіне байланысты жылыту аймағы 1-10 сағаттан кейін автоматты түрде сөнеді.
Дыбыстық сигнал уақыттың біткенін көрсетеді. Басқару тетігіндегі жарық сақинасы қызғылт сары және ақ болып жыпылықтайды. Конфорканың жылытуы тоқтатылады. *F8* жанып тұр.

Пісіру деңгейіне байланысты қосу уақыты

Келесі шолуда пісірудің таңдалған деңгейіне байланысты плитаның сөнетін уақыты (сағатпен) көрсетілген.

Қыздыру қуаты	Уақыт
1	10 сағат
2-4	5 сағат
5-7	4 сағат
8	3 сағат
9-10	2 сағат
11-12	1 сағат

Қуыруға арналған сенсор іске қосылған кезде, қыздыру параметрі 3 сағаттан кейін *1-* ден *5-* дейін жеткенде пісіру панелі автоматты түрде сөнеді.

Автоматты түрде сөнгеннен кейін құрылғыны қайта қосу

1. Басқару тетігін 0-ге бұраңыз.
2. Қажетті конфорканы басқару тетігін пісіру деңгейіне бұраңыз.

9 Пісіру панелінің функциялары

Ескертпелер
- Құрылғы үй желісіне қосылмағанда немесе байланыс үзілген жағдайда, пісіру панелің қосу кезде бастапқы параметрдің байланыс терезе пайда болады.
- Пісіру ыдысы индукциялық қыздыру үшін сай болуын және өлшемі ыдысқа сай келетін конфоркада тұруына көз жеткізіңіз.

9.1 Вок функциясы

Вок функциясы тек Вок табасы және Вок керек-жарақтары үшін басқа пісіру ыдыстары үшін жарамды емес.
Вок табасы мен таба тіреуішін интернет-дүкеннен немесе тұтынушыларға қызмет көрсету орталығынан сатып алуға болады.
Вок табаны және вок табасының тіреуішін тек вок функциясымен бірге пайдаланыңыз.
Вок табаның түбі дөңгелек. Сондықтан Сіз вок табаны тек вок табасының тіреуішімен ғана пайдалана аласыз.
Пісіру кезінде вокты табаның тіреуішіне мықтап бекітіңіз.
Табаның тіреуішін әрқашан пісіру аймағының ортасына қойыңыз.
Бос Вокты қыздырмаңыз.
Ұзынша келген ағаш қалақшасын немесе дөңгелектелген арнайы қалақшаны қолданыңыз.
Дайын тағамды шығарып алу үшін шөмішті пайдаланыңыз. Ыстық май немесе көп тұздықта дайындалған тағамды алудың ең оңай жолы - тесік ожауды қолдану.
Булау үшін бамбуктық себетті пайдаланыңыз.
Ыдыс жуғыш машинада вок табасының тіреуішін тазаламаңыз.
Вокпен пісіру туралы қосымша ақпаратты бөлімінен табуға болады.
→ *"Вокпен пісіру", Бет 14*

Вок функциясын іске қосу

1. Басқару тұтқасын басып, оны бір шертпекке солға қарай ⌣ күйіне дейін бұраңыз.
- ✔ Бірнеше секундтан кейін сигнал беріледі және ⌣ жанып тұрады.
- ✔ Вок функциясы іске қосылған.
2. Басқару тұтқасы көмегімен керекті пісіру аймағын реттеңіз.

Вок функциясын өшіру

- ▸ Басқару тұтқасын бір шертпекке оңға қарай 0 күйіне дейін бұраңыз.
- ✔ ⌣ сөнеді.
- ✔ Қалдық қызу индикаторы ʜ/ʰ пайда болады.
- ✔ Басқару тұтқасындағы жарық сақинасы қызғылт сары болып жыпылықтайды.
- ✔ Вок функциясы өшірілді.

9.2 Booster функциясы қазандар үшін

Booster функциясы қазандар үшін функциясы арқылы Сіз 12-ші пісіру деңгейімен салыстырғанда үлкен мөлшердегі суды жылдам қыздыра аласыз.

Booster функциясы қазандар үшін қосу

- ▸ Басқару тұтқасын басып ①, оны бір шертпекке солға қарай » күйіне дейін бұраңыз ②.

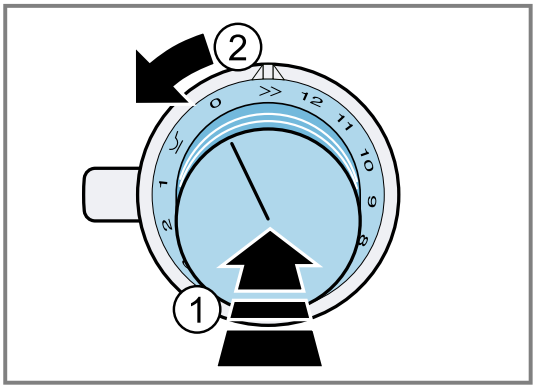

- ✔ P және » жанады.
- ✔ Функция іске қосылды.

Booster функциясы қазандар үшін өшіру

- ▸ Басқару тетігін басып, оны қажетті пісіру деңгейіне бұраңыз.
- ✔ P және » сөнеді.
- ✔ Тағдалған пісіру деңгейі жанады.
- ✔ Функция өшірілді.

Ескертпе: Белгілі бір жағдайларда, пісіру панелінің ішіндегі электрониканы қорғау үшін Booster функциясы қазандар үшін функциясы автоматты түрде өшіріледі. Бұл жағдайда құрылғы қыздыру деңгейін автоматты түрде орнатады 12.
→ *"Booster функциясы қазандар үшін қауіпсіз өшіруден кейін өшіріңіз", Бет 10*

Booster функциясы қазандар үшін қауіпсіз өшіруден кейін өшіріңіз

Талап: Құрылғыда 12 пісіру деңгейі автоматты түрде орнатылған.

- ▸ Басқару тұтқасын бір шертпекке оңға 0-ге немесе қажетті пісіру деңгейіне дейін бұраңыз.

9.3 Пісіру панелінде негізделген құбыр басқару функциясы

Құрылғыңызды үйлесімді ауа сорғышына қосуға және осылайша оның функцияларын пісіру панелі арқылы басқаруға болады.
Ауа сорғышын бір немесе екі пісіру панеліне қосуға болады. Бірнеше ауа сорғыштарын бір пісіру панеліне қосуға болмайды.
Егер екі құрылғы да Home Connect қолдана алса, оларды қолданба арқылы Home Connect қосуға болады. Ол үшін жинақтағы Home Connect құжаттарын ескеріңіз.

Ескертпелер
- Ауа сорғышын пайдалану нұсқаулығындағы қауіпсіздік нұсқауларын орындаңыз және құрылғыны плитаға негізделген сорғышты басқару құралы арқылы басқарған кезде де орындалатынына көз жеткізіңіз.

- Бу тарту құбырындағы басқару әрдайым басымдылығы жоғары болады. Мұндай жағдайда пісіру панелінде орналасқан ауа сору құбырын бір уақытта қатар басқару мүмкін болмайды.
- Желілік дайындық жұмысы үшін құрылғыңыз үшін макс. 2 Вт керек болады.
- Бу тарту құбырына Сіз тек қосымша Home Connect арқылы қосыла аласыз.

Құрылғылар бір-біріне үй желісі арқылы қосылған болса, плитаға негізделген ауа сорғышын басқару құралын да, құрылғыға арналған Home Connect функцияларын да пайдалануға болады.

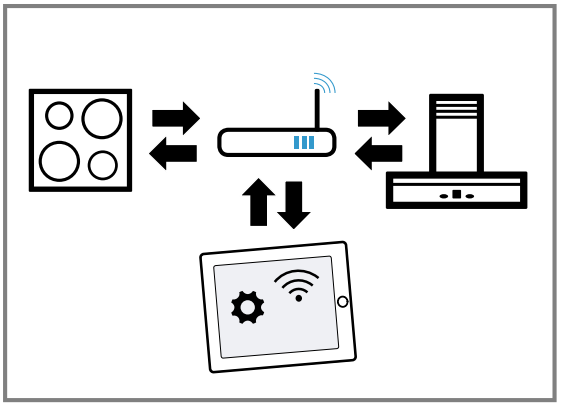

Қосылымды Home Connect арқылы орнату

1. Параметрлер Home Connect мәзірін ашыңыз.
   → *"Home Connect Параметрлер мәзірін ашу немесе жабу", Бет 18*
2. Үй желісінде қолмен немесе автоматты тіркеуді орындаңыз.
   → *"Үй желісіне қолмен хабарласу", Бет 20*
   → *"(WPS) үй желісінде автоматты түрде тіркеу", Бет 21*
3. Плита үй желісіне қосылғаннан кейін Home Connect қолданбасы арқылы ауа сорғышымен байланысты орнатыңыз. Мұны істеу үшін мобильді құрылғыдағы нұсқауларды орындаңыз.

Ауа сорғышына басқа плитаны қосу

1. Екі плитаны да Home Connect-ке қосыңыз.
   → *"Үй желісіне қолмен хабарласу", Бет 20*
   → *"(WPS) үй желісінде автоматты түрде тіркеу", Бет 21*
2. Ауа сорғышын Home Connect-ке қосыңыз.
   ▸ Ауа сорғышын пайдалану туралы берілген нұсқауларды орындаңыз.
3. Бірінші плитаны Home Connect қолданбасындағы ауа сорғышына қосыңыз.
4. Екінші плитаны Home Connect қолданбасындағы ауа сорғышына қосыңыз.

Ауа сорғышын пісіру панелі арқылы басқару

Home ConnectҚолданбада сорғыштың әрекетін плитаның немесе жеке пісіру алаңдарының қосулы-өшіруіне байланысты орнатуға болады.

9.4 Қуыру сенсорының функциясы

Бұл функция табаға қолайлы температураны сақтай отырып, қуыруға мүмкіндік береді. Бұл функциясымен қамтылған пісіру аймақтары қуыру сенсорының белгісімен анықталады.

Қуыру сенсоры қосу

1. Бос ыдысты пісіру алаңының ортасына қойыңыз.
   ▸ Ыдыс түбінің диаметрі плитаның өлшеміне сәйкес келетініне көз жеткізіңіз.
2. Басқару тетігіндегі ① түймесін басып, қажетті температура деңгейін таңдаңыз ②.

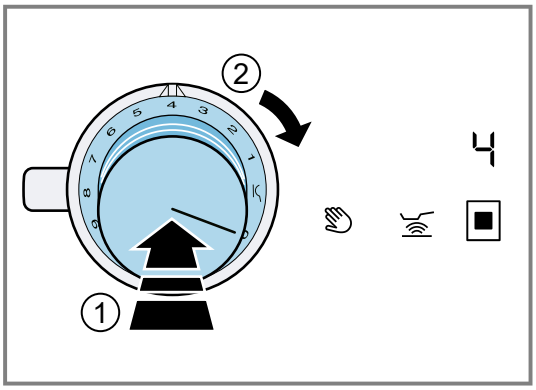

Бұл функция үшін 1-ден 5-ке дейінгі температура деңгейлері қолжетімді.
→ *"Температура деңгейлері", Бет 12*
5-тен жоғары температура деңгейін таңдасаңыз, құрылғы температура деңгейін автоматты түрде 5-ке орнатады.

3. басыңыз.
✔ қызғылт сары түспен жанады.
✔ және таңдалған температура режимі жанады.
✔ Функция іске қосылған.
✔ , немесе және таңдалған температура деңгейі қуыру температурасына жеткенше жанады.
✔ Орнатылған температураға жеткенде дыбыстық сигнал естіледі және температура көрсеткіші өшеді.
4. Егер қуыру температурасы жетілсе, алдымен майды сосын тағамды табаға салыңыз.
5. Тағамдар күйіп кетпеуі үшін, оларды аударып отырыңыз.

Қуыру сенсоры өшіру

▸ Температураны орнатқан реттеу тетігін 0 мәніне бұраңыз.
✔ Конфорка өшеді.
✔ Қалған жылудың индикаторы жанады.

Қуыру артықшылықтары

- Конфорка температураны сақтап тұру қажет болғанда ғана қызады. Осылай энергия үнемделіп май немесе өсімдік майы қызып кетпейді.
- Қуыру сенсорының функциясы бос таба май мен тағам қосу үшін оңтайлы температураға жеткенде сигнал береді.

Ескертпелер

- Табаның қақпағын жаппаңыз. Әйтпесе функция дұрыс белсендірілмейді. Майдың шашырауын алдын алу үшін арнайы қорғаныш бетін қолданыңыз.
- Тиісті сұйық май менен майды қолданыңыз. Егер Сіз сары май, маргарин, зәйтүн майы немесе шошқа етін пайдалансаңыз, температура деңгейін немесе мәніне қойыңыз.
- Ешқашан табаны тағаммен немесе тағамсыз бақылауысыз қыздырмаңыз.
- Егер конфорканың температурасы ыдыстың температурасынан жоғарылау я төмендеу болса, онда пісіру сенсоры дұрыс белсендірілмейді.

Ұсынылатын ыдыс

Бұл функция үшін өте жақсы нәтиже беретін арнайы ыдыс жасалған.
Ұсынылған ыдысты клиенттерді қолдау қызметі, арнайы не онлайн дүкендер арқылы ала аласыз *www.gaggenau.com*.

Ескертпе: Басқа ыдысты пайдалансаңыз да болады. Бірақ ыдыстың қасиетіне қарай, көзделген температура таңдалған температурадан ауытқуы мүмкін.

Температура деңгейлері

Режимдер		**Төмендегілерге арналған**
1	тым төмен	Тұздықтарды әзірлеу және қоюлату, көкөністерді қуыру және тағамдарды табиғи экстра зәйтүн майы, сарымай немесе маргаринмен қуыру.
2	төмен	Тағамдарды табиғи экстра зәйтүн майы, сарымай немесе маргаринмен қуыру (мысалы, омлетті).
3	төмен - орташа	Балық және, мысалы, фрикаделька мен шұжық сияқты қалын заттарды қуыру.
4	орташа - биік	Стейктер, орташа немесе жақсы пісірілген, ұнға аунатылған мұздатылған өнімдер, шницель сияқты жұқа қуырылған тағамдар, кесілген ет және көкөністерді қуыру.
5	жоғары	Тағамды жоғары температурада қуыру, мысалы, стейктер сирек, картоп құймақтары және қуырылған картоп.

Қуыру сенсорымен пісіру бойынша ұсыныстар

Шолу температураның 🌡 қай тағамға қолайлы екенін көрсетеді. Қуыру уақыты ◷ min тағамның түріне, салмағына, қалыңдығына және сапасына байланысты өзгеруі мүмкін.
Орнатылған температура деңгейі пайдаланылатын табаға байланысты өзгереді. Бос табаны алдын ала қыздырыңыз. Дыбыстық сигналдан кейін май мен тағамдарды қосыңыз.

	🌡	◷ min
Ет		
Шницель, табиғи	4	6-10
Шницель, панирленген	4	6-10
Филе	4	6-10
Котлеттер [1]	3	10-15
Кордон блю [1]	4	10-15
Стейк, сирек , қалыңдығы 3 см	5	6-8
Стейк, орташа, қалыңдығы 3 см	4	8-12
Стейк, жақсы қуырылған, қалындығы 3 см	4	8-12
Құс төс еті, қалыңдығы 2 см [1]	3	10-20
Сосискалар, демделген немесе шикі [1]	3	8-20
Гамбургерлер, фрикаделькалар [1]	3	6-30
Кесілген гиростар	4	7-12
Тартылған ет	4	6-10
Бекон	2	5-8
Балық		
Қуырылған балық, мысалы, форель	3	10-20
Балықтың сүбесі, өңделмеген	3-4	10-20
Панирленген балық филесі	3-4	10-20
Лангустиндер	4	4-8
Асшаян	4	4-8
Жұмыртқа қосылған тағамдар		
Құймақ [2]	5	1,5-2,5
Омлет [2]	2	3-6
Уыздықтар	2-4	2-6
Араластырылған уыздық	2	4-9
Мейіз қосылған қантты құймақ	3	10-15
Француз тосты [2]	3	4-8
Картоп		
Қуырылған картоп, пісірілген картоптан жасалған	5	6-12
Қуырылған картоп, шикі картоптан жасалған	4	15-25
Картоп құймағы [2]	5	2,5-3,5
Швейцариялық рести	2	50-55
Жылтыратылған картоп	3	15-20
Көкөністер		
Сарымсақ, пияз	1-2	2-10
Цукини, баклажан	3	4-12
Тәтті бұрыш, жасыл ақтық	3	4-15
Көкөністерді май қосып және су қоспай бумен пісіру, мысалы, цукини, жасыл тәтті бұрыш	1	10-20
Саңырауқұлақтар	4	10-15
Жылтыратылған көкөністер	3	6-10
Қуырылған пияз	3	5-10
Тоңазытылған өнімдер		
Шницель	4	15-20
Кордон блю [1]	4	10-30
Құстың төсі [1]	4	10-30
Тауық кесектері	4	10-15
Гирос	4	10-15
Кәуап	4	10-15
Балықтың сүбесі, өңделмеген	3	10-20
Панирленген балық филесі	3	10-20
Балық таяқшалары	4	8-12
Фри картобы	5	4-6

[1] Жиі ретте аударыңыз.
[2] Порцияны дайындау уақыты. Порцияларды бірінен соң бірі кезектестіріп қуырыңыз.

	🌡	◷ min
Ыдыс-аяқтар, мысалы, көкөністерді тауық етімен қуырыңыз	3	6-10
Фаршірленген құймақтар	4	10-30
Камамбер / ірімшік	3	10-15
Тұздықтар		
Қызанақ тұздығы көкөніспен	1	25-35
Бешамель тұздығы	1	10-20
Ірімшік тұздығы, мысалы, горгонзола тұздығы	1	10-20
Қысқартылған тұздық, мысалы, томат тұздығы, болонезе тұздығы	1	25-35
Тәтті тұздық, мысалы, апельсин тұздығы	1	15-25
Әртүрлі		
Камамбер / ірімшік	3	7-10
Су қосылған құрғақ дайын тағамдар, мысалы, таба кеспесі	1	5-10
Кептірілген нан	3	6-10
Бадам / грек жаңғағы / қарағай жаңғағы	4	3-15

9.5 Қуатты шектеу

Осы функция көмегімен пісіру панелінің жалпы қуатын реттеп алу мүмкін. Пісіру панелінде зауыттық параметрлері бар. Пісіру панелінің максималды қуат мәнің зауыттық тақтайшасында табасыз. Бұл функция көмегімен сіз құрылғының параметрлерін әрбір нақты электр қондырғыларының талаптарына сәйкес келтіресіз. Бұл параметрден асып кетпеу үшін пісіру панелі қажет қуатты белсенді қыздыру аймақтарына автоматты түрде таратады.
Функциясы іске қосылғанға дейін, пісіру аймағының қуаттылығы мезгіл-мезгіл номиналды мәннен төмен құлауы мүмкін. Пісіру алаңы қосылып, қуат шегіне жеткенде - қысқа уақытқа жанады. Құрылғы максималды мүмкін қыздыру қуатын өз бетімен реттейді және таңдайды.
Оны қалау істеуге болатынын Негізгі параметрлер →*Бет 17* білуге болады.

10 Таймер функциялары

Сіздің құрылғыңызда пісіру уақытын орнатудың әртүрлі функциялары бар.

10.1 Таймер (Қысқа уақыт таймері)

Таймер арқылы *99* минутқа дейінгі уақытты орнатуға болады, одан кейін сигнал дыбысы 3 минутқа шығады. Қысқа уақыт таймері барлық басқа параметрлерге тәуелсіз және конфорканы автоматты түрде өшірмейді.

Таймерді орнату

1. ⧖ батырмасын басыңыз.
✔ *00*, — және + жанады.
2. Келесі 10 секунд ішінде — және + көмегімен қажетті қыздыру аймағын таңдаңыз.
   ▸ Тәулік уақытың тезірек орнату үшін — немесе + басып ұстап тұрыңыз.

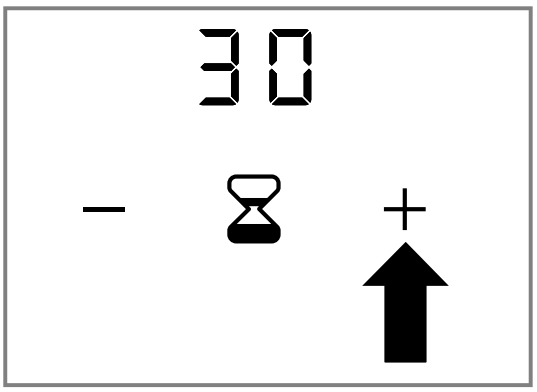

3. ⧖ батырмасын басыңыз.
✔ Таңдалған уақыты расталған.
✔ Пісіру уақытының санағы басталады.

Қысқа уақыт таймерін өзгерту

1. ⧖ батырмасын басыңыз.
2. Уақыт мәнің— және + көмегімен өзгертіңіз.
3. ⧖ батырмасын басыңыз.
✔ Таңдалған уақыты расталған.

Қысқа уақыт таймер жұмысын өшіру

Талап: Орнатылған уақыт аяқталғаннан соң сигнал шылдырайды. *00* жыпылықтайды.
▸ ⧖ батырмасын басыңыз.
✔ Индикатор өшеді.
✔ Дыбыс сигналы өшеді.

Ас үй таймер мәнің түсіру.

1. ⧖ батырмасын басыңыз.
2. —және + көмегімен уақыт мәнің орнатыңыз *00*.
3. ⧖ батырмасын басыңыз.
✔ Уақыт жойылды.

10.2 Секундомер функциясы

Секундомер функциясы өзінің іске қосылуынан кейін өткен уақытты минуттар мен секундтармен (мин,сек) көрсетеді. Секундомер функцияны басқа параметрлерден тәуелсіз және конфорканы автоматты түрде өшірмейді.
Уақыттың максималды ұзақтығы *99* мин және *59* сек қамтиды (*99.59*). Егер осы мәнге жетсе, индикация қайта бастайды *00.00*.

Секундомер функциясын белсендіру

1. Пісіру деңгейін таңдаңыз.
✔ ⏱ жанып тұр.
2. ⏱ батырмасын басыңыз.
✔ *00.00* жанып тұр.
✔ Уақыт кемеяды.

Секундомер функциясын ажырату

1. ⏱ батырмасын басыңыз.
✔ Секундомер функциясы тоқтатылған.
✔ Секундомер көрсеткіштері жана береді.
2. ⏱ батырмасын басыңыз.
✔ Индикаторда уақыттың кері саналуы басталады.

Секундомер функциясың өшіру

▸ ⏱ басып ұстап тұрыңыз.
✔ Секундомер функциясы тоқтатылған.
✔ Секундомер индикаторы өшеді.
✔ Секундомер функциясың өшірілген.

11 Жаңа құрылғыңызбен ас дайындау

Осында Сіз өзіңіздің жаңа құрылғыңыздың функцияларына шолуды және олардың қолданысы туралы ақпарат таба аласыз.

11.1 Индукциямен пісіру

Кәдімгі пісіру панелдермен салыстырғанда, индукциялық қыздыру пайдаланып тағамды пісіру, пісіру және қуыру кезінде уақыт үнемдеу, қуат үнемдеу және күтім жасау және тазалау процессін жеңілдету сияқты артықшылықтарды және кейбір өзгерістерді әкеледі. Ол сонымен бірге жылылық тікелей ыдыс-аяқта шығаратындықтан, жылыту жақсы басқарады.

Пісіруге арналған кеңестер

Мұнда сіз тағам дайындау немесе қолданылатын ыдыс туралы пайдалы кеңестердің шолуын таба аласыз.

- Пюре, кілегей сорпаларын немесе қою тұздықтарды қыздырғанда кейде араластырыңыз.
- Қыздыру үшін 10–12 пісіру деңгейін пайдаланыз.
- Қақпақтың астында тамақ пісірген кезде, қақпақ астынан бу шыға бастағаннан кейін, конфорканың пісіру деңгейін азайтыңыз. Будың шығуы термикалық өңдеудің нәтижесіне ықпал етпейді.
- Асты дайындап болғаннан кейін және оны дастарханға қойғанша ыдыстың бетін қақпақпен жаба тұрыңыз.
- Жылдам қайнататын кәстрөлде тамақ дайындаған кезде өндірушінің ұсыныстарын орындаңыз.
- Тағамдарды ұзақ уақыт ыссы конфоркада пісірмеңіз, осылай нәрлігін сақталады. Таймердің көмегімен жылумен өңдеудің оңтайлы уақытын баптауға болады.
- Майдың түтіндеуіне көз жеткізіңіз.
- Тағамдарды кішкене бөліктерге бір-бірлеп қуырыңыз.
- Кейбір ыдыс- аяқтар жоғары температураға қызуі мүмкін. Сондықтан пештің қолғаптарын қолданыңыз.
- Қуатты үнемдейтін тамақ дайындау бойынша ұсыныстарды Қуатты үнемдеу →*Бет 5* бөлімінен табуға болады.

Пісіру нұсқаулары

Шолуда өнімділіктің қандай деңгейі қандай тағамға сай екені көрсетілген. Пісіру уақыты тағамның түріне, салмағына, қалыңдығына және сапасына байланысты өзгеруі мүмкін.

Қыздыру қуаты	Пісіру әдістері	Мысалдар
11-12	Баяу отта пісіріңіз Қақтау Ысыту Қайнау Ағарту	Су Ет Май немесе май, сұйықтықтар Сорпалар, тұздықтар Көкөністер
7-10	Құыру	Ет, Картоп
6-8	Құыру	Балық
8-9	Пісіру	Кондитерлік өнімдер немесе жұмыртқа тағамдары, мысалы, құймақ
8-9	Қақпақсыз пісіру	Вермишель, Сұйықтықтар
7-8	Түрлендіру Қуыру Өткізіп жіберу Азайту	Ұн, Пияз Бадам, Кептірілген нан Бекон немесе бекон қосылған ветчина Қорлар, тұздықтар
6-7	Қақпақсыз пісіру	Пельмендер, кенелер, сорпа жапсырмалары, сорпа еті, жұмыртқа
5-6	Қақпақсыз пісіру	Ыстық сосискалар
6-7	Бумен пісіру Бұқтырып пісіру Қайнату	Көкөністер, Картоп, Балық Көкөністер, Жемістер, Балық Рулада, қуыру, көкөністер
3-4	Қайнату	Гуляш
4-5	Қақпақ жауып дайындау	Сорпалар, тұздықтар
3-4	Еріту Дереккөздер Тоқтау	Салқын терең өнімдер Күріш, бұршақ дақылдары, көкөністер Жұмыртқа тағамдары, мысалы, омлет
1-2	Жылыту немесе жылы ұстау	Көже, Тұздықтағы көкөністер
1	Жылыту немесе жылы ұстау Еру	Қою сорпа Сарымай, шоколад

11.2 Вокпен пісіру

Вокпен пісіруге арналған нұсқауларды орындаңыз. Вокпен пісіруде арнайы пісіру әдісі бұл пассерлеу. Ұсақ туралған ингредиенттер жоғары температурада және үнемі араластыра отырғанда өте қысқа уақыт ішінде пісіріледі. Үлкен дөңгелек вок табада Сіз барлық ингредиенттерді тез және оңай араластырып, кәдімгі табадағыдай төңкере аласыз. Араластыру арқылы ингредиенттер күйіп жабыспайды. Артық май вок табаның ортасына жиналады. Ет бетіндегі ұсақ саңылаулар жабылып, ет шырынды болып қалады. Көкөніс қатты болып тұрады. Хош иіс пен витаминдер сақталады.
Вок көмегімен кәдімгі табаға қарағанда тағамдарды тезірек пісіруге болады. Сондықтан барлық ингредиенттерді пісірер алдында дайындап қойыңыз.

Ингредиенттерді салу реті де маңызды. Алдымен ұзағырақ пісірілетін ингредиенттерді қосыңыз, мысалы, сәбіз сияқты өзек құрамы жоғары көкөністер. Пісіру уақыты азырақ ингредиенттерді соңында ғана қосыңыз, мысалы, саңырауқұлақтар немесе өскіндер.

⚠ **ЕСКЕРТУ – Күйіп қалу қатері!**
Вок пен вок керек-жарақтары пісіру барысында қатты қызады.
- ▸ Қалдық қызу индикаторы сөнгенше вок керек-жарағын алмаңыз.
- ▸ Балалар вок табасына жақындаспасын.

- Вокты майлаңыз. Жержаңғақ майы немесе соя майын қолдану ықтимал.
- Тамақты тез күйіп кетпеуін болдырмау үшін біркелкі кішкене, бірақ тым кішкентай емес етіп кесіңіз.
- Майды түтіндеу нүктесіне дейін апармай қыздырыңыз. Енді қуыруды бастауға болады.
- Тағамдарды үлкен мөлшерде дайындаған кезде, бөлек-бөлек қуыруды ұсынамыз. Әйтпесе, барлық ингредиенттер вок табаның түбінде бір уақытта болмайды.

Вок табасын пайдаланып пісіру бойынша ұсыныстар

Шолу қай тағамға қандай алдын ала қыздыру деңгейі және қай қуат деңгейі қолайлы екенін көрсетеді. Пісіру уақыты тағамның түріне, салмағына, қалыңдығына және сапасына байланысты өзгеруі мүмкін.

	Алды ала жылыту басқышы	**Пісіру деңгейі**
Үлкен су көлемдерін жылыту		Күшейткіш
Пассерлеу		
Балғын өнімдер, мысалы, көкөністер	-	10-11
Мұздатылған өнімдер, мысалы, қуырылған көкөністер мен тауық еті	-	11-12
қуыру, яғни, әр 100-200 г порциясын 1 л майда бөлек-бөлек қуырыңыз		
Балғын өнімдер, мысалы, рулеттер	12	8-9
Мұздатылған өнімдер, мысалы, рулеттер	12	8-9
Тоңазытылған көкөністер темпура қамырында	12	10-11
Көкөніс темпура қамырында	12	9-10
Қақпақсыз пісіру		
Сорпа	12	6-7
Фондю		
Ірімшікті фондю	6	3-4
Шоколадты фондю	8	3-4
Тұздықтарды әзірлеу		
Терияки тұздығы	-	2-3
Ыстық ұстау	-	1-2

11.3 Лайықты ыдыс

Индукциялық ыдыстың ферромагниттік негізі болуы керек, яғни магнитпен тартылу мүмкін. Бұл жағдайда табаның түбінің диаметрі конфорканың өлшеміне сәйкес келуі керек. Егер пісіру аймағында орналасқан ыдыс-аяқ танылмаса, келесі нұсқауларды қараңыз.

Пісіру ыдысының ерекшеліктері

Ыдыстың дұрыс танылуы үшін оның жасалған материалын ескеру қажет. Ыдыстың түбі мүлдем тура және тегіс болуы керек.
Ыдыстың жарамдылығын тексеру үшін Пісіру ыдысын сынақтау пайдаланыңыз.
→ *"Ыдысты тексеру", Бет 16*

Пісіру ыдысы	**Материалы**	**Сапа**
Ұсынылатын ыдыс 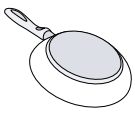	Сэндвич түрінде жасалған және тот баспайтын болаттан жасалған ыдыс жылуды жақсы таратады.	Бұл ыдыс жылуды бірқалыпты таратады, тез қызады және құрылғымен тануын қамтамасыз етеді. Бұл ыдыс тез қызады және дұрыс анықталады.
	Эмальданған болаттан немесе шойыннан жасалған ферромагниттік ыдыс немесе тот баспайтын болаттан жасалған арнайы индукциялық ыдыс.	Бұл ыдыс тез қызады және дұрыс анықталады.
Жарамды 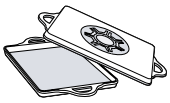 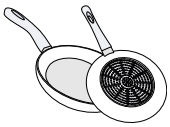	Ыдыс түбі толығымен ферромагнитті емес.	Егер ферромагниттік аймақ табаның түбінен кіші болса, онда тек ферромагниттік аймақ қызады. Осылайша, жылу көлем бойынша біркелкі емес бөлінеді.
	Алюминийден жасалған ыдыстардың түбі.	Бұл ыдыс негіздері ферромагниттік бетті азайтады, нәтижесінде ыдысқа аз қуат беріледі. Кейбір жағдайда ыдыс-аяқ жеткіліксіз танылуы немесе мүлдем танылмауы мүмкін, сондықтан қызбайды.
Жарамсыз	Кәдімгі жіңішке болаттан, шыныдан, саздан, мыс немесе алюминийден жасалған ыдыс-аяқ.	

11.4 Ыдыстардың орналасуы ыдыстың өлшеміне байланысты

Ыдыстың дұрыс танылуы үшін оның үлкендігін ескеру қажет. Ыдыстың түбі мүлдем тура және тегіс болуы керек. Пісіру аймағында дұрыс өлшемдегі ыдыстарды пайдалану оларды пісіру аймақтарында дұрыс анықтауға мүмкіндік береді және құрылғыңыздың ең жоғары тиімділігін қамтамасыз етеді.

Құрылғыны пайдалану кезінде ең жақсы пісіру нәтижелеріне қол жеткізу үшін төмендегі ұсынымдарды орындаңыз:

- Түбі диаметрі 9 см-ден 30 см-ге дейінгі пісіру ыдысын пайдаланыңыз.
- Wok функциясын іске қосыңыз.Activate the Wok function →*Бет 10*.
- Ыдысты пісіру аймағының ортасындағы тірек нүктеге дәл орталап орналастырыңыз.

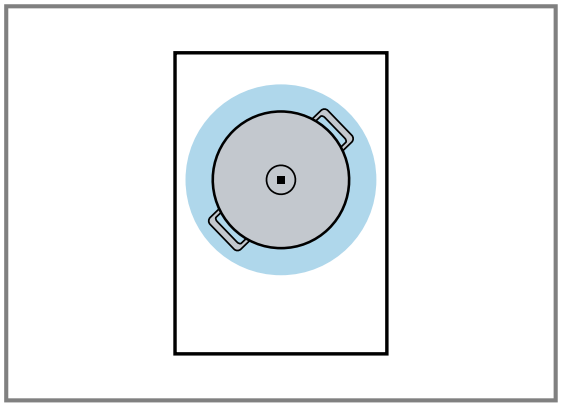

Ыдыстың жарамдылығын тексеру үшін Пісіру ыдысын сынақтау пайдаланыңыз.
→ *"Ыдысты тексеру", Бет 16*

11.5 Ыдысты тексеру

Ыдыстардың сапасы пісіру процесінің жылдамдығы мен нәтижесіне үлкен әсер етеді.
Осы функцияның көмегімен ыдыстың сапасын тексеруге болады.
Тексермес бұрын, ыдыс- аяқ түбінің диаметрі сіз қолданып жатқан пісіру аймағының диаметріне сәйкес келетініне көз жеткізіңіз.
Қол жетімділігі негізгі параметрлер арқылы жүзеге асырады. →*Бет 17*
Ыдыстың жарамдылығын тексеру үшін Пісіру ыдысын сынақтау пайдаланыңыз.
→ *"Ыдысты тексеру", Бет 16*

Ескертпелер

- Егер пайдаланылатын конфорканың ыдыстың түбінің диаметрінен әлдеқайда аз болса, онда тек табаның ортасы қызады. Пісіру нәтижесі оңтайлы болып шықпайды.
- Вок ыдысты немесе керек- жарақтарды осы функция қосулы кезде пайдаланбаңыз.
- Ыдыстардың түрі мен өлшемі туралы ақпаратты Қолданылатын ыдыс- аяқ →*Бет 15* бөлімінен қараңыз.

Ыдысты тексеру

1. Бөлме температурасында шамамен 200 мл суы бар ыдысты пісіру алаңының ортасына қойыңыз.
2. Негізгі параметрлер мәзірін ашыңыз. →*Бет 17*
3. *c3* параметрді таңдау.
✔ *OFF* жанып тұр.
4. + немесе − батырмасын басыңыз.
✔ *ON* жанып тұр.
✔ Дыбыстық белгі беріледі.
✔ Конфорканың индикаторлары жанады.
✔ Функция іске қосылған.
✔ *RUN* жанып тұр.
✔ Бірнеше секундтан кейін пісіру процесінің сапасы мен жылдамдығының нәтижесі пайда болады.

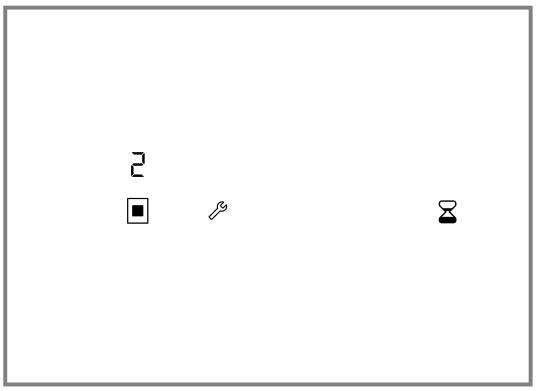

5. Қажет болса, сынақты + немесе − арқылы қайталаңыз.

Нәтижесін тексеру

▸ Келесі шолуда пісіру процессінің сапасы мен жылдамдығының нәтижесі табуға болады.

Көрсеткіш	Нәтиже
0	Ыдыс-аяқ пісіру алаңына сәйкес келмейді, сондықтан қызбайды. [1]
1	Пісіру ыдысы күтілгеннен жайрақ жылып жатыр және пісіру әдісі оптималды пішімделмей жатыр. [1]
2	Пісіру ыдысы дұрыс жылып жатыр және пісіру әдісі да дұрыс.

[1] Диаметрі кіші конфорка бар болса, ыдысты кіші диаметрлі конфорканың көмегімен сынап көріңіз.

12 Негізгі орнату жүйесі

Сіз өзіңіздің қажеттіліктеріңізге сәйкес құрылғының негізгі параметрлерін реттей аласыз.

12.1 Негізгі параметрлерді шолу

Мұнда сіз негізгі параметрлер мен зауыттық алдын ала орнатылған мәндерге шолу аласыз.
Дисплейде құрылғы сорғышқа қосылған кезде ғана *c5*, *c6* , *c7* және *c8* параметрлері көрсетіледі.
Дисплейде *c7* және *c8* параметрлері құрылғы жарықтандырғышы бар сорғышқа қосылған кезде ғана көрсетіледі.

Индикатор	Таңдау
c1	Сигнал дыбыстары *On* Барлық дыбыстық сигналдар қосылған. [1] *OFF* Тек қате сигналы қосылған.
c2	Power-Management функциясы. Пісіру панелінің жалпы қуаттылығы шектелген. Қол жетімді параметрлер пісіру панелінің максималды қуатына орнатылған. *OFF* Ажыратылған. [1] *1000* Төменгі қыздыру деңгейі. *1500* *2000* ... *9500* Пісіру панелін максималды қыздыру деңгейі.
c3	Ыдыстарды тексеру →*Бет 16*, пісіру процесінің нәтижесі *0* Жарамсыз. *1* Оңтайлы емес. *2* Жарамды.
c4	Стандартты баптамаларға қайтаруды орындау *OFF* Жеке орнату. [1] *On* Зауыттық параметрлерді қалпына келтіріңіз.
c5	Сорғышты автоматты түрде стартқа қосу *OFF* Өшірілген. Қажет болса, сорғышты қолмен қосу керек. *A* Автоматты режиммен қосылған. [1] Пісіру аймағын қосқанда сорғыш автоматты режим түрде қосылады. *1/2/3* Қолмен басқару арқылы қосылған. Тұрақты желдеткіш деңгейі бар пісіру аймағын қосқанда сорғыш қосылады.
c6	Желдеткіштің артта қалуы *OFF* Сорғыш пісіру панелімен бірге өшеді. Рециркуляция режимі бар сорғыштар үшін ұсынылмайды. *F* Желдеткіш автоматты режимде қайта іске қосылады. [1] *no* Соңғы таңдалған параметрмен желдеткішті қайта іске қосыңыз.
c7	Сорғыштың жарықтандыруын автоматты түрде қосу *OFF* Өшірілген. [1] *On* Қосулы. Пісіру панелін қосқан кезде жарықтандыру қосылады.
c8	Сорғыштың жарықтандыруын автоматты түрде өшіру *OFF* Өшірілген. [1] Пісіру панелін өшірген кезде жарық өшеді. *On* Қосулы. Пісіру панелі өшкен кезде жарық жанады. *Fun* Қосулы. Желдеткіш қайта іске қосылғанда жарық қосылады және желдеткіш қайта іске қосылғанда өшеді.

12.2 Негізгі параметрлер мәзірің ашыңыз

Талап: Пісіру панелі өшірулі.

1. Басқару тұтқасын басыңыз. Басқару тұтқасын басқан кезде, келесі әрекеттерді үзіліссіз орындаңыз:
   - Орнына қою үшін ысырманы » солға бұраңыз ①.
   - Үш ілмекті басқару тұтқасын оңға қарай 1 күйге бұраңыз ②.
   - Екі ысырмалы басқару тұтқасын 0 күйіне солға бұраңыз ③.

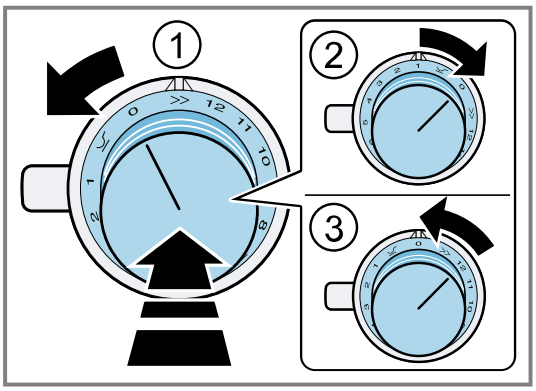

✔ 🔧 жарықтандырады.
✔ Басқару тұтқасындағы жарық сақинасы сары болып жанады.
2. 🔧 басыңыз.
Көрсеткіштер өнім туралы мәліметтерді көрсетеді.

Өнім туралы мәліметтер	Көрсеткіш
Тұтынушыларға қызмет көрсету индексі (KI)	*01*
Зауыт нөмірі	*Fd*
Зауыт нөмірі 1	*95.*
Зауыт нөмірі 2	*05*

3. 🔧 қайта басыңыз.
✔ Негізгі параметрлер мәзірі ашылады.
✔ *c1* және *On* жанады.
4. 🔧 дисплейде қажетті функция пайда болғанша дейін жиі басыңыз.
5. + немесе − қажетті параметрді қолданыңыз және таңдаңыз.
6. 🔧 кем дегенде 4 секунд басып ұстаңыз.
✔ Параметрлер орнатылды.
7. Негізгі параметрлер мәзірінен шығу →*Бет 18*.

[1] Зауыттық реттеу

12.3 Негізгі параметрлер мәзірінен шығу

- Басқару тұтқасын басыңыз. Басқару тұтқасын басқан кезде, келесі әрекеттерді үзіліссіз орындаңыз:
  - Орнына қою үшін ысырманы » солға бұраңыз ①.
  - Үш ілмекті басқару тұтқасын оңға қарай 1 күйге бұраңыз ②.
  - Екі ысырмалы басқару тұтқасын 0 күйіне солға бұраңыз ③.

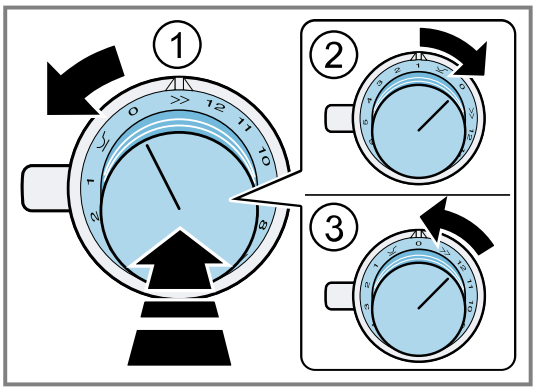

✔ өшеді.
✔ Басқару тұтқасындағы жарық сақинасы өшеді.

13 Home Connect

Бұл құрылғы желімен жұмыс істей алады. Құрылғыңызды мобильді терминалмен байланыстырып, функцияларды Home Connect бағдарламасы арқылы басқарыңыз, негізгі параметрлерді өзгертіңіз немесе ағымдық жұмыс жағдайын бақылаңыз. Конфорканы қашықтықтан іске қосу немесе қыздыру деңгейін баптау мүмкін емес. Home Connect қызметтері әр елде қолжетімді бола бермейді. Home Connect функциясының қолжетімділігі еліңізде Home Connect қызметтерінің қолжетімділігіне байланысты. Оған қатысты мәліметтерді төменнен таба аласыз: *www.home-connect.com*.
Home Connect қосымшасы толық кіру процесі бойынша нұсқау береді. Нұсқауларды орындап, Home Connect қосымшасындағы ескертулерге мән беріңіз.

Ескертпелер

- Осы пайдалану бойынша нұсқаулықтың қауіпсіздік техникасының нұсқауларын ескеріңіз және құралды Home Connect қосымшасы арқылы басқару барысында олардың орындалуын қамтамасыз етіңіз. → *"Қауіпсіздік", Бет 2*
- Құрылғыдағы басқару панелінің басымдылығы әрдайым жоғары болады. Осы уақытта Home Connect бағдарламасы арқылы басқару мүмкін емес.
- Желілік дайындық жұмысы үшін құрылғыңыз үшін макс. 2 Вт керек болады.

13.1 Home Connect Қолданбаны реттеу

1. Home Connect қолданбасы мобилді құрылғыда орнатылған.
2. Home Connect қолданбасын бастап және Home Connect үшін қол жеткізуді реттеңіз.
   Home Connect бағдарламасы бүтін кіру процессінен өткізеді.

13.2 Home Connect реттеу

Талаптар

- Құрал қосулы және электржелісіне қосулы болу керек.
- Егер сізде смартфон сияқты iOS немесе Android операциялық жүйесінің соңғы нұсқасы бар мобильді құрылғы.
- Құрылғы орнатылған жерде WLAN үй желісінен (Wi-Fi) сигнал қабылданады.
- Мобильді құрылғы мен құрылғы үй желісінің Wi-Fi сигналының ауқымында орналасқан.

1. Келесі QR-кодын сканерлеңіз.

   Home Connect қолданбасын орнату және құрылғыны қосу үшін QR кодын пайдалануға болады.
2. Қолданбадағы нұсқауларды Home Connect орындаңыз.

13.3 Home Connect Параметрлер мәзірін ашу немесе жабу

Home Connect параметрлері мәзірінде құрылғыны Home Connect желісіне қосуға және үйдегі Wi-Fi желісіне қосылу параметрлерін орнатуға болады.

1. Басқару тұтқасын басыңыз. Басқару тетігін басқан кезде, келесі әрекеттерді үзіліссіз орындаңыз:
   - Бір бөлімге солға қарай » -ге бұраңыз ①.
   - Басқару тетігін екі бөлімге оңға ⌣-ке бұраңыз ②.

- Басқару тетігін бір бөлімге солға қарай 0-ге бұраңыз ③.

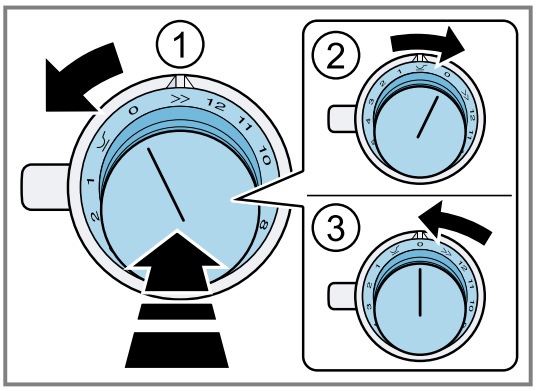

✔ Басқару тетігіндегі жарық сақинасында көк түс жанады.

2. Баптауды орындау үшін басқару тетігін керек мәніне бұрыңыз.
   → *"Параметрлерге шолу Home Connect", Бет 19*
3. Параметрлерді сақтау үшін, параметрлер Home Connect мәзірінен дәл осылай шығыңыз.
   - Бір бөлімге солға қарай » -ге бұраңыз ①.
   - Басқару тетігін екі бөлімге оңға ⌣-ке бұраңыз ②.

- Басқару тетігін бір бөлімге солға қарай 0-ге бұраңыз ③.

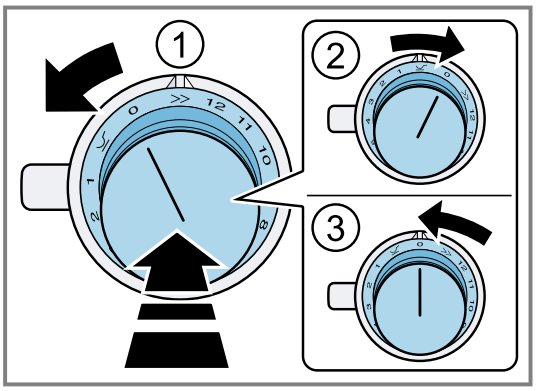

Көрсеткіштер басқару тетігіндегі жарықтандырылған сақинада көрсетіледі

Home Connect-ке байланысты жарықтандырылған сақинада келесі көрсеткіштер болуы мүмкін.

Көрсеткіш	Мағанасы
Көк түс жанады	Сіз қазір Home Connect мәзіріндесіз.
Көк түс жыпылықтайды	Құрылғы үй желісіне қосылады.
Шам: жасыл түсті	Құрылғы үй желісіне қосылды.
Шам: қызыл түсті	Құрылғы үй желісіне қосыла алмады.

13.4 Параметрлерге шолу Home Connect

Home Connect параметрлерінде Home Connect параметрлерін және желі параметрлерін теңшеуге болады.

Реттегіштің мәні	Параметр	Пайдалану
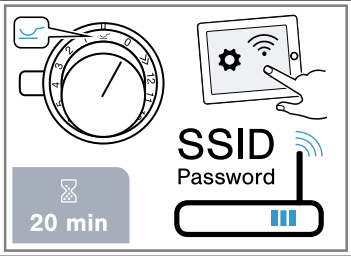	WLAN үй желісінде қолмен тіркеу	Қолмен тіркеу процессін бастау үшін, сізге сіздің (WLAN) сымсыз үй желісінің аты (SSID) мен құпиясөз (Key) керек болады. WLAN қосылымы Home Connect ұялы құрылғыңызда шамамен 20 минут бойы қолжетімді.
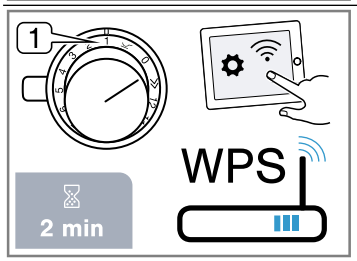	WLAN үй желісін автоматты түрде тіркеу	WLAN үй желісіне WPS қолдауымен роутермен тіркеу
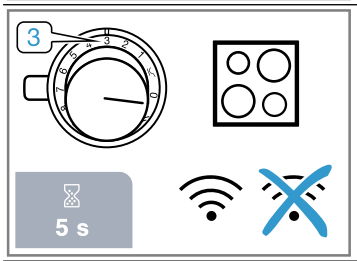	WLAN желісін қосу немесе өшіру	Сіз пісіру панелін WLAN желісінен кез келген уақытта ажырата аласыз, мәселен, демалыс кезінде электр энергиясын үнемдеу мақсатында. Сымсыз үй желісі және иіс тарту құбырымен орнатылған байланыс сақталып қалады. WLAN желісіне қайта қосылғаныңызда, сақтаулы байланыстар қайта қалпына келтіріледі.

Реттегіштің мәні	Параметр	Пайдалану
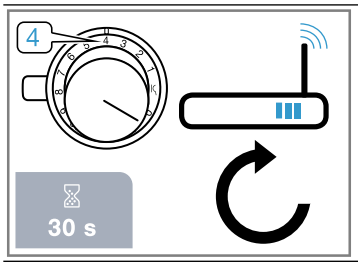	Home Connect байланыстарын түсіру	Сіз Home Connect үшін барлық параметрлерді түсіре аласыз , мысалы, роутерге қол жеткізу үшін жаңа деректер болса.

13.5 Құрылғыны үй желісіне қосыңыз (WLAN)

1. Келесі әрекеттерді бірінен соң бірі, үзіліссіз орындаңыз.
2. Параметрлер мәзірін ашыңыз Home Connect.
   → *"Home Connect Параметрлер мәзірін ашу немесе жабу", Бет 18*

✔ Реттегіштің жарық сақинасы көк түспен жанады.

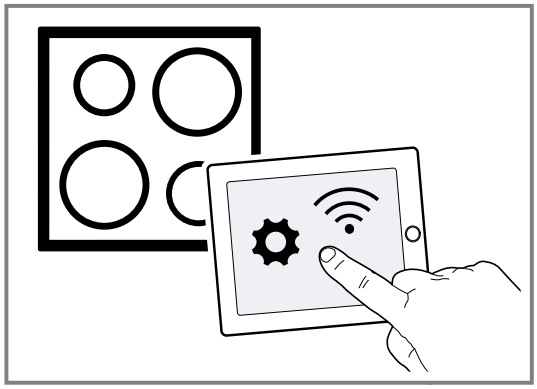

13.6 Үй желісіне қолмен хабарласу

Ескертпе: Үй желісінде (WLAN) қолмен тіркеу үшін Сізге үй желісінің желі атауы (SSID) және құпия сөз (Key) қажет.

1. Басқару тұтқасын бір шертпекке оңға қарай ⏾ күйіне дейін бұраңыз.

✔ Шамамен 5 секундтан кейін басқару тетігіндегі жарықтандырылған сақина кезекпен көк және сары болып жыпылықтайды.
✔ *CON 2* жанып тұр.
✔ Құрылғы қолмен жұмыс режимінде тұр.

2. Мобильді құрылғының жалпы реттеу мәзіріне өтіп, WLAN параметрлеріне сұрау жіберіңіз.
   WLAN қосылымы Home Connect ұялы құрылғыңызда шамамен 20 минут бойы қолжетімді.
3. WiFi қосылымына Home Connect қосыңыз. Құпия сөз: Home Connect.
4. Мобильді құрылғыда қолданбаны Home Connect іске қосыңыз және желіні тіркеу нұсқауларын орындаңыз.
5. Үй желісінің құпиясөзін (Key) енгізіңіз.

✔ Маршрутизаторға сәтті қосылғаннан кейін басқару тетігіндегі жарық сақинасы шамамен 3 секунд бойы жасыл болып жанады.
✔ *PAI* және ᯤ жанады.
✔ Басқару тетігіндегі жарық сақинасы көк түс пен ақ түс кезектесіп жыпылықтайды. Құрылғы мобильді құрылғыға қосылымды орнатады.
✔ Басқару тетігіндегі жарық сақинасы жасыл түспен жанса, құрылғы мобильді соңғы құрылғыдағы қолданбада қолжетімді. Егер басқару тетігіндегі жарық сақинасы қызыл түсті болып жанып тұрса, үй желісіне қосылу мүмкін емес дегенді білдіреді.

6. Қосылымды сақтау үшін Home Connect параметрлері мәзірінен шығыңыз.
   → *"Home Connect Параметрлер мәзірін ашу немесе жабу", Бет 18*

Роутермен қосылуы орындалмаған

1. Ешқандай байланыс орнату мүмкін болмаса, маршрутизаторды тексеріп, басқару тетігін басқа күйге, содан кейін ⏾ күйіне қайта бұрыңыз.

✔ Реттегіштің жарық сақинасы көк түспен жанады.
✔ Шамамен 5 секундтан кейін басқару тетігіндегі жарықтандырылған сақина кезекпен көк және сары болып жыпылықтайды.
✔ *CON 2* жанып тұр.

2. Мобильді құрылғының жалпы реттеу мәзіріне өтіп, WLAN желіні қайта іске қосыңыз.
3. Құпия сөздің дұрыс енгізілгенін тексеріңіз.

Мобилді құрылғымен қосылуы орындалмаған

1. Ешқандай қосылым орнатылмаса, басқару тетігін басқа күйге, содан кейін ⏾ күйіне қайта бұрыңыз.

✔ Реттегіштің жарық сақинасы көк түспен жанады.
✔ Шам. 5 секундтан кейін басқару тетігіндегі жарық сақинасы көк және ақ түспен жыпылықтайды.
✔ *PAI* жанып тұр.

2. Ұялы құрылғыда Home Connect қолданбасын іске қосыңыз және желіні автоматты түрдегі тіркеу нұсқауларын орындаңыз.

Қосымша ұялы құрылғыларды тура сол Home Connect есептік жазбасына қосу

▸ Қажет болса қосымша ұялы құрылғыларды Home Connect қолданбасы арқылы құрылғыға қосыңыз.

Басқа Home Connect аккаунттың өзге мобильді құрылғыларын қосу

Талап: Құрылғыға ұялы құрылғы қосылған. Құрылғы Home Connect параметрлері мәзірінде.

1. Басқару тетігін басқа күйге бұраңыз, содан кейін ⏾ күйіне қайта оралыңыз.

✔ Басқару тетігіндегі жарықтандырылған сақина көк және ақ болып жыпылықтайды.
✔ *PAI* жанып тұр.
✔ Құрылғы басқа ұялы құрылғыға қосылуға дайын.

2. Ұялы құрылғыда Home Connect қолданбасын іске қосыңыз және желіні автоматты түрдегі тіркеу нұсқауларын орындаңыз.

✔ Басқару тетігіндегі жарықтандырылған сақинасы жасыл түспен жанса, құрылғы ұялы құрылғыдағы қолданбада қолжетімді.

13.7 (WPS) үй желісінде автоматты түрде тіркеу

Талап: Сізге WPS қосылған маршрутизатор қажет. Ол туралы мәліметтерді маршрутизатор нұсқалығында табасыз. Маршрутизаторға кіріс құқығы керек. Егер мүмкіндік болмаса, тарауында берілген нұсқауларды пайдаланыз.

→ *"Үй желісіне қолмен хабарласу", Бет 20*

1. Басқару тұтқасын басып, екі шертпекке оңға 1күйіне дейін бұраңыз.
- ✔ Қосылу процесі кезінде басқару тетігіндегі жарықтандырылған сақина кезекпен көк және сары болып жыпылықтайды.
- ✔ *CON 1* жанып тұр.
2. 2 минут ішінде роутердегі WPS батырмасын басыңыз.
- ✔ Маршрутизаторға сәтті қосылғаннан кейін басқару тетігіндегі жарықтандырылған сақинасы шамамен 3 секунд бойы жасыл болып жанады. Содан кейін басқару тетігіндегі жарықтандырылған сақинасы кезекпен көк және ақ болып жыпылықтайды.
- ✔ *PR1* жанып тұр.
- ✔ Құрылғы басқа ұялы құрылғыға қосылуға дайын.
3. Ұялы құрылғыда Home Connect қолданбасын іске қосыңыз және желіні автоматты түрдегі тіркеу нұсқауларын орындаңыз.
- ✔ Басқару тетігіндегі жарықтандырылған сақинасы жасыл түспен жанса, құрылғы ұялы құрылғыдағы қолданбада қолжетімді.
- ✔ жанып тұр.
- ✔ Басқару тетігіндегі жарықтандырылған сақинасы қызыл болып жанса, байланыс орнату мүмкін емес.
4. Қосылымды сақтау үшін Home Connect параметрлері мәзірінен шығыңыз.
→ *"Home Connect Параметрлер мәзірін ашу немесе жабу", Бет 18*

Роутермен қосылуы орындалмаған

1. Егер байланыс орнатылмаса, маршрутизаторды тексеріп, басқару тетігін басқа күйге, содан кейін 1-ге қайтарыңыз.
- ✔ Реттегіштің жарық сақинасы көк түспен жанады.
- ✔ Шамамен 5 секундтан кейін басқару тетігіндегі жарықтандырылған сақина кезекпен көк және сары болып жыпылықтайды.
- ✔ *CON 1* жанып тұр.
2. Мобильді құрылғының жалпы реттеу мәзіріне өтіп, WLAN желіні қайта іске қосыңыз.

Мобилді құрылғымен қосылуы орындалмаған

1. Ешқандай қосылым орнатылмаса, басқару тетігін басқа күйге, содан кейін 1-ге қайта бұраңыз.
- ✔ Реттегіштің жарық сақинасы көк түспен жанады.
- ✔ Шамамен 5 секундтан кейін басқару тетігіндегі жарықтандырылған сақина кезекпен көк және ақ болып жыпылықтайды.
- ✔ *PR1* жанып тұр.
2. Ұялы құрылғыда Home Connect қолданбасын іске қосыңыз және желіні автоматты түрдегі тіркеу нұсқауларын орындаңыз.

Қосымша ұялы құрылғыларды тура сол Home Connect есептік жазбасына қосу

- ▸ Қажет болса қосымша ұялы құрылғыларды Home Connect қолданбасы арқылы құрылғыға қосыңыз.

Қосымша ұялы құрылғыларды басқа Home Connect есептік жазбасына қосу

Талап: Құрылғыға ұялы құрылғы қосылған. Құрылғы Home Connect параметрлері мәзірінде.

1. Басқару тетігін басқа бір күйіне бұраңыз, содан кейін 1-ге қайтарыңыз.
- ✔ Басқару тетігіндегі жарықтандырылған сақина көк және ақ болып жыпылықтайды.
- ✔ *CON 1* жанып тұр.
- ✔ Құрылғы басқа ұялы құрылғыға қосылуға дайын.
2. Ұялы құрылғыда Home Connect қолданбасын іске қосыңыз және желіні автоматты түрдегі тіркеу нұсқауларын орындаңыз.
- ✔ Басқару тетігіндегі жарықтандырылған сақинасы жасыл түспен жанса, құрылғы ұялы құрылғыдағы қолданбада қолжетімді.

13.8 WLAN желісін қосу немесе өшіру

Ескертпе: Пісіру аймағын WLAN желісінен кез келген уақытта ажырата аласыз, мысалы, демалыс кезінде электр энергиясын үнемдеу мақсатында. Сымсыз үй желісі және иіс тарту құбырымен орнатылған байланыс сақталып қалады. WLAN желісіне қайта қосылғаныңызда, сақтаулы байланыстар қайта қалпына келтіріледі.

1. Келесі әрекеттерді бірінен соң бірі, үзіліссіз орындаңыз.
2. Параметрлер мәзірін ашыңыз Home Connect.
→ *"Home Connect Параметрлер мәзірін ашу немесе жабу", Бет 18*
- ✔ Басқару тұтқасындағы жарықтандырылған сақина көк түспен жанады.
3. Басқару тұтқасын төрт шертпекке оңға 3 күйіне дейін бұраңыз.
- ✔ Басқару тұтқасындағы жарықтандырылған сақина жасыл түспен жанады.
- ✔ Шамамен 5 секундтан кейін басқару тұтқасындағы жарықтандырылған сақина көк болып жыпылықтайды.
- ✔ Бірнеше секундтан кейін басқару тұтқасындағы жарықтандырылған сақина көк түспен жанады.
- ✔ Пісіру панелінде және *WIFI* символдар өшеді. WLAN функциясы өшірілген.
4. Home Connect параметрлері мәзірін жабыңыз.
→ *"Home Connect Параметрлер мәзірін ашу немесе жабу", Бет 18*
- ✔ Басқару тетігіндегі жарық сақинасы өшеді.
5. Егер сіз WLAN желісін қайта қосқыңыз келсе, сол әрекеттер тізбегін орындаңыз.
- ✔ Басқару тұтқасындағы жарықтандырылған сақина көк түспен жанады.
- ✔ Шамамен 5 секундтан кейін басқару тұтқасындағы жарық сақинасы көк түспен жыпылықтайды, содан кейін жасыл түспен жанады.
- ✔ Басқару панелінде және *WIFI* белгілері жанады.

13.9 Home Connect Байланысты қайтару

Үй желісіне және пісіру панеліне сақталған байланыстарды кез келген уақытта қайтаруға болады.

1. Параметрлер Home Connect мәзірін ашыңыз.
→ *"Home Connect Параметрлер мәзірін ашу немесе жабу", Бет 18*
- ✔ Реттегіштің жарық сақинасы көк түспен жанады.

2. Басқару тетігін бес бөлімге оңға қарай 4 бұраңыз.
✔ Басқару панелінде *YES* жанады.
✔ Шамамен 30 секундтан кейін басқару тұтқасындағы жарық сақинасы жасыл түспен жанады. Басқару панелінде *dONE* жанады.
✔ Барлық Home Connect параметрлер түсірілген. Құрылғы бұдан әрі Home Connect қосымшада көрсетілмейді.
3. Home Connect параметрлері мәзірін жабыңыз. → *"Home Connect Параметрлер мәзірін ашу немесе жабу", Бет 18*
✔ Басқару тұтқасындағы жарық сақинасы өшеді.

13.10 Home Connect параметрлері мәзірінен шығу

1. Келесі әрекеттерді бірінен соң бірі, үзіліссіз орындаңыз.
2. Home Connect параметрлері мәзірін жабыңыз. → *"Home Connect Параметрлер мәзірін ашу немесе жабу", Бет 18*
✔ Басқару тұтқасындағы жарық сақинасы өшеді.

13.11 Home Connect Параметрлер

Home Connect қажеттіліктеріңізге сай реттеңіз.
Home Connect параметрлерін құрылғының негізгі параметрлерінде табуға болады. Дисплей қайсы параметрлерді көрсетуін Home Connect реттелгеніне және құрылғы үй желісіне қосылғанына байланысты.

13.12 Software update (Бағдарламалық жасақтаманы жаңарту)

Бағдарламалық құралды жаңарту функциясы құрылғыдағы бағдарламалық құралды жаңартады, мысалы: оңтайландыру, ақаулықтарды жою, қауіпсіздікке қатысты жаңартулар және қосымша функциялар мен қызметтер үшін.
Міндетті шарт - сіз тіркелген
Home Connect пайдаланушысыз, қосымшаны мобильді құрылғыға орнатып, Home Connect серверге қосылдыңыз.
Как только обновление программного обеспечения будет доступно, вы будете проинформированы через приложение Home Connect и сможете запустить обновление программного обеспечения через приложение. Сәтті жүктеуден соң орнатуды Home Connect қосымшасы арқылы іске қосуыңыз мүмкін, егер WLAN (WiFi) үй желіде тұрсаңыз.
Орнатудың сәтті аяқталғандығы туралы ақпаратты Home Connect қосымшасы арқылы аласыз.
Бағдарламаның ағымдағы нұсқасын құрылғы туралы ақпарат астындағы Home Connect қолданбасынан таба аласыз.

Ескертпелер
- Бағдарламалық жасақтаманы жаңарту екі қадамнан тұрады.
  – Бірінші қадам - жүктеп алу.
  – Екінші қадам - құрылғыға орнату.
- Жүктеу кезінде құралды пайдалануыңызға болады. Бағдарламадағы жеке параметрлер арқылы бағдарламалық жасақтама жаңартуын автоматты ретте да жүктеуге болады.
- Орнату бірнеше минутты алады. Орнату процесінде сіз құрылғыны пайдалана алмайсыз.
- Егер жаңарту қауіпсіздікке тиісті болса, жылдам орнатуды орындау ұсынылады.

13.13 Қашықтық диагностика

Қашықтықтан диагностика жасату үшін қызмет көрсету орталығына хабарласқан болсаңыз, құрылғыңыз серверге жалғанған жағдайда олар сіздің құрылғыңызға қашықтықтан жүргізілетін диагностика Home Connect арқылы байланыса алады, ал қашықтықтан жасалатын диагностика қолданушылар елінде қолжетімді.

Кеңес: Қосымша ақпарат пен сіздің еліңіздегі қашықтықтан жүргізілетін диагностикаға қосылу жөніндегі нұсқауларды алу үшін, Сервис / Жергілікті веб-сайттағы қолдау: *www.home-connect.com* тарауын қараңыз.

13.14 Деректеді қорғау

Деректерді қорғау нұсқауларын ескеріңіз.

Құрылғыңыз интернетте негізделген үй желісіне алғашқы рет қосылғанда, құрылғыңыз деректердің төмендегі санаттарын Home Connect серверіне өткізеді (алғашқы тіркелу):
- Бір мәнді құрылғыны тану (құрылғы кілттері мен құрылған Wi-Fi коммуникациялық модульдің MAC мекенжайын қамтитын).
- Wi-Fi коммуникациялық модульдің қауіпсіздік сертификаты (байланысты ақпараттармен қолдау үшін).
- Үй құрылғысының ағымдық бағдарламалық жасақтама мен аппараттық жабдықтау нұсқасы.
- Мүмкін зауыттық параметрлерге оралудың күйі.

Осы алғашқы тіркелу Home Connect функцияларының пайдалануын дайындап Home Connect функцияларын алғашқы рет пайдалануды қалағаныңызда керек болады.

Ескертпе: Home Connect функциялары тек Home Connect бағдарламасымен байланыста ғана пайдалы болуын ескеріңіз. Деректерді қорғау туралы ақпаратты Home Connect бағдарламасында шақыру мүмкін.

14 Тазалау және күту

14.1 Тазалау құралы

Тиісті тазартқыш заттар мен әйнек қырғыштарды тұтынушыларға қызмет көрсету орталығынан, интернет-дүкеннен немесе дүкеннен алуға болады.

БАЙҚА
Жарамсыз тазалағыш құралдар құрылғының беттерін зақымдауы мүмкін.
- Ешқашан жарамсыз тазалағыш құралдарды қолданбаңыз.
- Пісіру панелі суымағанша, ешқандай тазалағыш құралдарды пайдаланбаңыз. Бұл үстіңгі беттерде іздердің пайда болуына әкелуі мүмкін.

Жарамсыз тазалағыш құралдар

- Сұйытылмаған тазалағыш құрал
- Ыдыс жуатын машинаға арналған тазалағыш құрал
- Қажақ ұнтағы
- Агрессивті тазартқыштар, мысалы, тұмшапешке арналған спрей немесе дақ кетіргіш
- Бетті қыратын ысқыштар
- Жоғары қысымды тазалағыштар және буағындық тазалағыштар

14.2 Пісіру панелін тазалау

Пісіру қалдықтары жанып кетпес үшін әр қолданғаннан кейін конфорканы тазалаңыз.

Талап: Пісіру панелі өшірулі болуы керек. Қант, күріш крахмалы, пластик немесе алюминий фольга дақтары қалған болса, пісіру панелінің сууына жол бермеңіз.

1. Шыныға арналған қырғышты пайдаланып ауыр кірді кетіріңіз.
2. Пісіру панелін шыны керамикалық тазартқышпен тазалаңыз.
   Тазалау құралының орамасындағы нұсқаулықтарды орындаңыз.

Кеңестер

- Шыны керамикаға арналған арнайы губкамен тазалаудың жақсы нәтижелеріне қол жеткізуге болады.
- Ыдыс түбін таза ұстасаңыз, плитаның беті жақсы күйде қалады.

14.3 Wok кәстрөлдерді тазалау

Ескертпе: Ыдыс жуғыш машинада тоқыма сөресін тазаламаңыз.

1. Ыдыс жуғыш машинада Wok тоқыма сөресін жууға болмайды.
2. Жұмсақ шүберекпен құрғатыңыз.

14.4 Басқару тұтқасын тазалау

Ескертпелер

- Шыны қырғыштарды қолданбаңыз.
- Тазалау үшін тұтқаларды бөлшектемеңіз.
- Лимон мен сірке суы тазалауға жарамсыз және күңгірт дақтарды тудыруы мүмкін.

1. Басқару тұтқасын жылы жуғыш көзбен және жұмсақ шүберекпен тазалаңыз.
2. Тазалау кезінде суды көп пайдаланбаңыз.

15 Ақауларды жою

Құрылғыдағы елеусіз ақаулықтарды өз бетіңізбен жоюға болады. Қызмет көрсету орталығына хабарласпас бұрын ақаулықты жою бойынша ақпаратты қарап шығыңыз. Осылайша қажетсіз шығындардың алдын аласыз.

Кеңес: Автоматты бағдарламалық құрал жаңартуларын алу үшін құрылғыны Home Connect қолданбасына тұрақты түрде қосыңыз. Соның көмегімен қателер түзетіледі, өнімділік артады және жаңа мүмкіндіктер қосылады.

⚠ ЕСКЕРТУ – Жарақаттану қаупі!
Тиісті болмаған жөндеулер қауіпті болып табылады.
- Тек қана білікті мамандар құрылғыны жөндеуі мүмкін.
- Егер құрылғыда ақау бар болса, қызмет көрсету орталығына хабарласыңыз.
  → *"Сервистік қызмет көрсету", Бет 25*

⚠ ЕСКЕРТУ – Электрик тоқ соғу қатері бар!
Тиісті болмаған жөндеулер қауіпті болып табылады.
- Құрылғыдағы жөндеу жұмыстарын тек білікті мамандар орындай алады.
- Құрылғыны жөндеу үшін тек түпнұсқа бөлшектері ғана пайдаланылуы мүмкін.
- Егер құрылғының желі қосу кабелі немесе қосқыш баусымы зақымдалса, оны өндірушіден немесе оның мүшелік қызметінен алынатын арнайы желі қосу кабелімен алмастыру қажет.
- Осы құрылғының желі кабелі зақымдалған күйде болса, оны білікті мамандар арқылы алмастыруы қажет.

15.1 Ескертулер

Ескертпелер

- Егер *E* индикаторлары жанып тұрса, ақаулық кодын оқу үшін сәйкес конфорканың сенсорын басып тұрыңыз.
- Егер қате коды келесі кестеде көрсетілмеген болса, пісіру панелін қуат көзінен ажыратып, 30 секунд күтіп, қайта қосыңыз. Егер көрсеткіш қайта пайда болса, тұтынушыларға қызмет көрсету орталығына хабарласып, оларға пайда болған қате кодын айтыңыз.
- Егер қате пайда болса, онда құрылғы қуат үнемдеу режиміне ауыспайды.
- Құрылғының сезімтал бөліктерін қызып кетуден және тоқ соғуынан қорғау үшін пісіру панелі уақытша қуат басқышын төмендетуі мүмкін.

15.2 Функциялық ақаулықтар

Ақаулық	Ақаулардың себебі және оларды жою
Ешқандай	Электр қуаты өшкен. ▸ Бөлме жарықтары немесе басқа құрылғылар бөлмеде жұмыс істеуін тексеріңіз.
	Құрылғы электр схемасына сәйкес қосылмаған. ▸ Құрылғы схема бойынша қосылуын қамтамасыз етіңіз. → *"Тоқ жалғасуын жарату", Бет 32*

Ақаулық	**Ақаулардың себебі және оларды жою**
Ешқандай	Сақтандырғыштар блогында сақтандырғыш іске қосылды. ▸ Сақтандырғыш шкафында сақтандырғыш жұмыс істегенін тексеріңіз.
	Электроника ақауды анықтады. ▸ Егер бұл қате қайталанса, қызмет көрсету өкіліне хабарласыңыз.
Сигнал беріледі.	Басқару панелі ылғал немесе оны бір зат жауып тұр. ▸ Басқару панелін кептіріңіз немесе затты алып тастаңыз.
Құрылғы пісіру аймағын сөндірді. Басқару таяқшасындағы жарық сақинасы жыпылықтайды.	Басқару тұтқасы көптен бері бұрылмаған. Қауіпсіздікті өшіру қыздыру процесін өшірді. **1.** Басқару тұтқасын 0-ге бұраңыз. **2.** Құрылғыңызды қайта қосыңыз.
	Құрылғы тым ыстық. ▸ Басқару тақтасындағы қате туралы хабарға назар аударыңыз.
Көрсеткіш жыпылықтайды.	Құрылғы ыдыстарды танымады. ▸ Ыдыс индукциялық пісіруге жарамды екеніне көз жеткізіңіз. **1.** Ыдыс түбінің диаметрі пісіру аймағына сәйкес келетініне көз жеткізіңіз. **2.** Басқару тұтқасын 0-ге бұраңыз. **3.** Пісіру аймағын қайта қосыңыз.
Көрсеткіш жыпылықтап, басқару тұтқасы қызғылт сарыға айналады.	Пісіру кезінде сіз ыдыстарды пештен шығардыңыз. ▸ Басқару тұтқасын 0-ге бұраңыз.
F2	Электроника қызып кетіп тиісті конфорка өшірілді. **1.** Ыдысты конфоркадан алып қойыңыз. ✔ Егер қателік көрсеткіші өшсе, конфорка жетерлік суыған. **2.** Реттеу тетігін 0 күйіне бұраңыз. **3.** Қыздыру параметрін әдеттегідей орнатыңыз.
F4	Электроника қатты қызып кеткен және барлық конфоркалар ажыратылған. **1.** Пісіру аймағынан ас үй ыдыстарын алып тастаңыз. ✔ Ақаулық индикаторы сөнген кезде пісіру аймағы жеткілікті түрде салқындатылады. **2.** Басқару тұтқасын 0-ге бұраңыз. **3.** Қыздыру параметрін әдеттегідей орнатыңыз.
F5+ пісіру деңгейі және дыбыстық белгі	Ыстық тағамдар басқару панелінің аймағында орналасқан. Электроника қызып кету қаупі бар. **1.** Пісіру ыдысын алып қойыңыз. **2.** Бірнеше секунд күте тұрыңыз. ✔ Қателік көрсеткіші өшеді. **3.** Әдеттегідей пісіруді жалғастырыңыз.
F5+ дыбыстық сигнал	Басқару панелінің аймағында ыстық пісіру ыдысы орналасқан. Электрониканы қатты қызып кетуден қорғау үшін қыздыру аймағы өшіріледі. **1.** Пісіру ыдысын алып қойыңыз. **2.** Бірнеше секунд күте тұрыңыз. ✔ Қателік көрсеткіші өшеді. **3.** Әдеттегідей пісіруді жалғастырыңыз.
F1 / F6	Конфорка қызып кеткен және жұмыс аймағын қорғау үшін өшіріліп тасталған. **1.** Электроника жетерлік суығанша күте тұрыңыз. **2.** Конфорканы тағы бір рет қосыңыз
F8	Конфорка ұзақ уақыт үзіліссіз пайдаланылған. Автоматты түрде өшіру функциясы іске қосылған. ▸ Қауіпсіздікті автоматты түрде өшіру →*Бет 9* туралы мәліметтерге назар аударыңыз.
E9000 / E9010	Жұмыс кернеуі дұрыс емес, қалыпты жұмыс диапазонынан тыс. ▸ Ток жабдықтаушысына хабарласыңыз.
U400	Пісіру панелі дұрыс қосылмаған. **1.** Пісіру панелін тоқтан ажыратыңыз. **2.** Пісіру панелі схема бойынша қосылуын қамтамасыз етіңіз.
Home Connect тиісті ретте істемей жатыр.	Себептері түрлі болуы мүмкін. ▸ *www.home-connect.com*-ға кіріңіз.
dEMO жанып тұр. Құрылғы қыздырмай жатыр.	Демонстрация режимі қосулы. ▸ Демонстрация режимін өшіріңіз. →*Бет 25*

15.3 Қате туралы хабар қайта пайда болса, тұтынушыларға қызмет көрсету орталығына хабарлаңыз

Талап: Қате туралы хабар Шолу тізімде →*Бет 23* жоқ болса.

1. Құрылғыны қуат көзінен ажыратыңыз.
2. 30 секунд күтіңіз.
3. Құрылғыны қайта қосыңыз.
4. Егер көрсеткіш қате туралы хабарды қайта көрсетсе, тұтынушыларға қызмет көрсету орталығына хабарласып, қате туралы нақты хабарды беріңіз.

15.4 Қате туралы хабар шыққан кезіндегі электр қуатын үнемдеу режимі

Құрылғы қате туралы хабарды көрсетсе, құрылғы электр қуатын үнемдеу режиміне ауыспайды.

15.5 Сіздің құрылғыңыз тудыратын, қалыпты шулар

Кейде индукциялық құрылғы ызылдау, ысқыру, сықырлау, желдеткіш шу немесе ырғақты шу сияқты шу немесе діріл шығаруы мүмкін.

15.6 Демонстрация режимін өшіру

Демонстрациялық режимде құрылғы қызбайды. *dEMO* жанған кезде, демонстрация режимі іске қосылады.

1. Құрылғыны электр желісінен ажыратыңыз.
2. 30 секунд күтіңіз.
3. Құрылғыны қайта қосыңыз.
   - ▸ Демонстрация режимін келесі 3 минут ішінде өшіріңіз.
4. Басқару тұтқаларының бірін бір шертпекке солға қарай » күйіне дейін бұраңыз.
5. Сол басқару тұтқасын үш шертпекке оңға қарай 1 күйіне дейін бұраңыз.
6. Сол басқару тұтқасын екі шертпекке солға қарай 0 күйіне дейін бұраңыз.

✔ Басқару тұтқасындағы жарықтандырылған сақина сары болып жанады.

7. Сол басқару тұтқасын екі шертпекке оңға қарай 1 күйіне дейін бұраңыз.

✔ *On* жанып тұр.
✔ Басқару тұтқасындағы жарықтандырылған сақина жасыл түспен жанады.

8. Шам. 5 секунд күтіңіз.

✔ *OFF* жанып тұр.
✔ Басқару тұтқасындағы жарықтандырылған сақина сары болып жанады.
✔ Демо режимі өшірілген.

16 Сервистік қызмет көрсету

Құрылғыңызды сатып алғаннан кейін 15 жылға дейін тұтынушыларға қызмет көрсету орталығынан функционалдық маңызды және сақтауға келетін түпнұсқалық құрамдас бөлшектерді ала аласыз. Қосымша ақпарат алу үшін біздің тұтынушыларға қызмет көрсету орталығына хабарласыңыз.

Ескертпе: Қызмет көрсету орталығының қызметін пайдалану өндіруші кепілдігінің шарттары бойынша ақысыз болып табылады.

Еліңіздегі кепілдік мерзімі мен кепілдік шарттары туралы толық ақпарат алу үшін қоса берілген қызмет көрсету контактісі мен кепілдік шарттары құжатындағы QR кодын пайдаланыңыз, тұтынушыларға қызмет көрсету орталығына, елдегі сатушыларға хабарласыңыз немесе веб-сайтымызға кіріңіз.
Тұтынушыларға қызмет көрсету орталығының байланыс мәліметтерін QR кодын пайдалану арқылы қоса берілген тұтынушыларға қызмет көрсету контактілері мен кепілдік шарттары құжатында немесе веб-сайтта табуға болады.

Импорттаушы/Сапа шағымдарын қабылдайтын ұйым:
ЖШС «BSH Home Appliances (БСХ Хоум Аплайансэс)»,
050040, Қазақстан Республикасы, Алматы қ., Бостандық ауданы, Шағын ауданы КОКТЕМ-1, үй 15А, 5 этаж
e-mail: ala-infokz@bshg.com
Құрылғының қызмет ету мерзімі – 7 жыл.
Ақаулық анықталған жағдайда, Қазақстан Республикасы аумағында 5454 сервистік байланыс орталығына қоңырау шалыңыз (тек ұялы телефондар үшін).
Францияда жасалған

16.1 Артикул нөмірі (E нөмірі) және өндіру нөмірі (ӨК)

Егер сервистік қызмет көрсету орталығына хабарлассаңыз, сізге құрылғының зауыттық тақтайшасындағы өнім нөмірі (E-Nr.) және өндіру нөмірі (FD) қажет болады.
Үлгілік тақтайша құрылғының төменгі жағында орналасқан.
Құрылғы деректерін және мүшелер қызметінің нөмірін жылдам қайта табу үшін деректерді жазып алуға болады.

17 Сәйкестік мағлұмдамасы

Осымен BSH Hausgeräte GmbH құрылғының функционалдығы негізгі талаптарға және директиваның басқа тиісті ережелеріне Home Connect сәйкес келеді деп 2014/53/EU мәлімдейді.
RED сәйкестік туралы толық декларацияны Интернеттегі өнім парақшасының қосымша құжаттар алу бетінен *www.gaggenau.com* таба аласыз.

CE

2,4 ГГц диапазоны (2400-2483,5 МГц): макс.100 мВт
5 ГГц диапазоны (5150–5350 МГц + 5470–5725 МГц): макс. 50 мВт

	BE	BG	CZ	DK	KAZ	EE	IE	АҚ	ES
	FR	HR	IT	CY	LI	LV	LT	LU	HU
	MT	NL	AT	PL	PT	RO	SI	SK	FI
	SE	NO	CH	TR	IS	UK (NI)			
5 ГГц WLAN (Wi-Fi): тек бөлме ішінде қолдану үшін.									

AL	BA	MD	ME	MK	RS	UK	UA
5 ГГц WLAN (Wi-Fi): тек бөлме ішінде қолдану үшін.							

18 Монтаждау нұсқаулығы

Осы ақпаратты құралды орнатқан кезде ескертіңіз.



18.1 Жеткізу көлемі

Жеткізіп алған соң барлық бөлшектерді тасымалдау зақымдарын және жинақ толығына тексеріңіз.

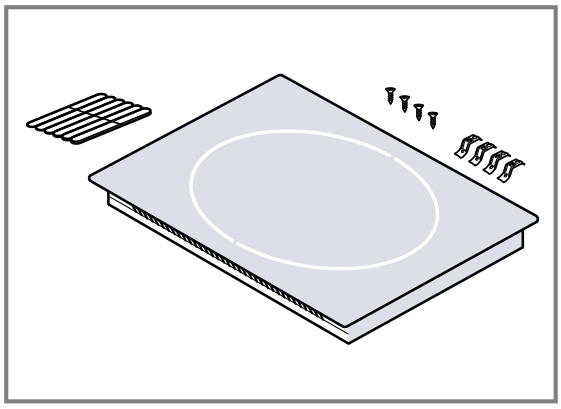

Қара немесе тот баспайтын болаттан жасалған сәйкес басқару тұтқаларына тапсырыс беріңіз.

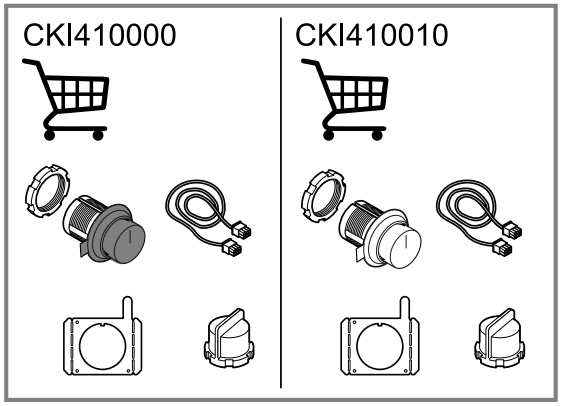

18.2 Құрылғының өлшемдері

Мұнда құрылғының өлшемдері берілген

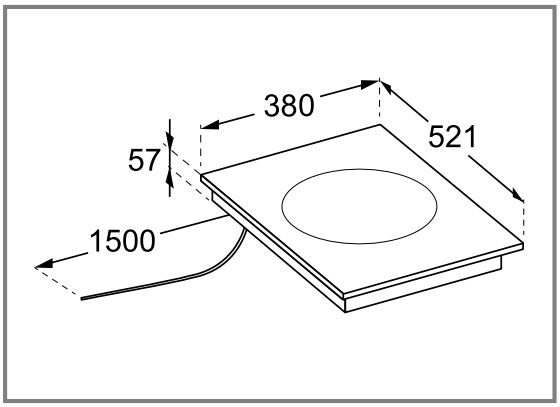

18.3 Жалпы нұсқаулар

- Бұл нұсқаулықты мұқият оқып шығыңыз.
- Тек өкілетті маман құрылғының қосулуын өткізу мүмкін.
- Барлық жұмыстарды өткізудің алдында тоқты өшіріңіз.
- Құрылғыны қайықтарда немесе басқа көлікте қолдануға тыйым салынады.
- Өндіруші ұсынған нұсқаулықтарға назар аударыңыз.

18.4 Орнату барысындағы қауіпсіздік

Құралды орнату барысында қауіпсіздік техникасы жөніндегі берілген нұсқауларды орындаңыз.

⚠ ЕСКЕРТУ – Қауіпті: Магнетизм!
Құрылғыда тұрақты магниттер бар. Олар электронды имплантанттарға, мысалы: кардиостимулятор немесе инсулин сорғыштары әсер етеді.
- ▸ Элекрон имплантанты бар адамдар, құрылғыдан 10 см минималдық аралықты сақтауы тиіс.

⚠ ЕСКЕРТУ – Жарақаттану қаупі!
Бөліктері аспап ішінде өткір болуы мүмкін.
- ▸ Сақтағыш қолғабын киіңіз.

⚠ ЕСКЕРТУ – Электрик тоқ соғу қатері бар!
Тиісті болмаған жөндеулер қауіпті болып табылады.
- ▸ Құрылғыдағы жөндеу жұмыстарын тек білікті мамандар орындай алады.

- Құрылғыны жөндеу үшін тек түпнұсқа бөлшектері ғана пайдаланылуы мүмкін.
- Егер құрылғының желі қосу кабелі немесе қосқыш баусымы зақымдалса, оны өндірушіден немесе оның мүшелік қызметінен алынатын арнайы желі қосу кабелімен алмастыру қажет.
- Осы құрылғының желі кабелі зақымдалған күйде болса, оны білікті мамандар арқылы алмастыруы қажет.

Тиісті болмаған орнатулар қауіпті болып табылады.

- Бұйымды тек қана бұйым тақташасында көрсетілген мәліметтері бойынша іске қосып қолданыңыз.
- Ішкі электр сымдарының жерге тұйықтау жүйесінің ережелерге сәйкес лайықты түрде орнатылуы тиіс.
- Құрылғыны сыртқы қосқышпен, мысалы, таймермен немесе қашықтан басқару пультімен жабдықтауға тыйым салынады.
- Егер құрылғы кіріктірілген болса, желілік кабель ашасына еркін қол жеткізу мүмкіндігі болуы қажет немесе бұл мүмкін болмаса, стационарлық электр қондырғысында орнату шарттарына сәйкес ажыратқыш құрылғы орнатылуы қажет.
- Құрылғыны орнатуда желіге қосу сымы қысылмағанына немесе зақымдалмағанына тексеріңіз.

Тек осы жинау нұсқаулығы бойынша дұрыс жинау сенімді пайдалануды қамтамасыз етеді. Слесарь дұрыс емес орнатудан болған зақым үшін жауап береді.

18.5 Орнату туралы ескертпелер

Келесі орнату нұсқауларын орындаңыз.

- Дұрыс емес орнату, қосу немесе дұрыс құрастырмау кепілдікті жарамсыз етеді.
- Индукциялық пісіру панелін тек жылжымалы сөрелердің үстіне немесе желдеткішпен жұмыс істейтін тұмшапештердің үстіне орнатыңыз.
- Тоңазытқыштарды, ыдыс жуғыштарды, желдетілмейтін тұмшапештер мен кір жуғыш машиналарды үстелдің астына кіргізуге болмайды.
- Сорғыш пен плита арасындағы қашықтық сорғышты құрастыру нұсқауларында көрсетілген қашықтықтан кем болмауы керек.
- Жұмыс тақтасы тегіс, көлденең және тұрақты болуы керек. Жұмыс тақтасы өндірушісінің нұсқауларын орындаңыз.
- Егер жұмыс тақтасының қалыңдығы техникалық сипаттамаларға сәйкес келмесе, тақтаның үстіңгі бөлігін отқа төзімді және гидрооқшаулағыш материалмен ұсынылған минималды қалыңдығына дейін нығайтыңыз. Әйтпесе жетерлік қалыңдық жетілмейді.
- Пісіру панелі орнатылатын жұмыс тақтасы шамамен 60 кг-ға дейінгі ауырлыққа төзімді болуы керек. Қажет болса, жұмыс тақтасын ыстыққа төзімді және ылғалға төзімді материалдармен нығайтыңыз.
- Плитаның тегістігін орнатқаннан кейін ғана тексеріңіз.

Беттеу орнатуға арналған ескертпелер

Беттеу орнатқанда құрылғы үстіңгі тақтайшамен бір деңгейінде орналасқанына көз жеткізіңіз. Құрылғы мен үстіңгі тақтайшаның арасында кедергі жасайтын элементтер болмауы керек.

Құрылғыны келесі ыстыққа төзімді және су өткізбейтін жұмыс тақтайшысына орнатуға болады:

- тастан жасалған жұмыс тақтайы
- жасанды материалдардан жасалған жұмыс тақтайы, мысалы, Corian®
- тұтас ағаштан жасалған жұмыс тақтайы

Басқа материалдарды пайдалану кезінде үстелдің өндірушісімен келісіңіз.
Қысылған ағаштан жасалған жұмыс тақталарына орнату мүмкін емес.
Жұмыс үстеліндегі барлық саңылаулар монтаждау сызбасына сәйкес мамандандырылған шеберханада жасалуы керек. Кесік таза және дәл орындалуы керек, өйткені кесік қырлары бетте көрінеді.
Ойық шеттерін қолайлы тазалағышпен тазалаңыз және майсыздандырыңыз. Силикон өндірушісінің өңдеу нұсқауларын орындаңыз.
Құрылғыны тегістеу үшін тіректерді бөлек жерлерде қолданбаңыз.

18.6 Орнату жабдықтары

Құрылғының орнатуға арналған керек-жарақтар туралы мәліметтерді осы жерден аласыз.
Керек-жарақты тек берілгендей пайдаланыңыз. Керек-жарақтарды дұрыс пайдаланбасаңыз, өндіруші жауапкершілік көтермейді.

Керек-жарақтар	Тапсырыс нөмірі
Бір деңгейде орнатуда пайдаланылатын байланыстырушы планкасы	VA420004

18.7 Электр желісіне жалғауға қатысты нұсқаулар

Құрылғыны электр желісіне қауіпсіз қосу үшін, төмендегі нұсқауларды орындаңыз.

- Құрылғыны қоспас бұрын үйдегі электр сымдарын тексеріп алыңыз. Сіздің үйіңіздегі сақтандырғыштардың сәйкес кернеуге есептелгеніне көз жеткізіңіз. Құрылғының кернеуі мен жиілігі электр орнатпа мен сәйкес болуы керек, зауттық тақтайшаны қараңыз.
- Қуат көзі дұрыс жерге тұйықталғанын және сақтандырғыш пен ғимарат сымдары мен сымдар жүйесінің құрылғының электр қуатына сәйкес келетінін тексеріңіз.
- Желелік кабелін қыздырылған құрылғының корпусына тигізбейтін етіп салыңыз.
- Құрылғымен бірге берілген немесе қызмет көрсету бөлімі берген желілік кабелін ғана пайдаланыңыз.
- Бұл құрылғы Еуропа ұшқын ақауы ережелеріне сай.
- Құрал I қорғау класына сәйкес келеді, сондықтан ол тек жерге қорғаныс өткізгішпен бірге қолданылуы тиіс.
- Құрылғыны орнату барысында, оның бөгде заттардың тиіп кетуінен сақтандырылғанына көз жеткізіңіз.
- Құрылғыны тек өкілетті маман ғана штепсель айырынсыз қоса алады. Ол үшін жергілікті электр энергиясымен жабдықтаушы ережелері қатаң сақталуы тиіс. Құрылғының қуат көзінің тізбегіне қалдық ток ажыратқышын (қорғаныс өшіру құрылғысы) орнатуды ұсынамыз.
- Электр қосылымын құрастыру нұсқауларына сәйкес орындаңыз. Дұрыс қосылмаған жағдайда, құрылғыны зақымдауы мүмкін.
- Қате электр орнату себебінен жұмыс ақаулықтары немесе мүмкін зақымданулар үшін өндіруші жауапкер болмайды.

Қосылым кабелі

Қосылым кабелі пісіру панелінің қосылым қорабына қосылған немесе құрылғымен бірге келеді.

- Қажетті қосылым мәліметтерді зауыттық тақтадан және қосу схемасында табуға болады.
- Құрылғымен бірге берілген немесе тұтынушыларға қызмет көрсету орталығынан алынған қосылым кабелін ғана пайдаланыңыз. Ұзынырақ кабель қажет болса, тұтынушыларға қызмет көрсетуге орталығына хабарласыңыз. Қосылым кабелінің максималды ұзындығы - 2,20 м.

18.8 Орнату

Бірнеше құрылғыны біріктіру

Талап: Vario сериясының бірнеше құрылғыларын біріктіру үшін Сізге сәйкес байланыстырушы планкасы қажет. Сіз байланыстырушы планкасын қосымша керек-жарақ ретінде аласыз.

1. Ойықты жасаған кезде құрылғылардың арасына салынатын байланыстыратын планка үшін қосымша орын қалдыруын ұмытпаңыз.
   ▸ Байланыстыратын планканың орнату нұсқауларын орындаңыз.

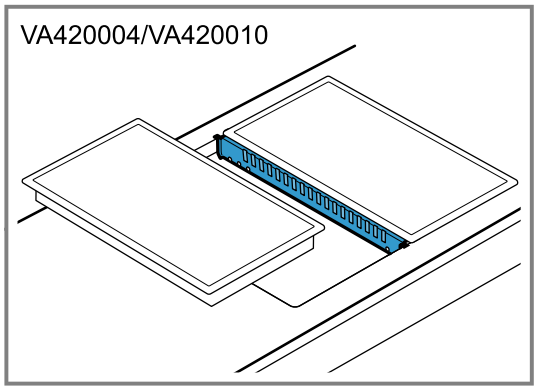

2. Қажет болса, құрылғыларды жеке ойықтарға орнатыңыз.
   ▸ Бұрғылау ені кем дегенде 50 мм қылып жеке ойықтардың арасында қалдырыңыз.

Жиһаз дайындау

БАЙҚА

Аталмыш пісіру панелінің астыңғы жағында желдеткіш орнатылған.

- ▸ Егер пісіру панелінің астында тартпа тұрса, сол жерде ешқандай кіші немесе өткір заттарды, қағаздар мен ыдыс шүберектерін сақтамаңыз. Мұндай заттар ішкі сорылып, желдеткішке зақым келтіруі немесе суыту әрекетіне кедергі келтіруі мүмкін.
- ▸ Тартпаның ішіндегісі мен желдеткіш кірісінің арасында кемінде 2 см қашықтық сақталуы тиіс.

Талаптар

- Ендіру жиһазы 90 °C дейін температураға төзімді.
- Жұмыс тақтасы тұрақты, жазық әрі көлденең.

1. Бірнеше құрылғыны біріктіру туралы ескертпелерді орындаңыз.
   → *"Бірнеше құрылғыны біріктіру", Бет 28*

2. Жұмыс тақтасының қалыңдығы қажетті ең аз қалыңдыққа сәйкес келетініне көз жеткізіңіз.

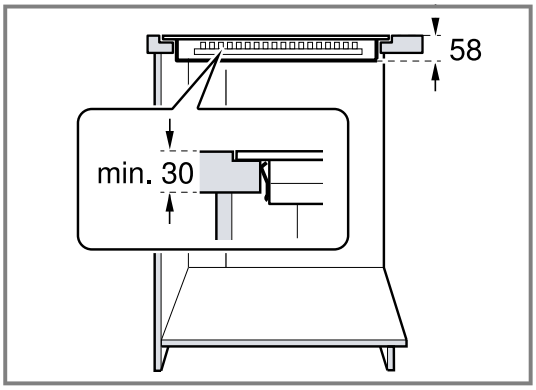

3. Жұмыс тақтасының үстіңгі жиегінен астына орнатылған тартпаның үстіңгі жиегіне дейінгі ең аз қашықтықты сақтаңыз.

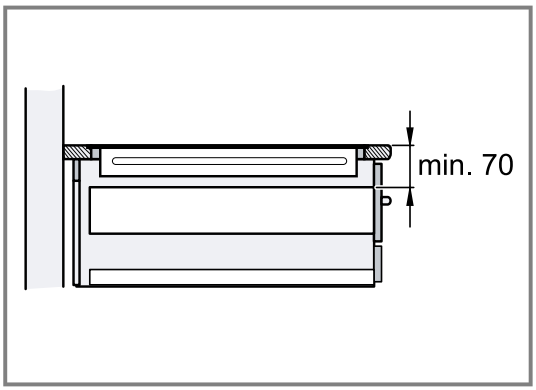

4. Жиһаздың қиығын орнату эскизіне сәйкес жасаңыз.

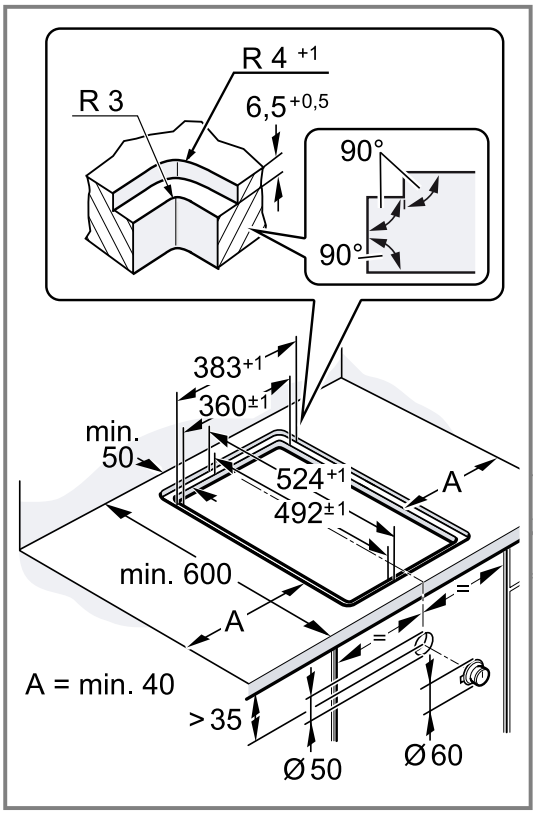

5. Кесілген бет пен жұмыс үстелі арасындағы бұрыш 90° болуы керек.

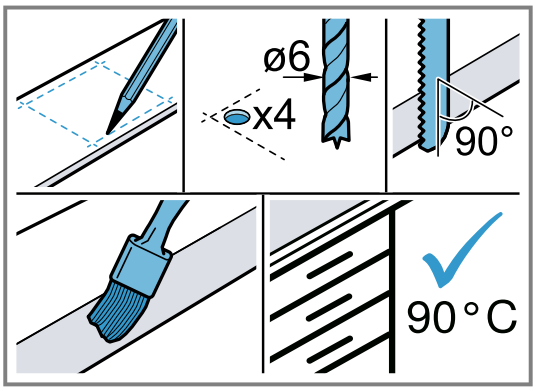

6. Кесу жұмысынан пайда болған шаң мен қалдықтарды алып тастаңыз. Буындарды ыстыққа төзімді және су өткізбейтін қымтақпен жабыңыз.
7. Құрал мен үстіңгі тартпа арасында аралық сөремен қамтамасыз етіңіз.

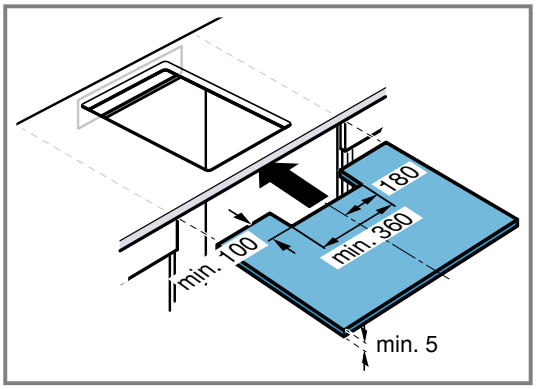

8. Сөре мен жұмыс тақтасы арасындағы қашықтықты ескеріңіз.

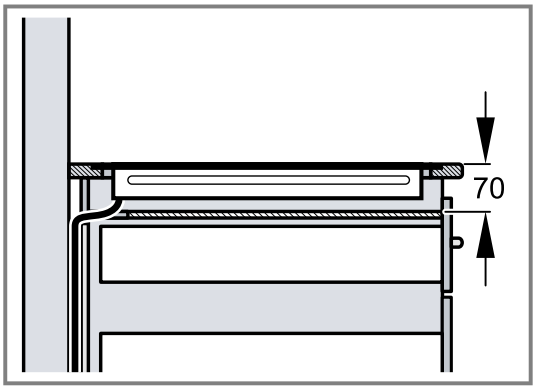

Тығыздауышты орнатыңыз

- Тығыздауышты жұмыс тақтаның үстіңгі сөресіне бекітіңіз.

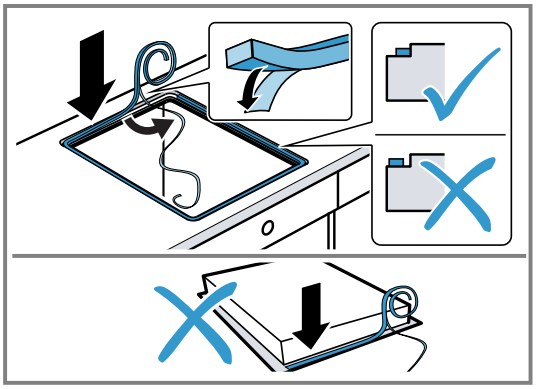

Желдету саңылауларын жасау

Талап: Құрылғы дұрыс жұмыс істеуі үшін төменнен тиісті желдетуді қажет етеді.

1. Жиһаздың артқы жағындағы жоғарғы жағында жиһаз қиығын жасаңыз.

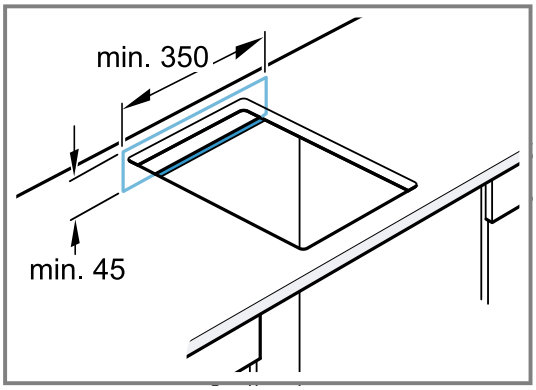

2. Минималды арақашықтықты сақтаңыз.

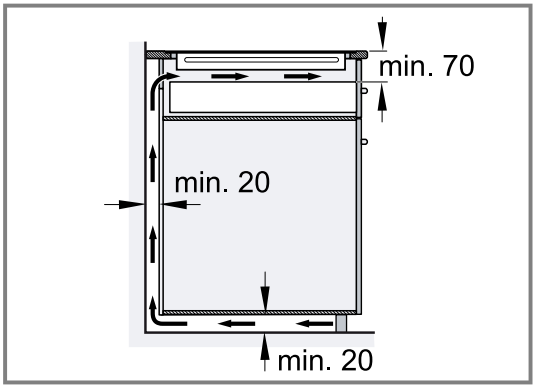

3. Жиһаздың артқы жағындағы ең аз қашықтық жоқ болса, жиһаздың төменгі бөлігінде жиһаз кесіндісін жасаңыз.

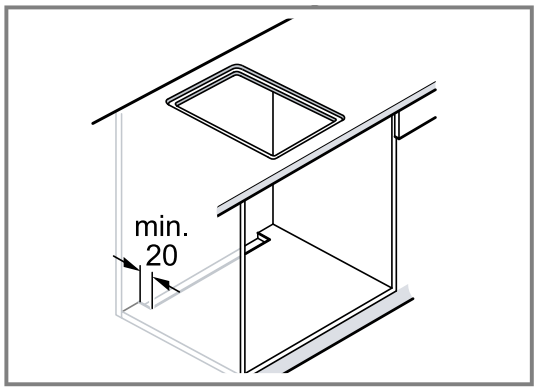

4. Жиһаз негізін тиісті желдетуді қамтамасыз етіңіз.
5. Пісіруге арналған аралға орнатқанда, құрылғының жеткілікті түрде желдетілуіне көз жеткізіңіз.

Реттегіштерге арналған тесіктер жасаңыз

1. Басқару тетігі үшін саңылауды қоса берілген нұсқауларға сәйкес бұрғылаңыз.
2. Егер панельдің қалыңдығы 23 мм-ден асса, тіреуіш пластина үшін алдыңғы панельдің артқы жағын жонып алыңыз.
3. Басқару тетігінің орнатылған жеріне назар аударыңыз.

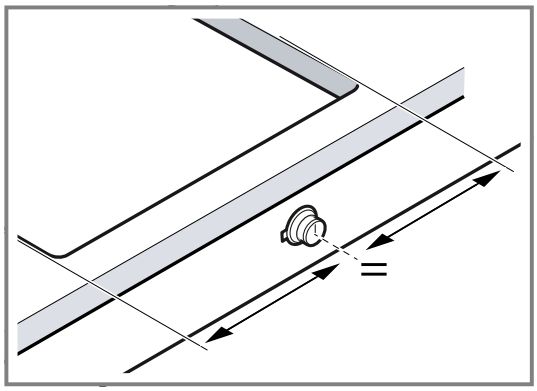

4. Ойық жасап болған соң, жоңқаларды алып тастаңыз.
5. Буындарды ылғалға төзімді және су өткізбейтін қымтақпен жабыңыз.

Реттегішті орнату

1. Панельдің артқы жағындағы бекіту тақтайшасын ұстаңыз.
2. Бекіту тақтайшасын 2 бұранда көмегімен бұралудан қорғаңыз.
   ▸ Тасты жұмыс тақталарында бекіту тақтасын температураға шыдайтын екі құрамдастық желіммен жабыстырыңыз.

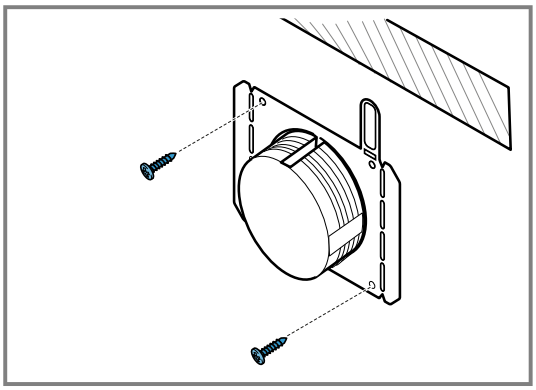

3. Жарық сақинаның артқы жағынан қорғаныш пленканы алыңыз.

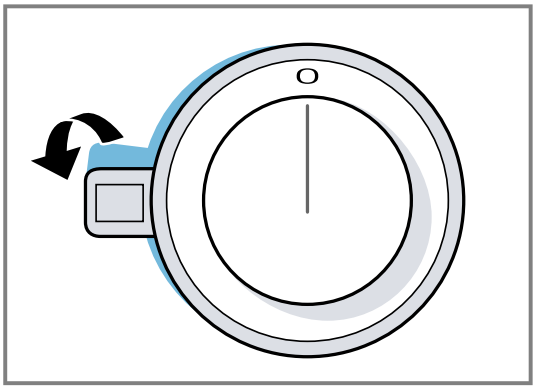

4. Басқару тұтқасын тесікке салыңыз.
   ▸ Басқару тетігінің бүйіріндегі жазуды әрқашан сол жаққа қойыңыз.
5. Бекіту тақтайшасындағы бекіткіш дөңесі жоғарғы жағында және басқару тұтқасы нөлдік күйде тұрғанына көз жеткізіңіз.

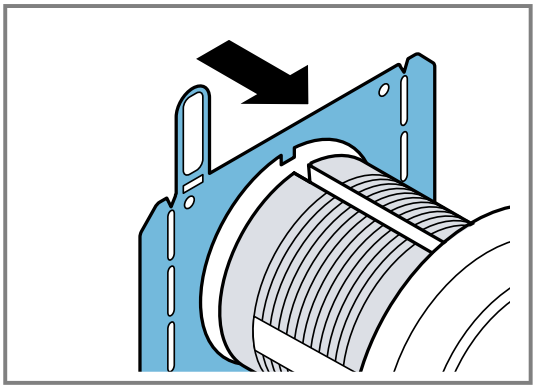

6. Берілген құрастыру құралын пайдаланып басқару тетігінің артқы жағындағы бекіту гайкасын мықтап бұраңыз.

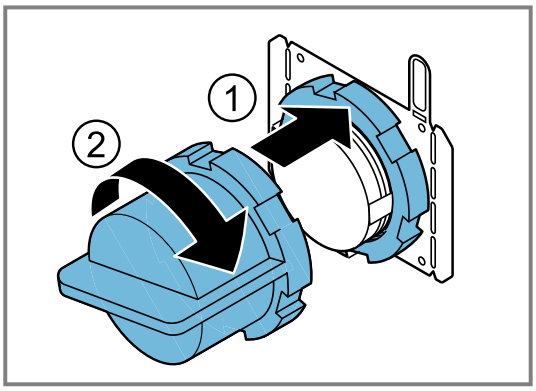

7. Басқару тұтқасын дәл нөлге қойыңыз.

Басқару тетіктерін қосылым кабельдерімен қосу

1. Берілген қосылым кабельдерді пайдаланып басқару тетігін қосыңыз.

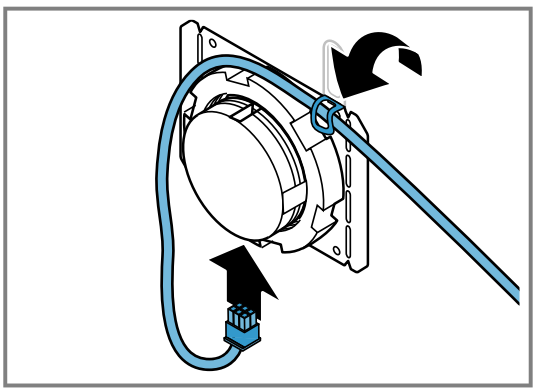

Басқару тетігіндегі екі төлкелері бірдей.

2. Істікше штепсельдік төлке орнына түскеніне көз жеткізіңіз.
3. Орнатқаннан кейін, барлық істікше қосылыстардың орналасуын тексеріңіз.
4. Құрастырудан кейін қосылым кабельді бекіту үшін бекіту тақтасындағы тілшікті бүгіңіз.

Қосылым кабелін құрылғыға қосу

БАЙҚА

Жоғары температура құрылғының қосылым кабельдерін зақымдауы мүмкін.

- Жалғау кабельдерінің плитаның немесе пештің ыстық бөліктеріне тиіп кетпеуін қадағалаңыз.
- Плитаны орнатқаннан кейін қосылым кабельдері қолжетімді болмайтындай етіп аралық еденді орнатыңыз.

1. Басқару тетігінің қосылым кабелін құрылғының розеткасына қосыңыз.

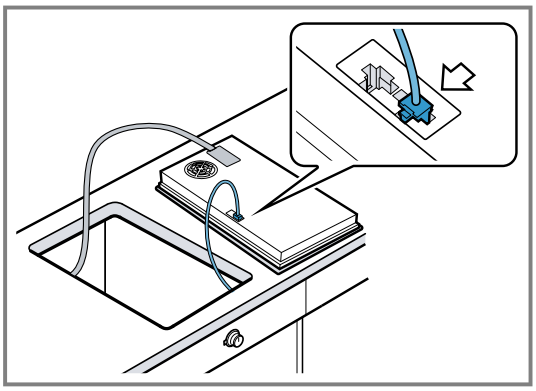

2. Істікше штепсельдік төлке орнына түскеніне көз жеткізіңіз.

Құрылғыны орнату

⚠ **ЕСКЕРТУ – Электрик тоқ соғу қатері бар!**

Желіге қосу сымының зақымдалған оқшаулауы қауіпті.

- Еш жағдайда желі кабелін ыстық құрылғы бөліктеріне немесе жылу көздеріне тигізбеңіз.
- Желі кабелін өткір ұштарға немесе шеттерге тигізбеңіз.
- Желі кабелін бүкпеңіз, баспаңыз немесе өзгертпеңіз.

1. Құрылғыны қондыру ойығына біркелкі етіп орнатыңыз.

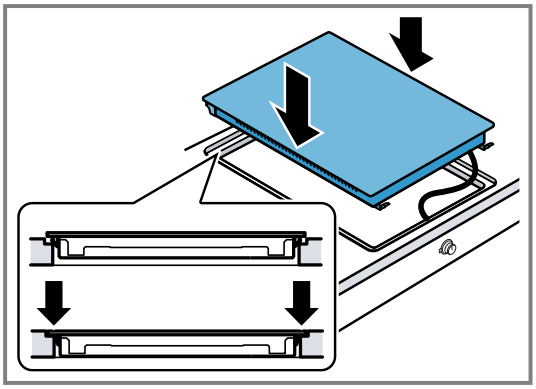

2. Пеш төменде орнатылған болса, электр желісіне қосу кабелін пештің артқы бұрыштарынан қарай қосылым розеткасына жалғаңыз.

Электрбұйымды құрастырып орнату

1. Бірге жеткізілген бекіткіш қыстырғыштарды орнатып, мұқият қатайтыңыз.

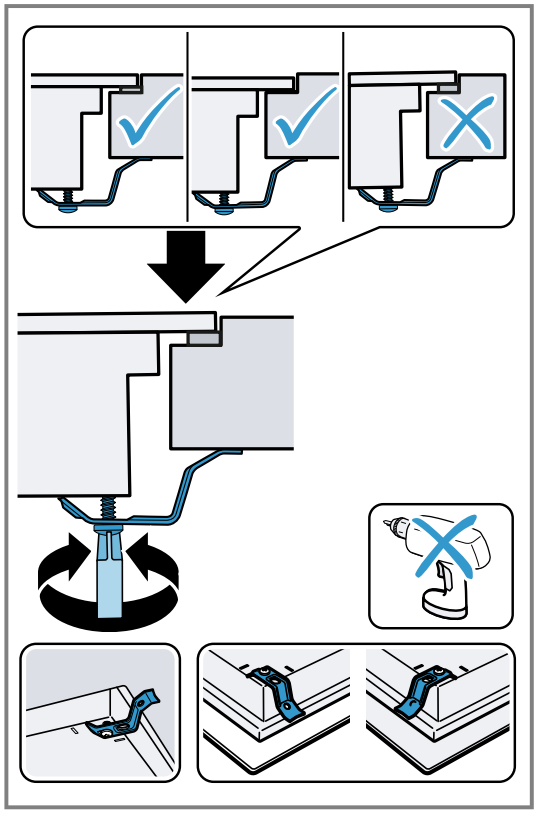

Электр бұрауышты пайдаланбаңыз.

2. Бекіткіш қыстырғыштарды пайдаланып плита деңгейін жұмыс тақтасымен туралаңыз.
3. Құрылғы мен жұмыс тақтасы арасындағы қоршау түйінін берілген аралықтарды пайдаланып біркелкі 1,5 мм қашықтыққа реттеңіз.

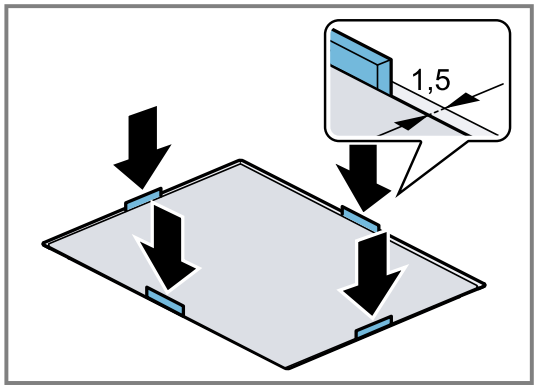

Тоқ жалғасуын жарату

1. Типті тақтасындағы байланыс деректерін қадағалаңыз.
2. Кабельді қосу қорабына суретте көрсетілгендей жалғаңыз.

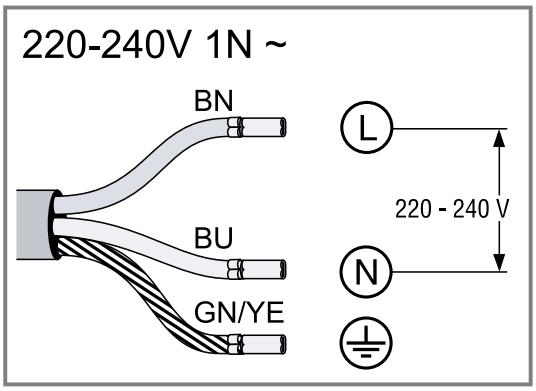

3. Кабельдер түстерін есептеңіз.
   - BN: қоңыр
   - BU: көк
   - GN/YE: сары және жасыл

Жұмысын тексеру

1. Құрылғыны қосыңыз.
2. Егер *U400*, *E0513* немесе *E* жанса, құрылғы дұрыс қосылмаған.
   ▸ Құрылғыны қуат көзінен ажыратып, қуат кабелінің қосылымын тексеріңіз.
   → *"Тоқ жалғасуын жарату", Бет 32*
3. Құрылғы дисплейі қатені көрсетіп тұрмаса, пайдалану нұсқауларын пайдаланып құрылғының жұмысын тексеріңіз.

Тігістерді тығыздау

Ағынды монтаждау жағдайында буындарды силиконмен жабыңыз.

Талап: Ерітінді жасамас бұрын әрқашан құрылғының функциясын тексеріп алыңыз!

1. Саңылауды периметр бойынша термотөзімді силиконмен толтырыңыз, мысалы, Novasil® S70,Ottoseal® S70.

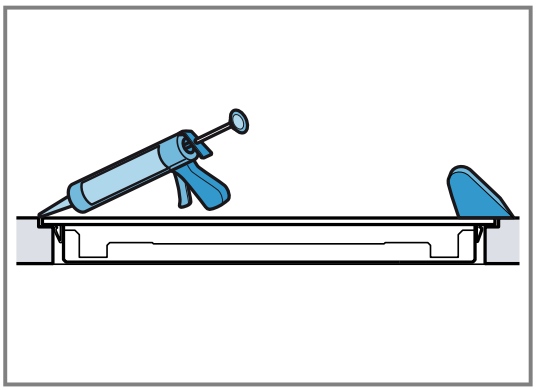

Табиғи тас жұмыс тақталарында тиісті болмаған силикон желімі түстер өзгеруіне алып келуі мүмкін.

2. Тігістерді өндіруші ұсынған агентпен жылтыратыңыз.
3. Силиконды желімді қолдану жөніндегі нұсқаулықты қатаң сақтаңыз.
4. Силикон желімін кем дегенде 24 сағат құрғатыңыз. Кептіру уақыты қоршаған ортаның температурасына байланысты.
5. Құрылғыны тек силикон, толығымен құрғаннан соң пайдаланыңыз.

Құрылғыны шешіңіз

⚠ ЕСКЕРТУ – Электрик тоқ соғу қатері бар!
Құрылғыны қуат көзінен ажыратқан соң, қысқыштарда қалдық кернеу болуы мүмкін.
- Электр желісіне қосуды тек лицензиясы бар мамандар жүргізе алады.

БАЙҚА
Құралдарды пайдалану құрылғының жақтауын зақымдауы мүмкін.
- Құрылғыны жоғарыдан алмаңыз.

1. Құрылғыны тоқ желісінен ажыратыңыз.
2. Силикон жігін кесіңіз.
3. Құрылғыны астынан итеріп шығарыңыз.

The difference is Gaggenau

gaggenau.com

BSH Hausgeräte GmbH
Carl-Wery-Straße 34
81739 München, GERMANY
www.gaggenau.com

9001798109 (060416) REG25
kk